Moving Details.

Montageanleitung / Mounting instruction

Instrucciones de montaje / Notice de pose

Istruzioni per il montaggio / Инструкция по монтаж

# MUTO Premium XL 80/150

DORMA GLAS®

**DE / EN / ES / FR / IT / RU**

WN 058663 45532

2024-03 / 016812

| | | |
|---|---|---|
| | Allgemeine Informationen über Anleitung und Produkt (DE)<br>General information about the instructions and the product (EN)<br>Información general del producto e instrucciones de montaje (ES)<br>Informations générales sur les instructions de montage et le produit (FR)<br>Informazioni generali relative alle istruzioni di prodotto (IT)<br>Общая информация о продукте и настоящем руководстве (RU) | 4-5<br>6-7<br>8-9<br>10-11<br>12-13<br>14-15 |
| | Lieferumfang (DE)<br>Scope of delivery (EN)<br>Volumen de suministro (ES)<br>Étendue de la livraison (FR)<br>Dotazione (IT)<br>Комплект поставки (RU) | 16 |
| 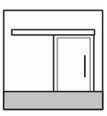 | Wandmontage (DE)<br>Wall mounting (EN)<br>Montaje en la pared (ES)<br>Pose murale (FR)<br>Montaggio a parete (IT)<br>Крепление к стене (RU) | 17-28 |
| | Montage ohne DORMOTION (DE)<br>Installation without DORMOTION (EN)<br>Montaje sin DORMOTION (ES)<br>Variante sans DORMOTION (FR)<br>Variante senza DORMOTION (IT)<br>Без функции DORMOTION (RU) | 30-31 |
| | Ausführungsvariante an Decke (DE)<br>Version at ceiling (EN)<br>Montaje a techo (ES)<br>Variante au plafond (FR)<br>Versione a soffitto (IT)<br>Крепление к потолку (RU) | 32-33 |

| | | |
|---|---|---|
| | Ausführungsvariante mit einem Seitenteil (DE)<br>Ausführungsvariante zwischen zwei Wänden/in Laibung (DE)<br>Version with side panel (EN)<br>Version between two walls/in a door jamb (EN)<br>Variante de ejecución vidrio lateral (ES)<br>Montaje entre dos paredes / fijado al marco de puerta (ES)<br>Variante avec fixe latéral (FR)<br>Variante entre deux murs / sous linteau (FR)<br>Variante di montaggio con elemento affiancato (IT)<br>Versione chiusura vano murario (IT)<br>Вариант комплектации с боковой панелью (RU)<br>Крепление в проём (RU) | 34-38 |
| | Ausführungsvariante mit zwei Seitenteilen und Sichtschutzprofil (DE)<br>Version with two side panels and view protection profile (EN)<br>Montaje con dos fijos laterales con perfil de protección visual (ES)<br>Variante avec deux fixes latéraux et profilé d'occultation (FR)<br>Versione con due pannelli laterali e profile di protezione (IT)<br>Вариант комплектации с двумя боковыми панелями и декоративным профилем (RU) | 39-41 |
| | Ausführungsvariante für abgehängte Decke (DE)<br>Version for false ceiling (EN)<br>Montaje en falso techo (ES)<br>Variante pour plafond suspendu (FR)<br>Versione per controsoffitto (IT)<br>Вариант комплектации для стыковки с фальш-потолком (RU) | 42-43 |
| 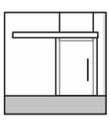 | Ausführungsvariante an Glaswand (DE)<br>Version on glass wall (EN)<br>Variante de ejecución en frente de vidrio (ES)<br>Variante sur cloison en verre (FR)<br>Variante di esecuzione su parete in vetro (IT)<br>Вариант комплектации для установки на стекло (RU) | 44-45 |
| 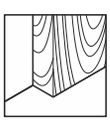 | Ausführungsvariante Holztürflügel (DE)<br>Version with wood panel door (EN)<br>Variante de ejecución para puerta de madera (ES)<br>Variante avec vantail bois (FR)<br>Variante del modello per anta in legno (IT)<br>Вариант комплектации с деревянной панелью (RU) | 46-47 |

DE

ORIGINALANLEITUNG
VOR GEBRAUCH SORGFÄLTIG LESEN
AUFBEWAHREN FÜR SPÄTERES
NACHSCHLAGEN

**Funktionsweise dieser Anleitung**
Die Montage jeder Ausführungsvariante (z. B. Wand, Decke, mit Seitenteil) ist separat beschrieben. Montieren Sie die Anlage wie in dem entsprechenden Kapitel der Anleitung beschrieben.

**Über diese Anleitung**
Diese Anleitung beschreibt die Montage des Schiebetürsystems MUTO in den Varianten **XL 80** und **XL 150**. Die Montage wird am Beispiel einer linksöffnenden Tür gezeigt. Die Montage für rechtsöffnende Tür erfolgt entsprechend spiegelbildlich.

**Zielgruppe**
DORMA-Glasbeschläge dürfen nur von Fachpersonal montiert werden.

**Verwendete Symbole – Sicherheit**

**Vorsicht!**
Befestigungsmaterial muss den Anforderungen von Unterkonstruktion/Wand und Türflügelgewicht entsprechen. Beachten Sie die technischen Hinweise des Befestigungsmaterials.

**Vorsicht Glasbruch**
Bei Einhängen des Türflügels müssen Holzklötze oder ähnliches untergelegt werden.

**Vorsicht Verletzung durch Quetschen!**
Fangpuffer so positionieren, dass Türgriffe (Option) mindestens 25 mm Abstand zur Wand einhalten.

Nur silikon- und ölfreie Reiniger verwenden (z. B. Aceton).

**Verwendete Symbole** – Montage

Texthinweis beachten

Verweis auf Montageschritte für Ausführungsvarianten (Beispiel zeigt: Holzflügel, Schritt 2)

Zweiflügelige Schiebetür

**1** **2** Reihenfolge der Montageschritte

① ② Einzelschritte innerhalb eines Montageschrittes

Schließkante

**Sicherheitshinweise**
- Montage muss von zwei Personen ausgeführt werden
- Schutzkleidung tragen

**Bestimmungsgemäße Verwendung**
- nur für Schiebetüren im trockenen Innenbereich
- nur für manuelles langsames Öffnen und Schließen, Türflügel muss vor Erreichen der Endlage von Hand abgestoppt werden

**Anforderung Wand/Decke und Befestigungsmaterial**
- Die Unterkonstruktion/Wand muss dauerhaft tragfähig, plan und lotrecht sein (max. Toleranz: 2 mm pro Meter).
- Das Befestigungsmaterial muss für die Unterkonstruktion /Wand geeignet und für das Türflügelgewicht ausreichend dimensioniert sein. Beachten Sie die technischen Hinweise des Befestigungsmaterials.
- Befestigungsmaterial ist nicht im Lieferumfang enthalten.

**Anforderungen Glastürflügel:**
- heißgelagertes Einscheibensicherheitsglas (ESG-H nach DIN EN 12150-1)
- Klemmbereich muss plan und unbeschichtet sein (keine selbstreinigenden Beschichtungen!)

**Wartung, Pflege, Reparatur**
- mind. 5 Jahre wartungsfreier Betrieb (bei 50 Betätigungen pro Tag)
- beschädigte Bauteile unverzüglich austauschen
- nur DORMA-Originalteile verwenden
- gelegentliche Reinigung, insbesondere der Lauffläche, nur mit feuchtem Tuch

**Entsorgung**
Die ordnungsgemäße Entsorgung unterliegt den geltenden nationalen gesetzlichen Vorschriften.

**Lieferumfang**

1. Abdeckprofil
2. Sichtschutzbürste (in zwei Ausführungen)
3. Glaskantenschutz bei Anschlag Türflügel-Wand oder Türflügel-Türflügel

4. Bodenführungsset für Glastürflügel mit Einstellmöglichkeit der Glasführung
5. DORMOTION-Einheit: XL 80 und XL 150
6. Rollenwagen
7. DORMOTION-Starter: XL 80 und XL 150
8. Haltereinsatz für Abdeckprofil
9. Laufschiene
10. Fangpuffer zur Begrenzung des Anschlags Türflügels beim Öffnen und Schließen
11. Endkappe

12. Abstandshalter für Abdeckprofil
13. Stirnabdeckung
14. Seitenteilprofil
15. Verglasungsdichtung (in drei Ausführungen)
16. Zwischenlage
17. Füllprofil
18. Glasanlageprofil
19. Glasaufnahme Boden

20. Sichtschutzprofil
21. Halterclips

22. Profil für abgehängte Decke

23. Stirnabdeckung
24. Gegenhalteprofil
25. Halteplatten

26. Holzadapter für Rollenwagen
27. Zusatzprofil
28. Bodenführungsset für Holztürflügel

29. Einstellhilfe

**Technische Daten**

| | | 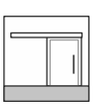 | | 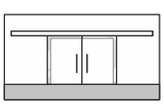 | |
|---|---|---|---|---|---|
| | | XL 80 | XL 150 | XL 80 | XL 150 |
| | max. Türflügelbreite [mm] | 2500 | 2500 | 2x 1500 | 2x 1500 |
| | Türflügelglasdicke [mm] | 8-13,5 | 8-13,5 | 8-13,5 | 8-13,5 |
| | Türflügelgewicht [kg] | < 80 | < 150 | 2x < 80 | 2x < 150 |
| | Glasdicke Festverglasung [mm] | 10-19 | 10-19 | 10-19 | 10-19 8-13,5 |
| | Glasseitenteildicke | 8-13,5 | 8-13,5 | 8-13,5 | |
| 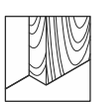 | max. Türflügelbreite [mm] | 2500 | 2500 | 2x 1500 | 2x 1500 |
| | Holzflügeldicke [mm] | 28-50 | 28-50 | 28-50 | 28-50 |
| | Türflügelgewicht [kg] | < 80 | < 150 | 2x < 80 | 2x < 150 |

EN

ORIGINAL INSTRUCTIONS
READ CAREFULLY BEFORE USE
KEEP SAFE FOR
FUTURE REFERENCE

**Functionality of this manual**
The mounting of each different version (e.g. wall, ceiling, with side panel) is described separately. Mount the system as described in the respective chapter of your manual.

**Regarding these instructions**
These instructions are for the installation of the MUTO sliding door system XL 80 and XL 150.
These instructions describe the installation of a left hand door. Use mirror image for a right hand door.

**Target group**
Only properly qualified staff is authorized to mount DORMA glass fittings.

**Symbols used** – Safety

**Caution!**
Fittings must meet the requirements of substructure/wall and door weight. Please read the technical information for fittings.

**Risk of breaking glass**
When fitting the door, support the panel with a block of wood or similar object.

**Risk of crushing!**
Position buffer stop so door handles (optional) are at least 25 mm away from the wall.

Always use silicone- and oil-free cleaners (e.g. acetone).

**Symbols used** – Installation

Read notes

Reference to deviating installation steps for different versions
(Example here: wood panel, step 2)

Two-leaf sliding door

1 2 Installation sequence

① ② Individual steps within an installation step
Closing edge

Closing edge

**Safety instructions**
- Installation requires two people
- Always wear protective clothing

**Intended use**
- for sliding doors in dry indoor areas only
- for manual slow opening and closing only, door leaf must be stopped manually before reaching end position

**Wall/Ceiling requirements and fittings**
- The substructure/wall must be able to bear permanent loads, be level and perpendicular (max. tolerance: 2 mm per meter).
- Fittings must be sufficiently dimensioned for the substructure/wall and for the weight of the door. Please read the technical information for fittings.
- Fittings are not included.

**Requirements for glass panel:**
- Heat-soaked thermally toughened safety glass (ESG-H in compliance with DIN EN 12150-1)

**Clamping area must be level and uncoated (no self-cleaning coating!)**

**Maintenance, care, repair**
- minimum of 5 years maintenance-free operation (based on 50 cycles per day)
- immediately replace damaged parts
- always use original DORMA parts
- use a damp cloth for occasional cleaning especially of the track

**Disposal**
Dispose in accordance with national regulations.

**Scope of delivery**

1. Cover panel
2. Brush strip (in two versions)
3. Glass edge protector for door leaf/wall or door leaf/door leaf end stop

4. Floor guide kit for glass door leaf with glass guide adjustment option
5. DORMOTION unit: XL 80 und XL 150
6. Roller carriage
7. DORMOTION starter: XL 80 and XL 150
8. Bracket insert for cover panel
9. Track
10. Buffer stop to limit door travel when opening and closing
11. End cap

12. Cover spacer
13. End cover
14. Side section panel
15. Glazing seal (in three versions)
16. Pad
17. Filler panel
18. Glass connecting pad
19. Bottom glass slot

20. View Protection Profile
21. Retaining Clips

22. Connecting profile for false ceiling

23. End cover
24. Counter panel
25. Retaining plates

26. Wood adapter for roller carriage
27. Additional panel
28. Floor guide kit for wooden door leaf

29. Adjustment tool

**Technical data**

| | | 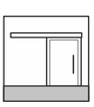 | | 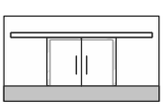 | |
|---|---|---|---|---|---|
| | | XL 80 | XL 150 | XL 80 | XL 150 |
| | Max. door leaf width [mm] | 2500 | 2500 | 2x 1500 | 2x 1500 |
| | Door leaf glass thickness [mm] | 8-13.5 | 8-13.5 | 8-13.5 | 8-13.5 |
| | Door leaf weight [kg] | < 80 | < 150 | 2x < 80 | 2x < 150 |
| | Glass thickness fixed glazing [mm] | 10-19 | 10-19 | 10-19 | 10-19 |
| | Glass side panel thickness | 8-13.5 | 8-13.5 | 8-13.5 | 8-13.5 |
| 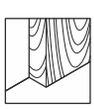 | Max. door leaf width [mm] | 2500 | 2500 | 2x 1500 | 2x 1500 |
| | Wood leaf thickness [mm] | 28-50 | 28-50 | 28-50 | 28-50 |
| | Door leaf weight [kg] | < 80 | < 150 | 2x < 80 | 2x < 150 |

Traducción de las instrucciones originales
LEER ATENTAMENTE ANTES DE USAR
CONSERVAR PARA CONSULTAS
POSTERIORES

ES

**Funcioalidad de este manual**
El montaje para cada version es diferente ( ejemp. pared, techo con vidrio lateral ) y se describen por separado. Por favor monte el sistema como se describe en el capitulo correspondiente del manual.

**Acerca de estas instrucciones**
Estas instrucciones son para la instalación de losl sistema de puertas correderas MUTO XL 80 y XL 150. Estas instrucciones describen la instalación de una puerta de mano izquierda.

**Grupo designado**
El montaje de los herrajes de vidrio debe llevarlo a cabo personal cualificado y que esté especialmente formado para instalar vidrios.

**Símbolos utilizados.** Seguridad

**¡Atención!**
El material de fijación debe cumplir los requerimientos de la subestructura/pared y del peso de las hojas de la puerta. Observe las indicaciones técnicas del material de fijación.

**¡Atención! ¡Riesgo de rotura de vidrios!**
Al colgar la hoja de la puerta se deben colocar debajo tacos de madera u otros objetos similares.

**¡Atención! ¡Lesiones por aplastamiento!**
Posicionar el amortiguador de modo que los tiradores de la puerta (opcionales) queden a una distancia mínima de 25 mm de la pared.

Usar únicamente limpiadores sin silicona ni aceite (p. ej. acetona).

**Símbolos utilizados.** Montaje

Observar las notas

**Referencia sobre pasos de montaje distintos**
para variantes de ejecución
(en el ejemplo: hoja de madera, paso 2)

Puerta corredera de dos hojas

1 2 Orden de los pasos de montaje

① ② Pasos individuales dentro de un paso de montaje

Canto de cierre

**Indicaciones de seguridad**
- El montaje debe ser realizado por dos personas.
- Llevar ropa de protección

**Uso conforme a lo previsto**
- Solo para puertas correderas en interiores secos.
- Solo para abrir y cerrar lentamente a mano; la hoja de la puerta se debe detener a mano antes de alcanzar la posición final.

**Requerimiento de la pared/el techo y material de fijación**
- La subestructura/pared debe contar con capacidad de carga permanente y ser plana y perpendicular (tolerancia máx.: 2 mm por metro).
- El material de fijación debe ser adecuado para la subestructura/pared, y estar suficientemente dimensionado para el peso de las hojas de la puerta. Observe las indicaciones técnicas del material de fijación.
- El material de fijación no está incluido.

**Requerimientos de las puerta de vidrio:**
- Vidrio de seguridad monocapa templado (ESG-H según DIN EN 12150-1).
- La zona de sujeción debe ser plana y sin revestir (¡sin revestimientos autolimpiantes!).

**Mantenimiento, cuidado y reparación**
- Funcionamiento libre de mantenimiento durante al menos 5 años (con 50 accionamientos al día).
- Sustituir de inmediato los componentes dañados.
- Usar únicamente piezas originales de DORMA.
- Limpieza ocasional, en particular de la superficie de deslizamiento, solo con un paño húmedo.

**Disposición**
La eliminación o cambio de las normas está sujeta a los requisitos legales en vigor de cada pais.

**Volumen de suministro**

1. Perfil tapa
2. Cepillo de protección visual (en dos ejecuciones)
3. Protección de canto del vidrio (tope puerta-pared o puerta-puerta)

4. Guia de suelo "regulable" para puerta de vidrio
5. Unidad DORMOTION: XL 80 y XL 150
6. Patín de rodillos
7. Iniciador DORMOTION: XL 80 y XL 150
8. Soporte para perfil tapa
9. Carril guía deslizante
10. Amortiguador para limitar el tope de la hoja de la puerta durante la apertura y el cierre
11. Tapa lateral

12. Separadores tapa
13. Cubierta frontal
14. Perfil de lateral
15. Junta de acristalamiento (en tres ejecuciones)
16. Pieza intermedia
17. Perfil de relleno
18. Perfil de colocación del vidrio
19. Alojamiento de vidrio en suelo

20. Perfil de protección visual
21. Clips de sujección

22. Perfil de conexión para falso techo

23. Cubierta frontal
24. Contraperfil
25. Placas de retención

26. Adaptador para madera, para patín de rodillos
27. Perfil adicional
28. Guía de suelo para puerta de madera

29. Herramienta de ajuste

**Especificaciones técnicas**

| | | 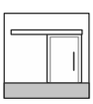 | | 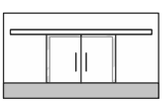 | |
|---|---|---|---|---|---|
| | | XL 80 | XL 150 | XL 80 | XL 150 |
| | Máx. anchura hoja de puerta [mm] | 2500 | 2500 | 2x 1500 | 2x 1500 |
| | Espesor puerta de vidrio [mm] | 8-13,5 | 8-13,5 | 8-13,5 | 8-13,5 |
| | Peso hoja de puerta [kg] | < 80 | < 150 | 2x < 80 | 2x < 150 |
| | Espesor del vidrio fijo [mm] | 10-19 | 10-19 | 10-19 | 10-19 |
| | Espesor del vidrio lateral | 8-13,5 | 8-13,5 | 8-13,5 | 8-13,5 |
| 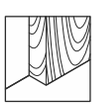 | Máx. anchura hoja de puerta [mm] | 2500 | 2500 | 2x 1500 | 2x 1500 |
| | Espesor puerta de madera [mm] | 28-50 | 28-50 | 28-50 | 28-50 |
| | Peso hoja de puerta [kg] | < 80 | < 150 | 2x < 80 | 2x < 150 |

FR

Traduction de la notice originale
À LIRE AVEC SOIN AVANT UTILISATION
À CONSERVER POUR
CONSULTATION ULTÉRIEURE

**Utilisation de ce manuel de montage**
Le montage de chaque version est décrit séparément (par ex. mur, plafond, avec fixe-latéral). Montez le système tel que décrit au chapitre correspondant du manuel.

**A propos de ce manuel de montage**
Ce manuel décrit le montage du système de porte coulissante MUTO dans les XL 80 et XL 150. L'ensemble est illustré par l'exemple d'une porte ouvrant à gauche. Le montage pour une porte ouvrant à droite est la copie miroir.

**Groupe cible**
Le montage des ferrures en verre DORMA ne doit être confié qu'à un personnel qualifié.

**Symboles utilisés** – Sécurité

**Attention !**
Le matériel de fixation doit correspondre aux exigences de la sous-construction/mur et au poids du vantail de porte. Observez les consignes techniques relatives au matériel de fixation.

**Attention - bris de verre**
Quand le vantail est accroché, des cales en bois ou équivalent doivent être placées dessous.

**Attention - Risque de blessures dus à l'écrasement !**
Positionner la butée d'arrêt de manière à ce que les poignées de porte (option) soient à au moins 25 mm du mur.

N'utiliser que des produits de nettoyage exempt de silicone et d'huile (par ex. de l' acétone).

**Symboles utilisés** – Pose

Observer le texte de remarque

Renvoi à différentes étapes de montage pour les variantes.
(Exemple : vantail en bois, étape 2)

Porte coulissante à deux vantaux

1 2 Ordre des étapes de pose

① ② Étapes individuelles dans une étape de pose

Arête de fermeture

**Consignes de sécurité**
- La pose doit être effectuée par deux personnes
- Porter un équipement de protection

**Utilisation conforme à l'usage prévu**
- uniquement pour les portes coulissantes dans les espaces intérieurs secs
- uniquement pour une ouverture et une fermeture lentes ; le vantail doit être stoppé à la main avant d'atteindre sa position finale

**Critères exigés du mur/plafond et du matériel de fixation**
- La sous-construction/paroi doit avoir une capacité de charge durable, être plane et verticale (tolérance max. : 2 mm par mètre).
- Le matériel de fixation doit être approprié pour la sous-construction/mur et suffisamment dimensionné pour le poids du vantail. Observez les consignes techniques relatives au matériel de fixation.
- Le matériel de fixation ne fait pas partie de l'étendue de la livraison.

**Critères exigés pour le vantail en verre :**
- verre de sécurité monovitre trempé à chaud (ESG-H selon DIN EN 12150-1)
- la zone de serrage doit être plane et sans revêtement (pas de revêtement autonettoyant) !

**Entretien, maintenance, réparation**
- fonctionnement sans entretien pendant au moins 5 ans (pour 50 actionnements par jour)
- remplacer immédiatement les composants endommagés
- utiliser uniquement des pièces d'origine DORMA
- nettoyage occasionnel, en particulier de la surface de roulement, uniquement avec un chiffon humide

**Mise au rebut**
La mise au rebut dans les règles est assujettie aux prescriptions légales en vigueur dans les différents pays.

**Étendue de la livraison**

1. Profilé de recouvrement
2. Brosse d'occultation (en deux versions)
3. Protection d'arête en verre au contact vantail-mur ou vantail-vantail

4. Kit de guidage au sol pour vantail en verre avec possibilité de réglage du guidage
5. Unité DORMOTION : XL 80 et XL 150
6. Chariot de roulement
7. Starter DORMOTION : XL 80 et XL 150
8. Insert support de profilé de recouvrement
9. Rail de roulement
10. Butée d'arrêt pour limiter la course du vantail à l'ouverture et à la fermeture
11. Embout

12. Entretoise pour profilé de recouvrement
13. Embout frontal
14. Profilé d'élément latéral
15. Joint de vitrage (en trois exécutions)
16. Intercalaire
17. Profilé de remplissage
18. Profilé de calage verre
19. Profilé de sol pour verre de l'élément latéral

20. Profilé d'ocultation
21. Clip de fixation

22. Profilé pour faux plafond suspendu

23. Embout frontal
24. Profilé additionnel montage sur verre
25. Plaques de fixation

26. Adaptateur porte bois pour fixation du chariot sur le vantail
27. Profilé complémentaire
28. Kit de guidage au sol pour vantail bois

29. Outil de réglage

**Caractéristiques techniques**

| | | 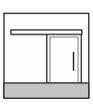 | | 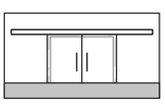 | |
|---|---|---|---|---|---|
| | | XL 80 | XL 150 | XL 80 | XL 150 |
| | Largeur max. du vantail [mm] | 2500 | 2500 | 2x 1500 | 2x 1500 |
| | Épaisseur de verre du vantail [mm] | 8-13,5 | 8-13,5 | 8-13,5 | 8-13,5 |
| | Poids du vantail [kg] | < 80 | < 150 | 2x < 80 | 2x < 150 |
| | Epaisseur verre fixe [mm] | 10-19 | 10-19 | 10-19 | 10-19 |
| | Épaisseur de l'élément latéral en verre | 8-13,5 | 8-13,5 | 8-13,5 | 8-13,5 |
| 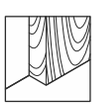 | Largeur max. du vantail [mm] | 2500 | 2500 | 2x 1500 | 2x 1500 |
| | Épaisseur du vantail bois [mm] | 28-50 | 28-50 | 28-50 | 28-50 |
| | Poids du vantail [kg] | < 80 | < 150 | 2x < 80 | 2x < 150 |

IT

Traduzione delle istruzioni originali
LEGGERE ATTENTAMENTE PRIMA DELL'USO
CONSERVARE PER UNA SUCCESSIVA CONSULTAZIONE

**Funzionalità del suddetto manuale**
Il montaggio di ogni differente versione (esempio a parete, soffitto, con fisso laterale) è descritta separatamente. Il montaggio dei diversi sistemi sono descritti nei rispettivi capitoli del manuale.

**In merito alle istruzioni**
Dette istruzioni riguardano l'installazione del MUTO sistema XL 80 e XL 150. Queste istruzioni descrivono l'installazione con porta ad apertura a sinistra. Il lato destro è speculare alla tirare sinistra.

**Destinatari**
Il montaggio degli accessori per vetro DORMA deve essere eseguito esclusivamente da personale specializzato, adeguatamente istruito.

**Simboli utilizzati** – Sicurezza

**Attenzione!**
Il materiale di fissaggio deve soddisfare i requisiti del substrato/della parete e del peso dell'anta della porta. Obsservare le indicazioni tecniche del materiale di fissaggio.

**Attenzione Rottura vetri**
Nell'appendere l'anta della porta occorre collocare, sotto la stessa, blocchetti di legno o materiali simili.

**Attenzione Pericolo di schiacciamento!**
Posizionare il buffer/stopper in modo che le maniglie della porta (opzionali) mantengano almeno 25 mm di distanza dalla parete.

Utilizzare solo detergenti privi di siliconi ed oli (ad es. acetone).

**Simboli utilizzati** – Montaggio

Osservare il testo

Rimando a fasi di montaggio diverse per le diverse varianti di esecuzione (L'esempio indica: anta in legno, fase 2)

Porta scorrevole a due ante

1 2 Successione delle fasi di montaggio

① ② Singole operazioni all'interno di una fase di montaggio

Spigolo di chiusura

**Indicazioni di sicurezza**
- Il montaggio deve essere eseguito da due persone
- Indossare abbigliamento antinfortunistico

**Utilizzo conforme alla destinazione**
- solo per porte scorrevoli in ambienti interni asciutti
- solo per un'apertura ed una chiusura manuale e lenta, l'anta deve essere fermata manualmente prima di raggiungere la posizione finale

**Requisiti di parete/soffitto e materiale di fissaggio**
- Il substrato/parete deve essere costantemente in grado di sopportare il peso della porta, diritto e verticale (max. tolleranza: 2 mm per metro).
- Il materiale di fissaggio deve essere adatto al substrato / parete ed essere dimensionato in modo da reggere il peso dell'anta. Osservare le indicazioni tecniche del materiale di fissaggio.
- Il materiale di fissaggio non è compreso nella dotazione.

**Requisiti dell'anta in vetro:**
- vetro di sicurezza monocristallo depositato a caldo (ESG-H a norma DIN EN 12150-1)
- La superficie di serraggio deve essere liscia e non trattata (nessun rivestimento autopulente!)

**Manutenzione, cura, riparazione**
- almeno 5 anni di funzionamento senza manutenzione (con 50 movimentazioni algiorno)
- sostituire immediatamente i componenti danneggiati
- utilizzare solo ricambi originali DORMA
- pulizia periodica, in particolare delle superfici di scorrimento, solo con un panno umido

**Smaltimento**
Il corretto smaltimento è soggetto alle prescrizioni delle leggi nazionali vigenti.

**Dotazione**

1. Profilo di rivestimento
2. Spazzolino interno (in due versioni)
3. Protezione spigolo di battuta in vetro anta-parete o anta-anta

4. Set per la guida dell'anta in vetro sul pavimento con possibilità di regolazione della guida del vetro
5. Unità DORMOTION: XL 80 e XL 150
6. Carrello
7. Starter DORMOTION: XL 80 e XL 150
8. Fissaggio per il profilo di rivestimento
9. Guida di scorrimento
10. Buffer/stopper per limitare l'urto dell'anta all'apertura ed alla chiusura
11. Tappo di chiusura

12. Distanziatore per la copertura
13. Rivestimento frontale
14. Profilo per l'elemento affiancato
15. Guarnizione per fissaggio su vetro (in tre differenti versioni)
16. Distanziatore
17. Profilo di riempimento
18. Profilo per la parete in vetro
19. Alloggiamento vetro per il pavimento

20. Profilo di protezione a vista
21. Clip di fissaggio

22. Profilo di connessione per controsoffitto

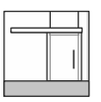

23. Rivestimento frontale
24. Profilo di tenuta contrapposto
25. Piastra di tenuta

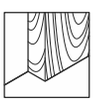

26. Adattatore legno per il carrello
27. Profilo aggiuntivo
28. Set di fissaggio al pavimento per ante in legno

29. Strumento di impostazione

**Dati tecnici**

| | | 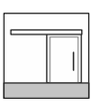 | | | |
|---|---|---|---|---|---|
| | | XL 80 | XL 150 | XL 80 | XL 150 |
| | Max. larghezza dell'anta [mm] | 2500 | 2500 | 2x 1500 | 2x 1500 |
| | Spessore dell'anta [mm] | 8-13,5 | 8-13,5 | 8-13,5 | 8-13,5 |
| | Peso dell'anta [kg] | < 80 | < 150 | 2x < 80 | 2x < 150 |
| | Spessore del vetro fisso [mm] | 10-19 | 10-19 | 10-19 | 10-19 |
| | Spessore dell'elemento affiancato in vetro | 8-13,5 | 8-13,5 | 8-13,5 | 8-13,5 |
| | Max. larghezza dell'anta [mm] | 2500 | 2500 | 2x 1500 | 2x 1500 |
| | Spessore dell'anta in legno [mm] | 28-50 | 28-50 | 28-50 | 28-50 |
| | Peso dell'anta [kg] | < 80 | < 150 | 2x < 80 | 2x < 150 |

RU

Перевод оригинальной инструкции
ВНИМАТЕЛЬНО ПРОЧИТАЙТЕ ИНСТРУКЦИЮ ПЕРЕД ИСПОЛЬЗОВАНИЕМ СОХРАНИТЕ ИНСТРУКЦИЮ В КАЧЕСТВЕ СПРАВОЧНОГО ДОКУМЕНТА

**Принцип действия инструкции**
В настоящей монтажной инструкции описаны процедуры установки различных версий раздвижных дверей (с креплением к стене, потолку, в составе конструкций с боковыми панелями и фрамугой). См. соответствующий раздел.

**О данной инструкции**
В настоящей монтажной инструкции описаны процедуры установки раздвижных дверей MUTO XL 80 и XL 150 левостороннего открывания. Для установки правосторонних дверей следует использовать зеркальное изображение.

**Целевая группа**
Монтаж фурнитуры DORMA должен осуществляться только квалифицированным персоналом, прошедшим обучение монтажу фурнитуры и систем крепления стёкла.

**Условные обозначения** – нормы безопасности

**Осторожно!**
Крепежный материал должен соответствовать требованиям несущей конструкции/стены и выдерживать вес дверных панелей. Соблюдайте технические рекомендации для крепежного материала.

**Осторожно, опасность излома стекла**
При навешивании под дверную панель следует подкладывать деревянные кубики или аналогичные предметы.

**Осторожно! Опасность защемления!**
Разместить стопор хода таким образом, чтобы дверные ручки (опционально) находились на расстоянии не менее 25 мм от стены.

Использовать только чистящие сресства, не содержащие силикона и масел (к примеру, ацетон).

**Условные обозначения** – монтаж

Обратите внимание на текстовое примечание

Ссылка на этапы монтажа, отличающиеся от стандартных, для вариантов комплектации (на примере: деревянная створка, этап 2)

Двустворчатая раздвижная дверь

1 2 Последовательность этапов монтажа

① ② Отдельные шаги данного этапа монтажа

Кромка "панель-панель"

**Рекомендации по технике безопасности**
- Монтаж необходимо производить силами двух специалистов.
- Следует надевать защитную одежду:

**Использование по назначению**
- только для раздвижных дверей внутри сухих помещений
- только для медленного открывания и закрывания вручную, до достижения конца трека дверную створку следует придержать рукой

**Требования к потолку/стене и крепежному материалу**
- Несущая конструкция/стена должна постоянно выдерживать вес изделия, быть ровной и строго отвесной (макс. отклонение: 2 мм/м)
- Крепежный материал должен быть пригоден для использования на несущей конструкции/стене и иметь параметры, достаточные для того, чтобы выдерживать вес дверной панели.
- Необходимо соблюдать технические рекомендации для крепежного материала.
- Крепежный материал не содержится в комплекте поставки.

**Требования, предъявляемые к стеклянной панели:**
- однослойное термически закаленное безопасное стекло (ESG-H в соотв. с нормами DINEN 12150-1)
- зона зажимного крепления стекла должна быть ровной и без какого-либо покрытия (запрещаются самоочищающиеся покрытия!)

**Техническое обслуживание, уход, ремонт**
- не менее 5 лет эксплуатации без тех. обслуживания (при 50 рабочих циклах в день)
- поврежденные детали конструкции следует немедленно заменять
- следует использовать только оригинальные запчасти DORMA
- периодическая чистка, прежде всего чистка поверхности трека, производится только влажной тканью

**Утилизация**
Надлежащая утилизация должна производиться в соответствии с действующими национальными законодательными нормами.

**Комплект поставки**

1. Декоративный профиль
2. Щеточный профиль для трека (в 2 вариантах)
3. Торцевая накладка для защиты кромки стеклянной панели в положении, когда дверная створка достигает стены/другой створки
4. Комплект для напольной направляющей для стеклянных панелей с возможностью отладки направляющей
5. Амортизатор DORMOTION: XL 80 и XL 150
6. Каретка
7. Стартер DORMOTION: XL 80 и XL 150
8. Держатель-насадка для декоративного профиля
9. Направляющая
10. Стопор хода, ограничивающий ход дверной панели в конце трека при открывании и закрывании
11. Концевой наконечник

12. Дистанционная вставка крышки
13. Торцевая крышка
14. Профиль для боковой панели
15. Фитинг для остекления (в 3 вариантах)
16. Прокладка
17. Заполняющий профиль
18. Поддерживающий профиль для стекл. панели
19. Опора для стеклянной панели в области пола

20. Декоративный профиль направляющего трека
21. Фиксаторы

22. Профиль для крепления фальшпотолка

23. Торцевая крышка
24. Контрупорный профиль
25. Пластины-держатели

26. Адаптер для крепления каретки на деревянной панели
27. Дополнительный профиль
28. Комплект для напольной направляющей в сочетании с деревянными панелями

29. Инструмент для настройки

**Технические параметры**

| | | 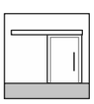 | | 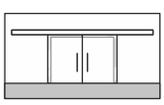 | |
|---|---|---|---|---|---|
| | | XL 80 | XL 150 | XL 80 | XL 150 |
| | Макс. ширина панели [мм] | 2500 | 2500 | 2x 1500 | 2x 1500 |
| | Толщина стекла д/панели [мм] | 8-13,5 | 8-13,5 | 8-13,5 | 8-13,5 |
| | Вес панели [кг] | < 80 | < 150 | 2x < 80 | 2x < 150 |
| | Толщина фиксированного стекла [мм] | 10-19 | 10-19 | 10-19 | 10-19 |
| | Толщина стекл. боковой панели | 8-13,5 | 8-13,5 | 8-13,5 | 8-13,5 |
| | Макс. ширина панели [мм] | 2500 | 2500 | 2x 1500 | 2x 1500 |
| | Толщина деревянной панели [мм] | 28-50 | 28-50 | 28-50 | 28-50 |
| | Вес панели [кг] | < 80 | < 150 | 2x < 80 | 2x < 150 |

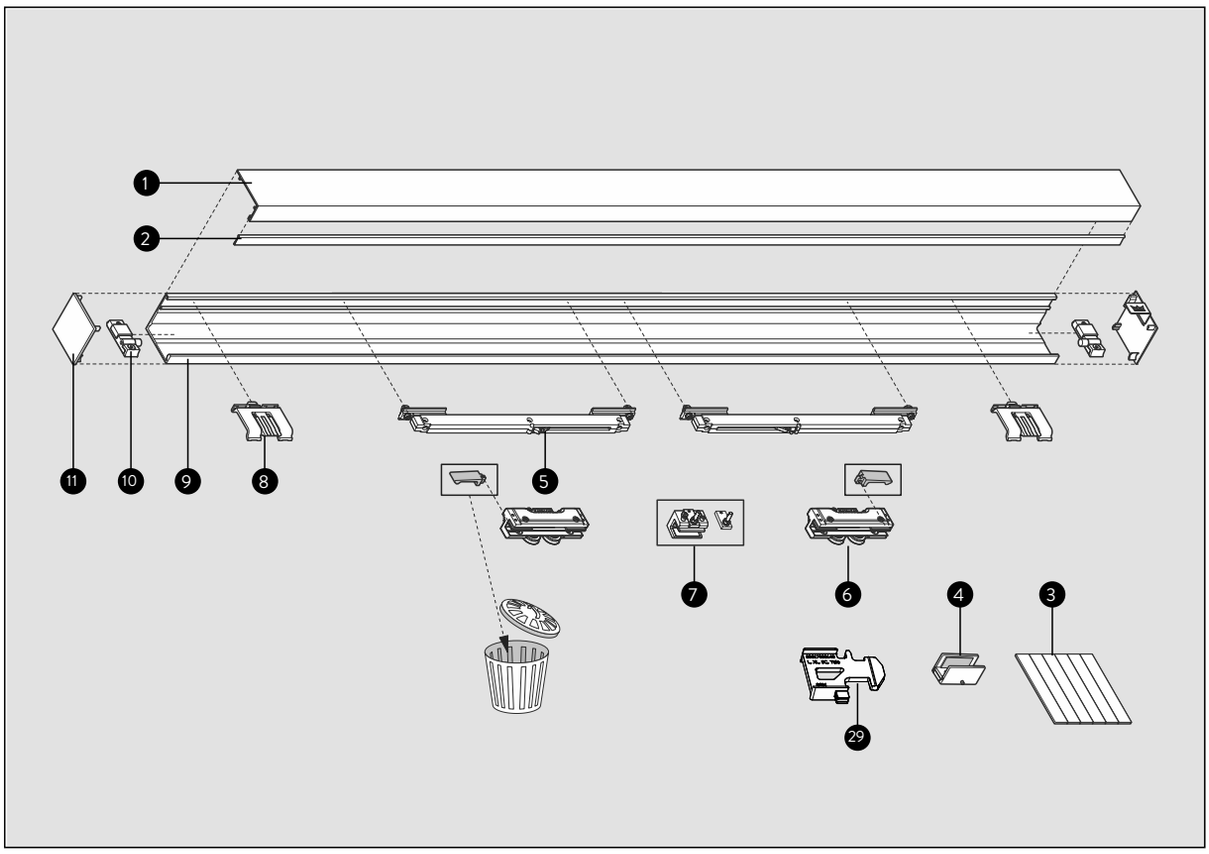
1
2
11
10
9
8
5
7
6
4
3
29

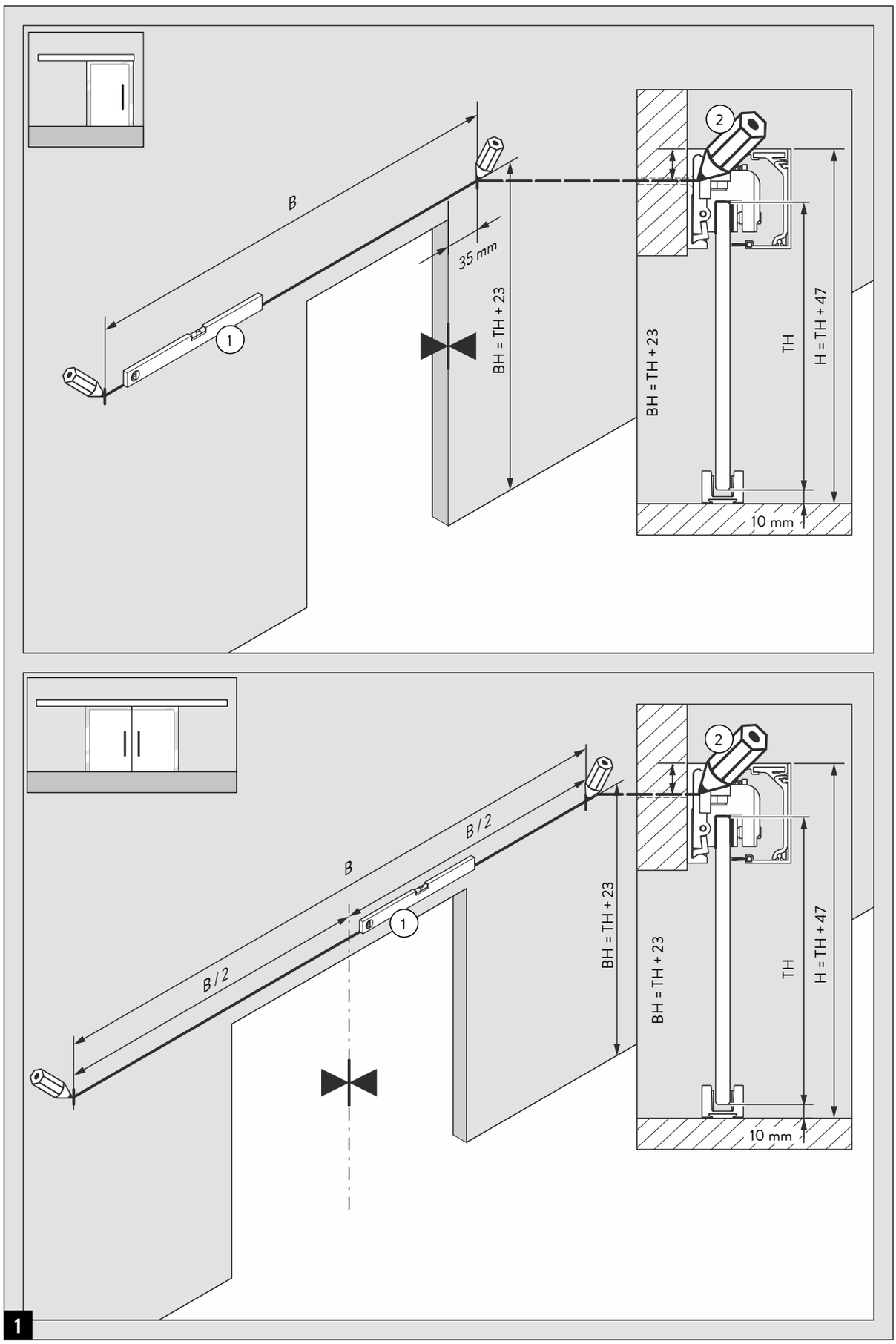
B
35 mm
BH = TH + 23
1
2
BH = TH + 23
TH
H = TH + 47
10 mm
B
B / 2
B / 2
1
2
BH = TH + 23
BH = TH + 23
TH
H = TH + 47
10 mm
1

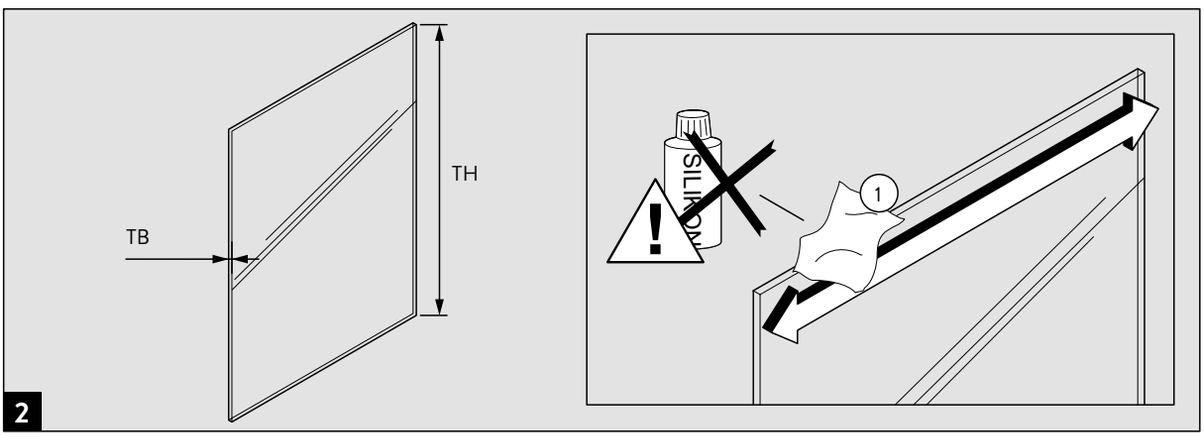
TB
TH
SILIKON
1
2

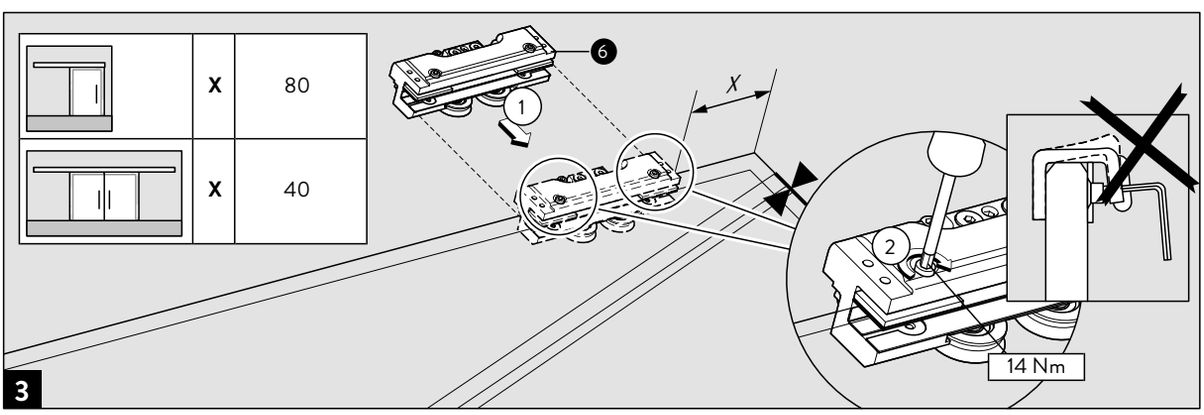
X 80
X 40
6
1
X
2
14 Nm
3

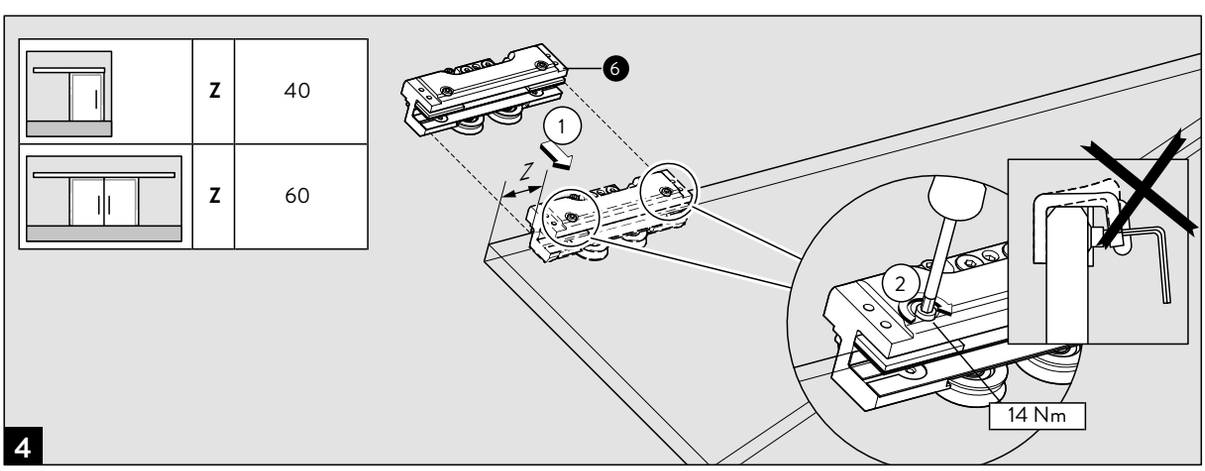
Z 40
Z 60
6
1
Z
2
14 Nm
4

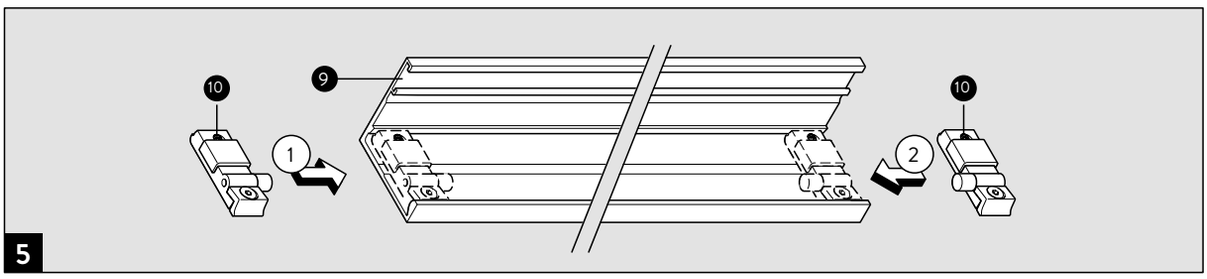
10
9
10
1
2
5

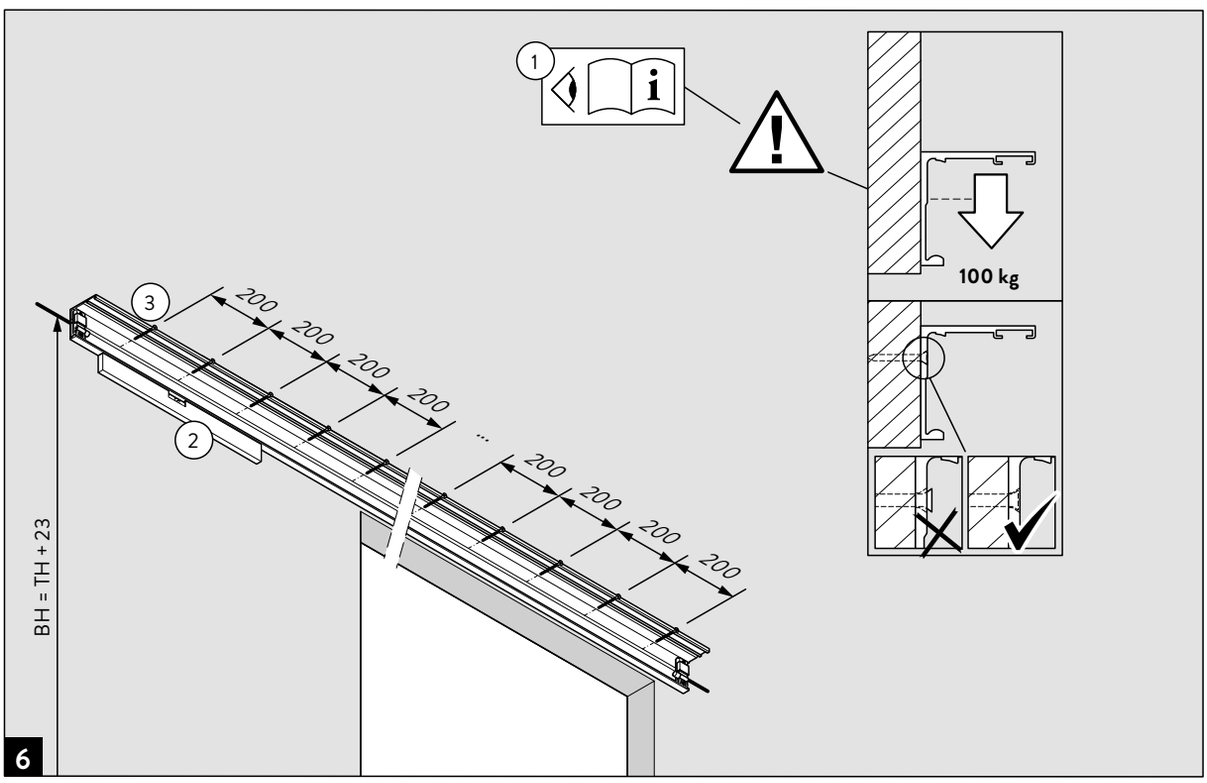
1
100 kg
3
2
200
200
200
200
...
200
200
200
200
BH = TH + 23
6

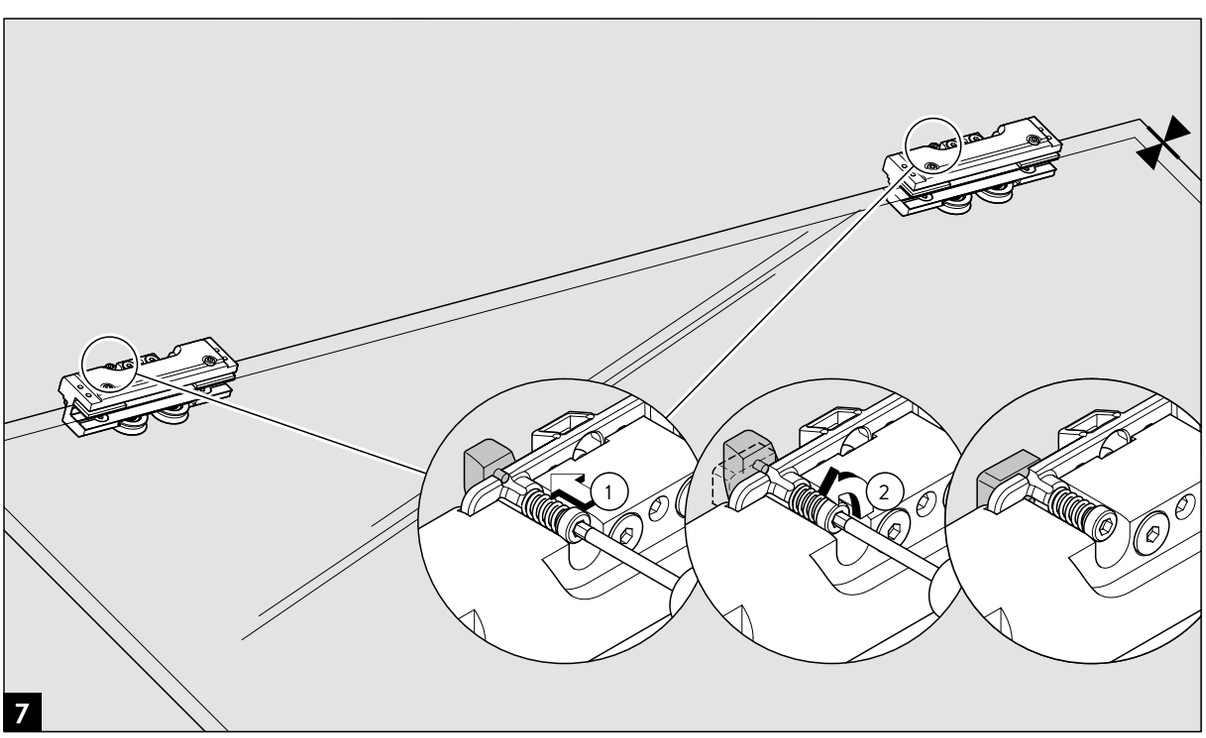
1
2
7

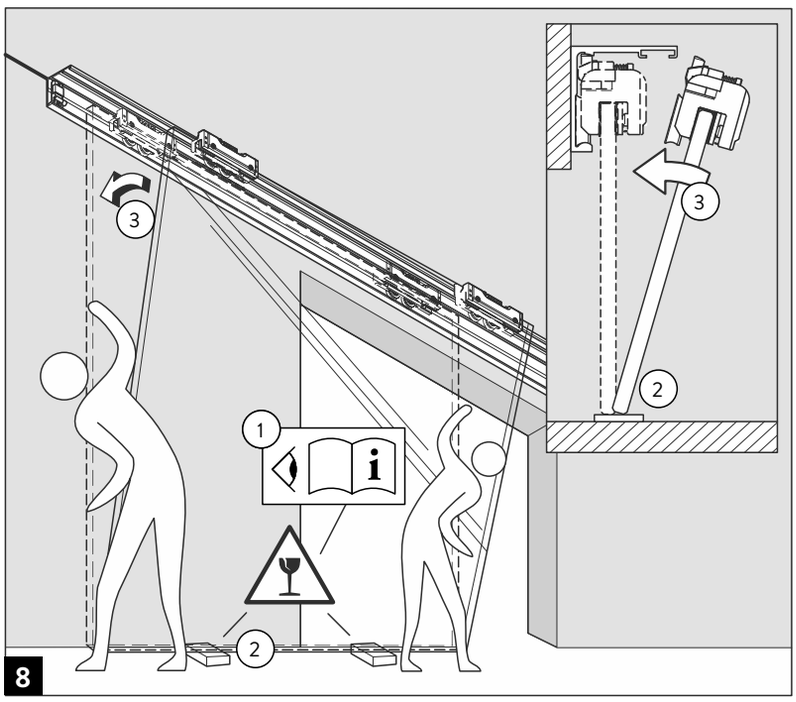
3
3
2
1
i
2
8

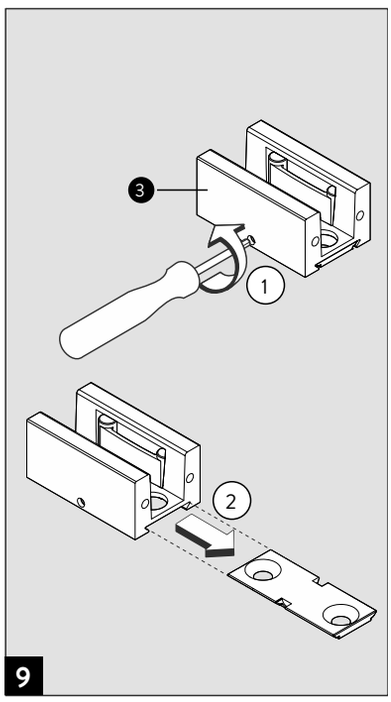
3
1
2
9

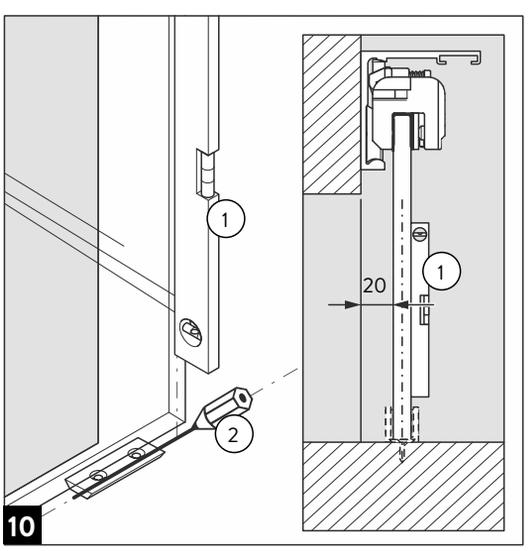
1
1
20
2
10

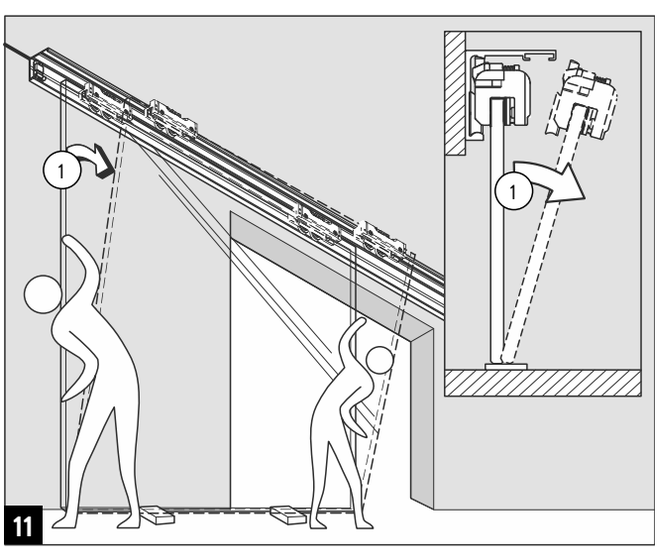
1
1
11

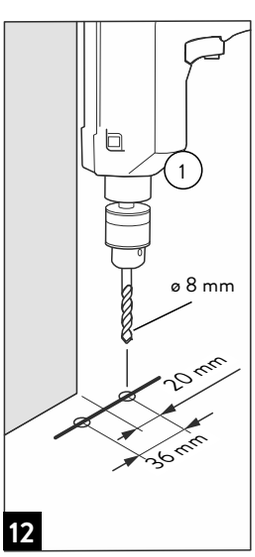
1
ø 8 mm
20 mm
36 mm
12

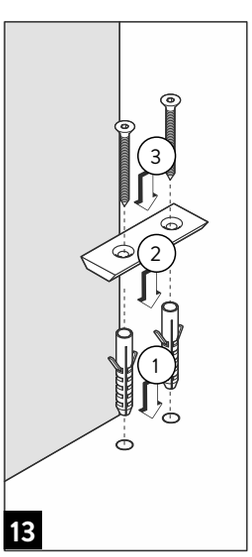
3
2
1
13

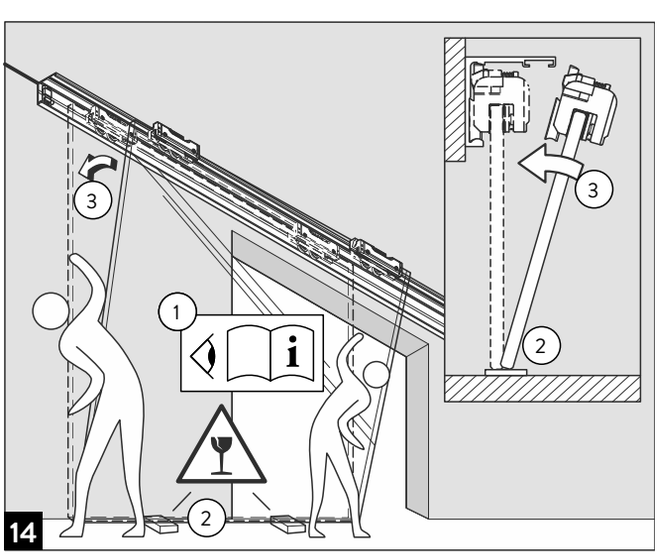
3
3
1
i
2
2
14

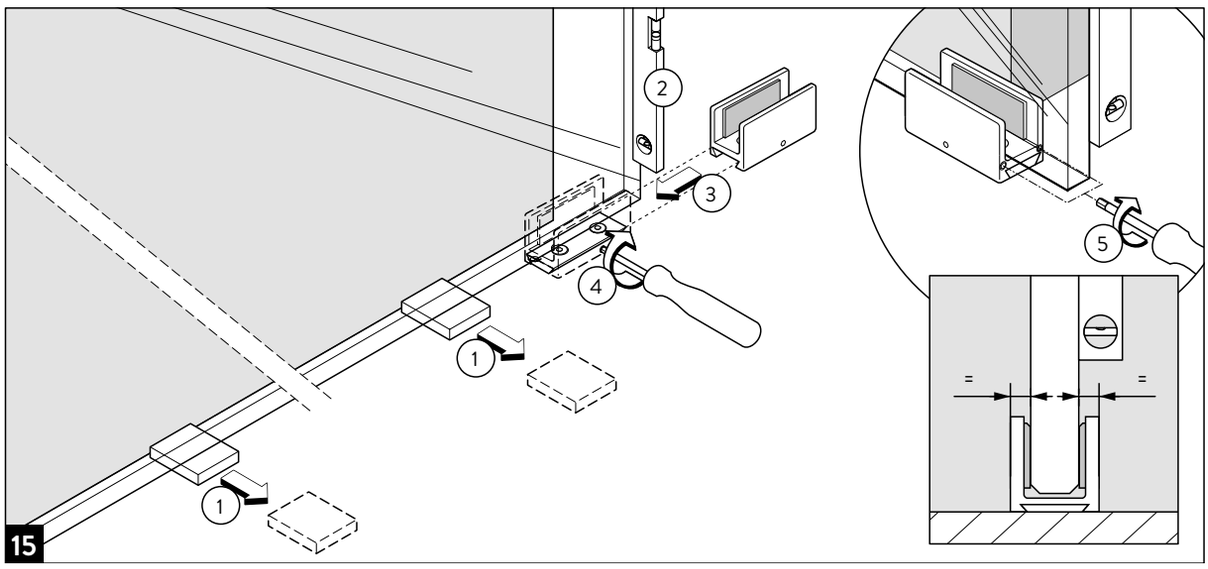
1
2
3
4
5
=
=
15

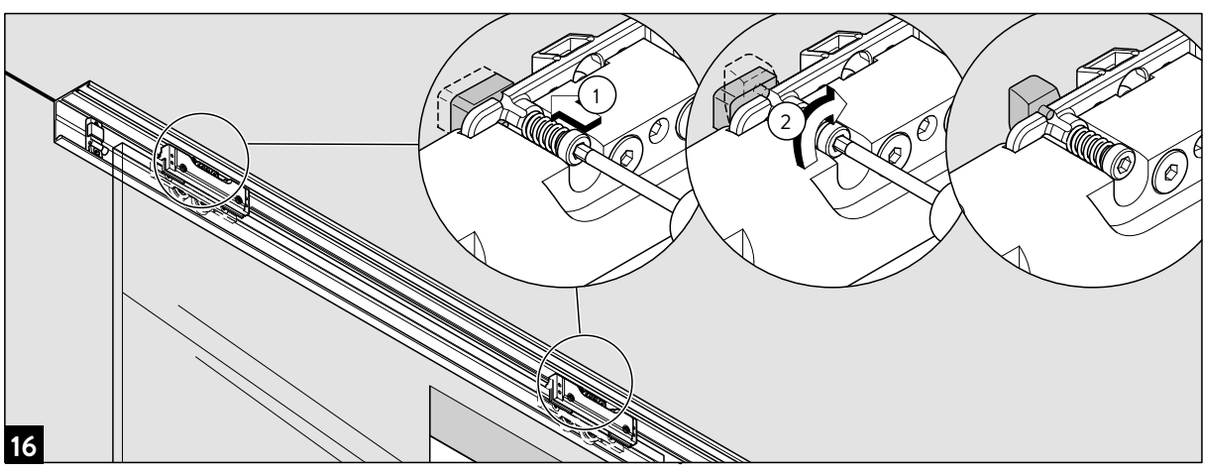
1
2
16

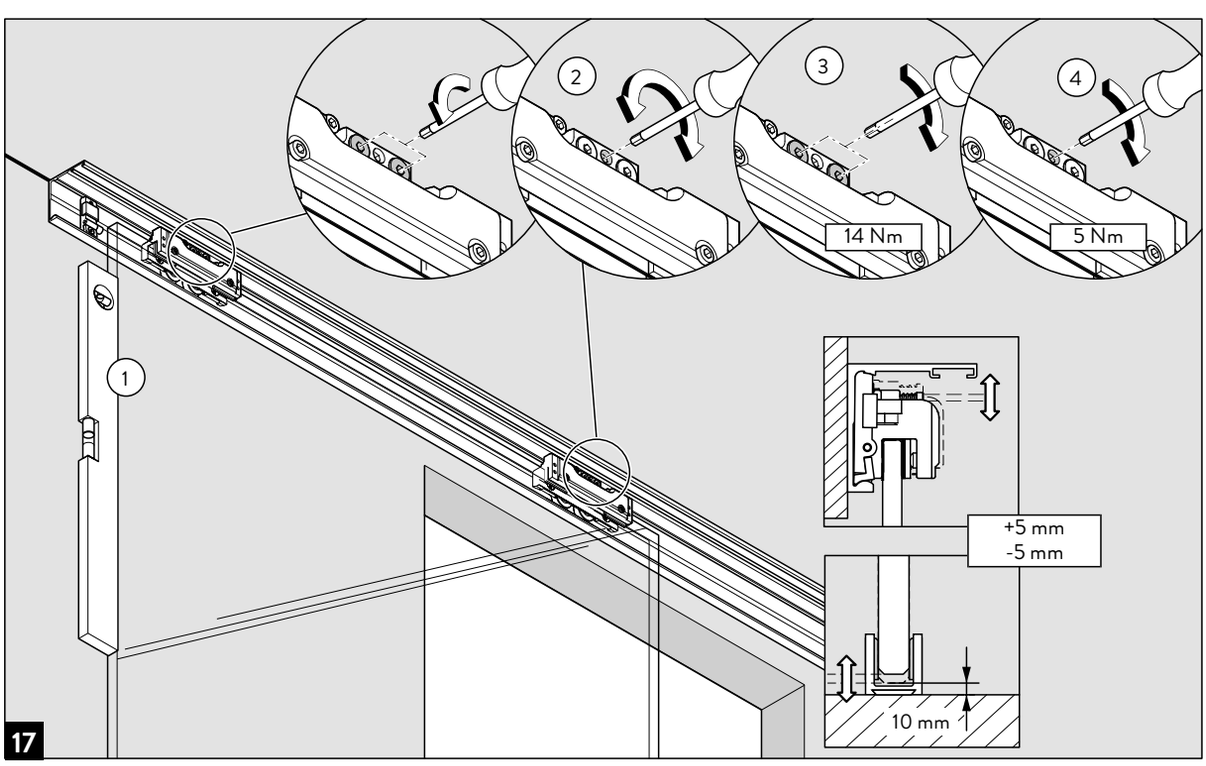
2
3
4
14 Nm
5 Nm
1
+5 mm
-5 mm
10 mm
17

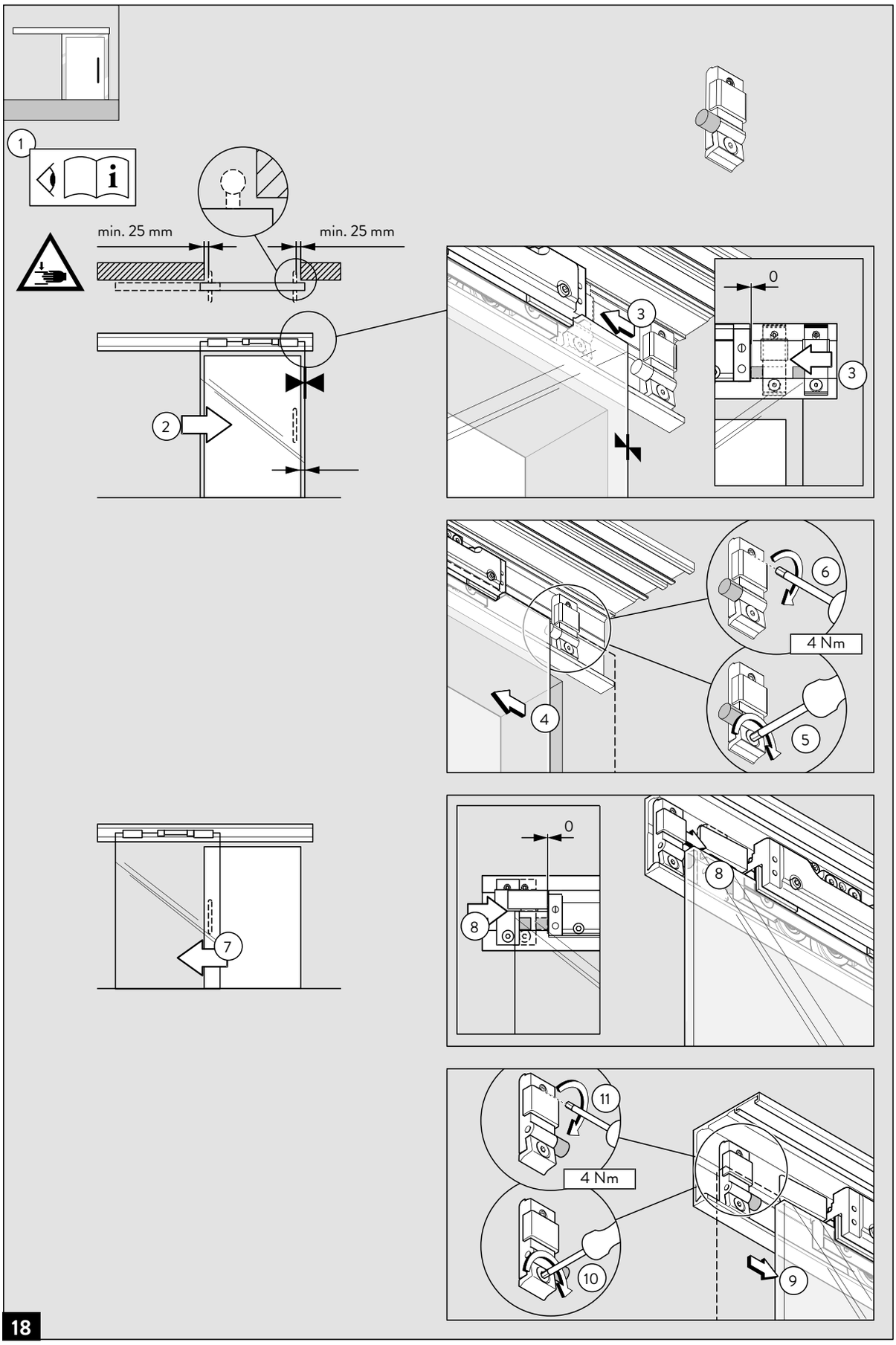
1
min. 25 mm
min. 25 mm
2
3
0
3
6
4 Nm
4
5
7
0
8
8
11
4 Nm
10
9
18

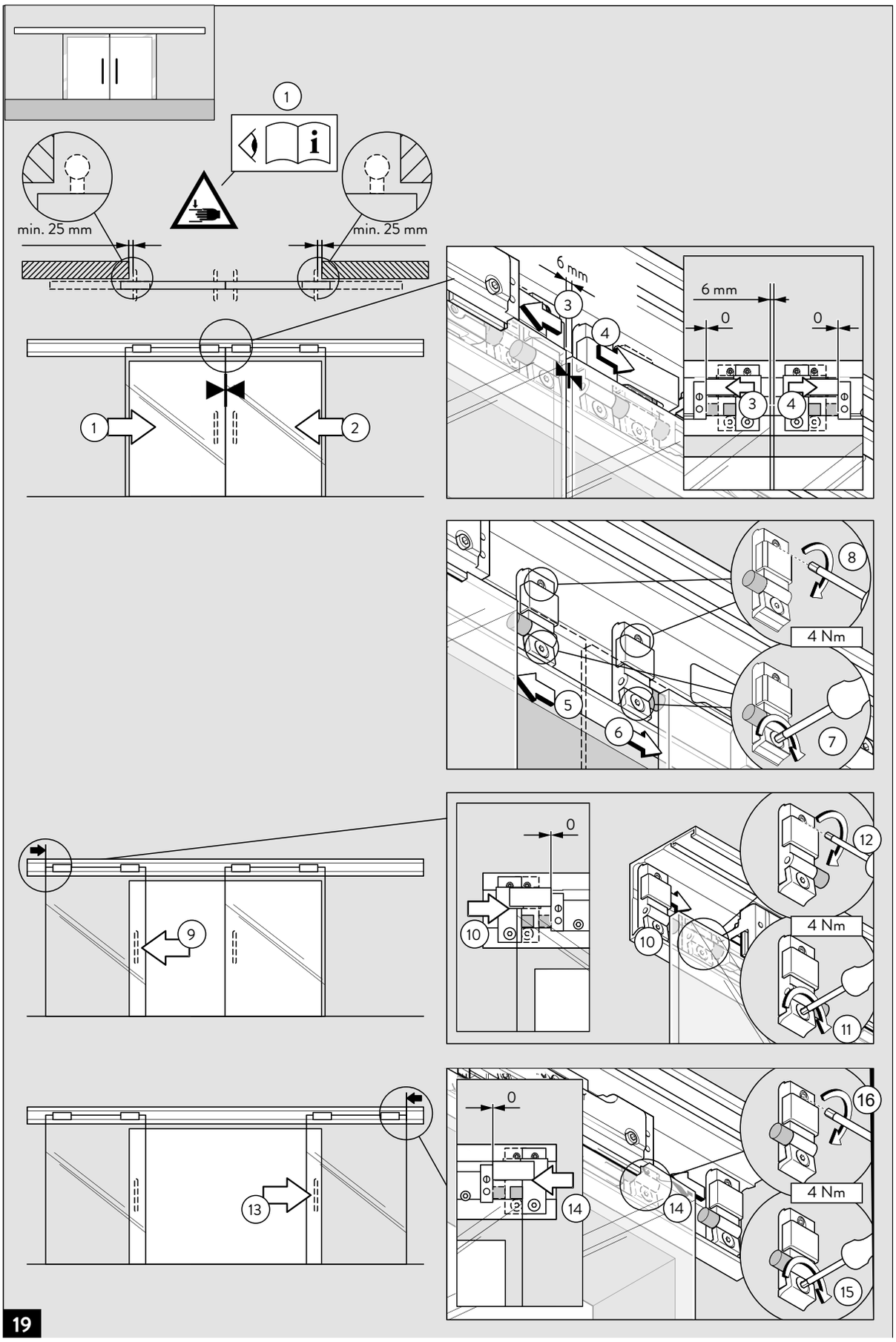
1
min. 25 mm
min. 25 mm
1
2
6 mm
3
4
6 mm
0
0
3
4
8
4 Nm
5
6
7
9
0
10
12
4 Nm
10
11
13
0
14
14
16
4 Nm
15
19

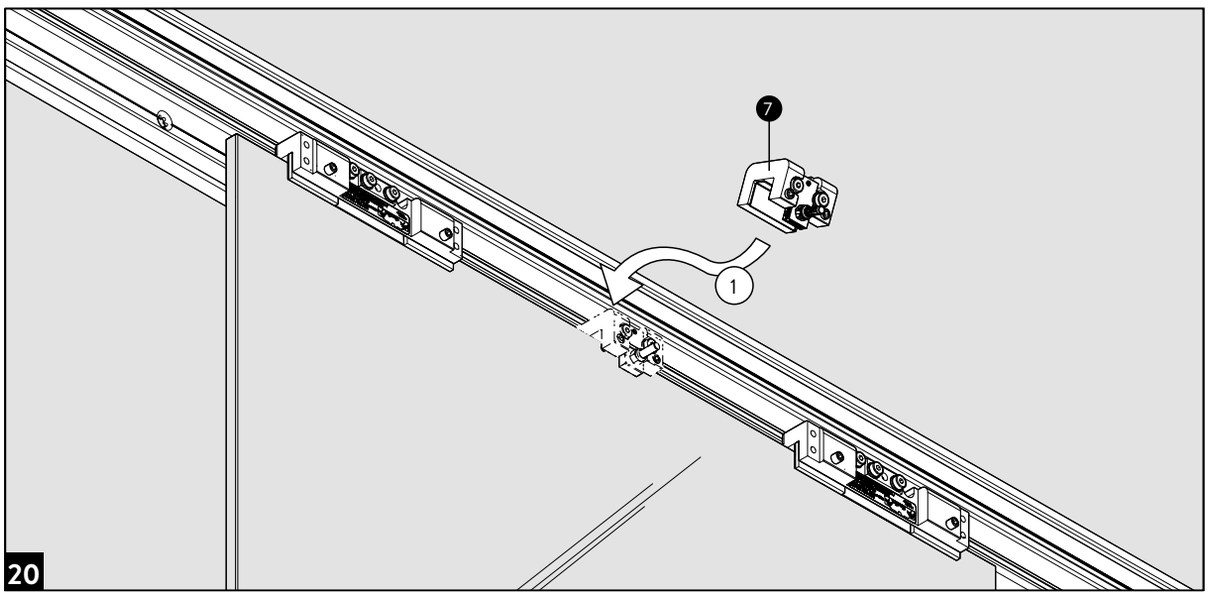
7
1
20

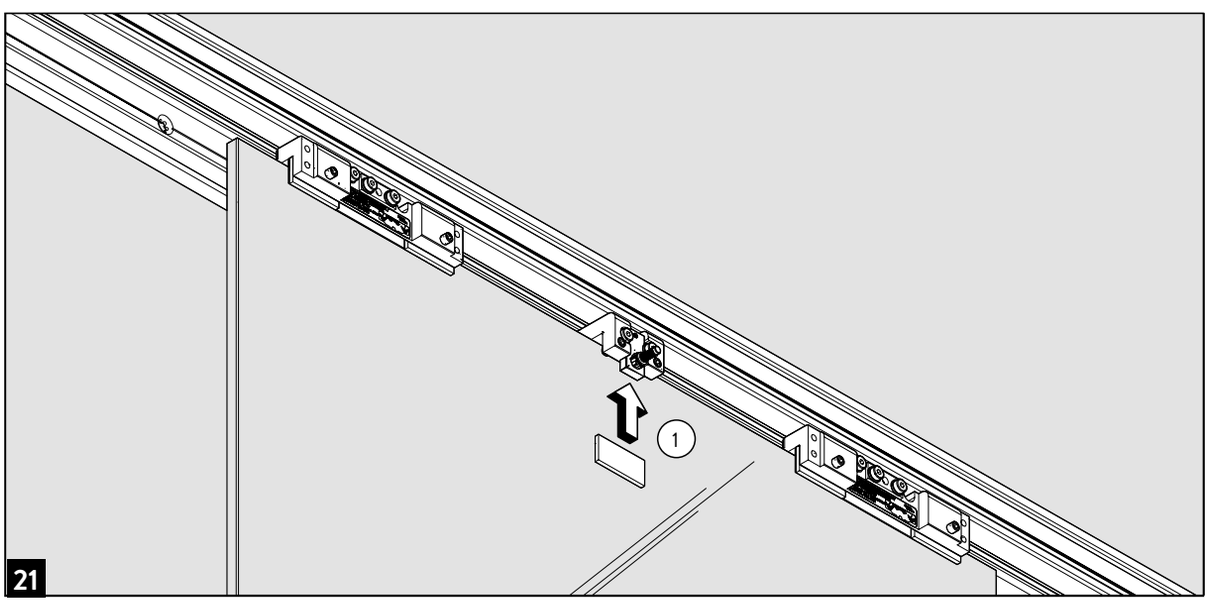
1
21

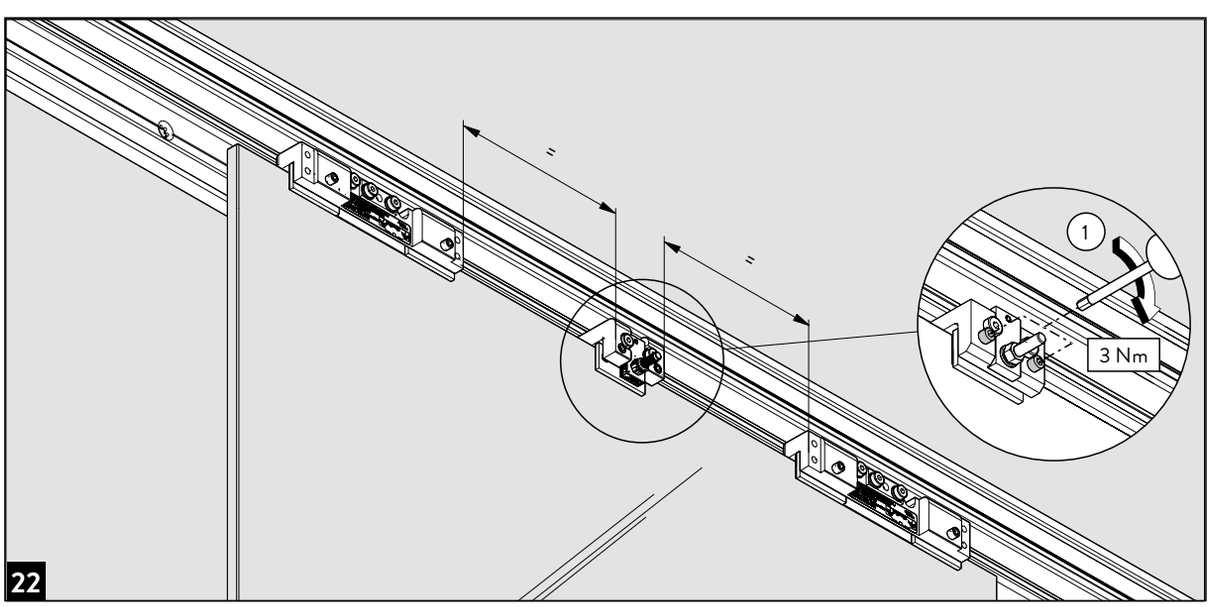
=
=
1
3 Nm
22

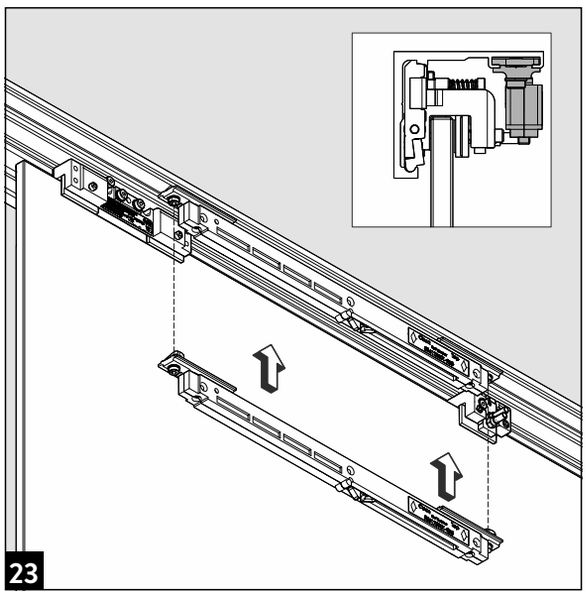
23

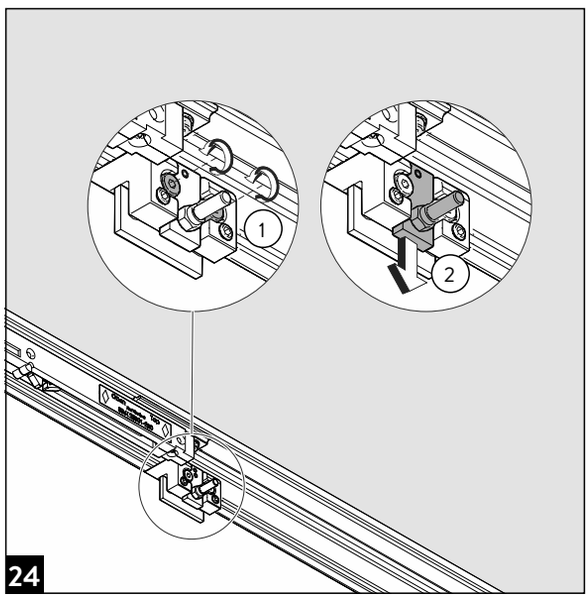
1
2
24

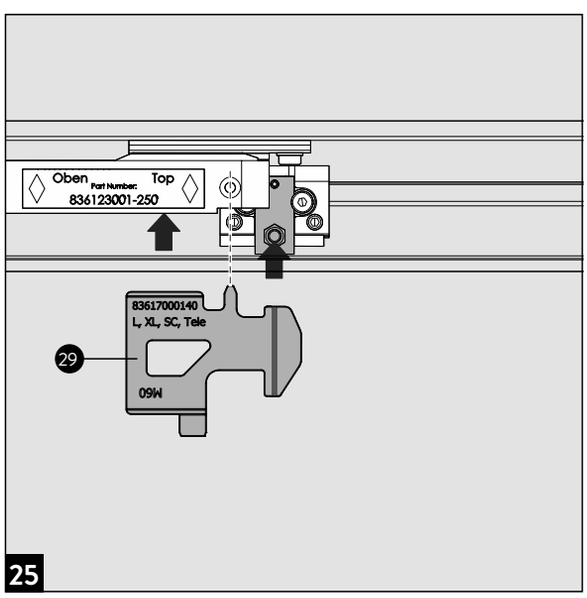
Oben Top
Part Number:
836123001-250
83617000140
L, XL, SC, Tele
29
M60
25

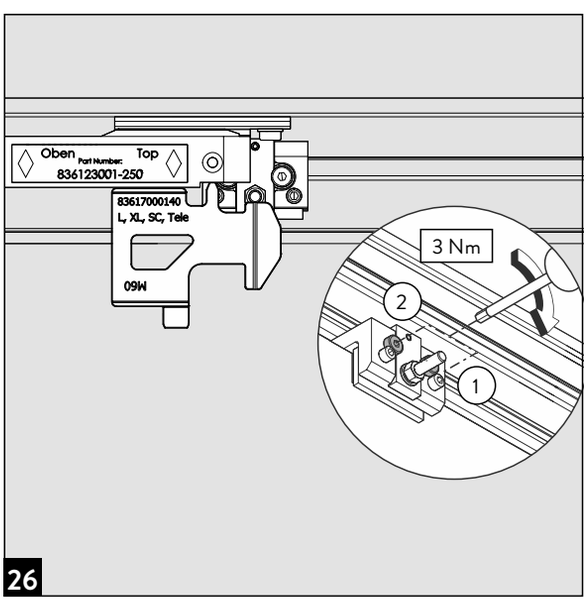
Oben Top
Part Number:
836123001-250
83617000140
L, XL, SC, Tele
M60
3 Nm
2
1
26

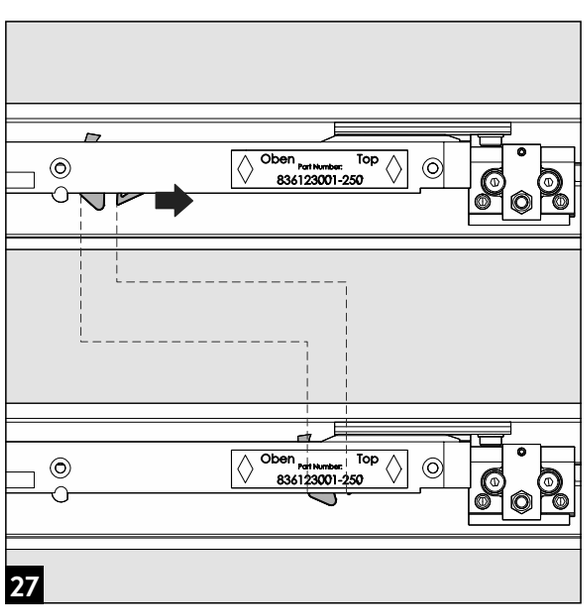
Oben Top
Part Number:
836123001-250
Oben Top
Part Number:
836123001-250
27

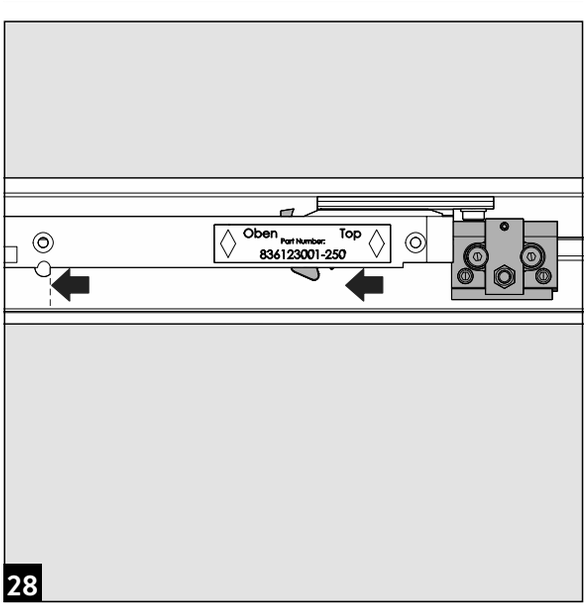
Oben Top
Part Number:
836123001-250
28

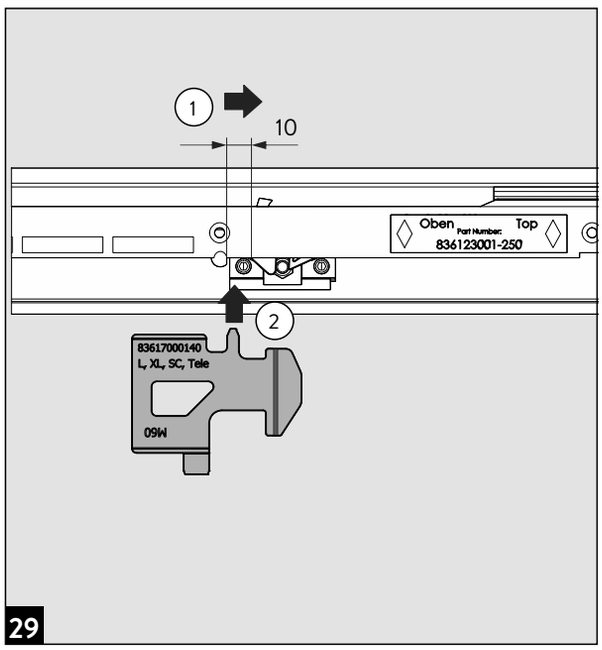
1
10
Oben
Part Number:
Top
836123001-250
2
83617000140
L, XL, SC, Tele
09W
29

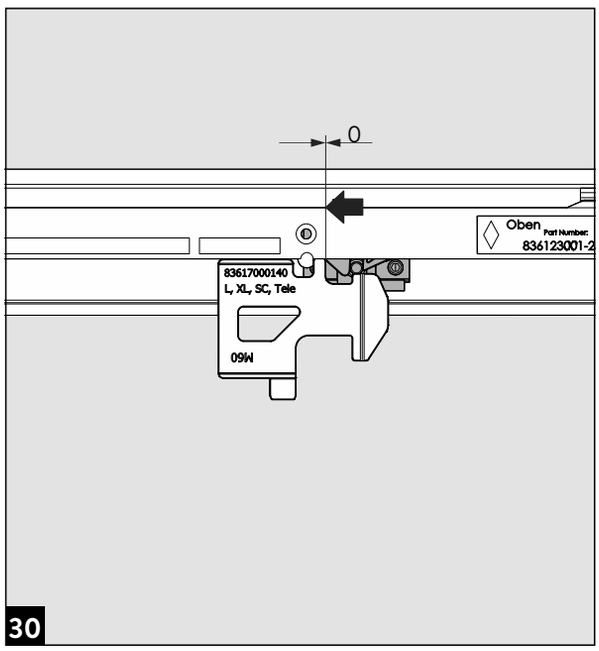
0
Oben
Part Number:
836123001-2
83617000140
L, XL, SC, Tele
09W
30

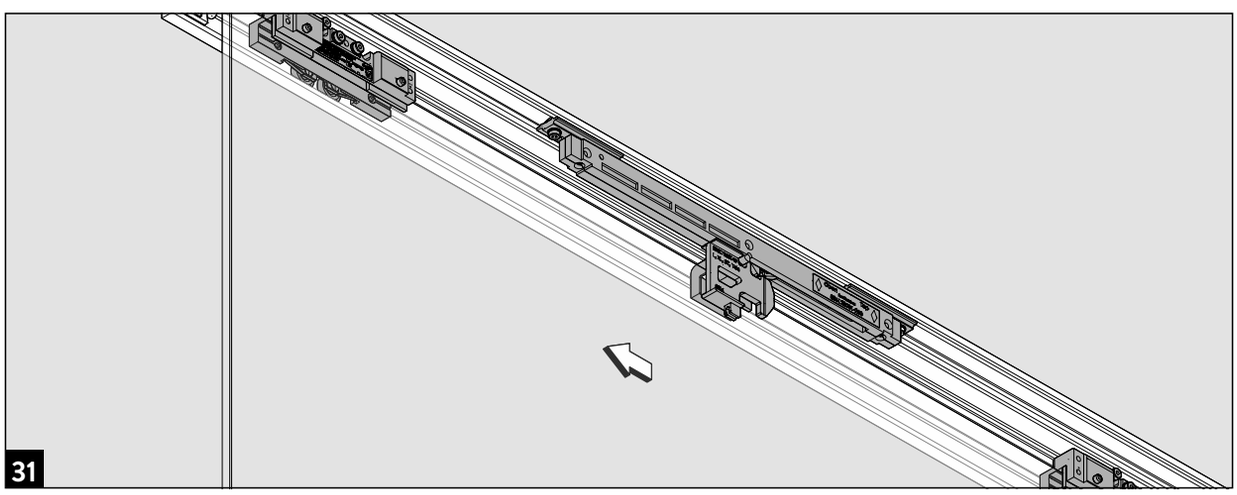
31

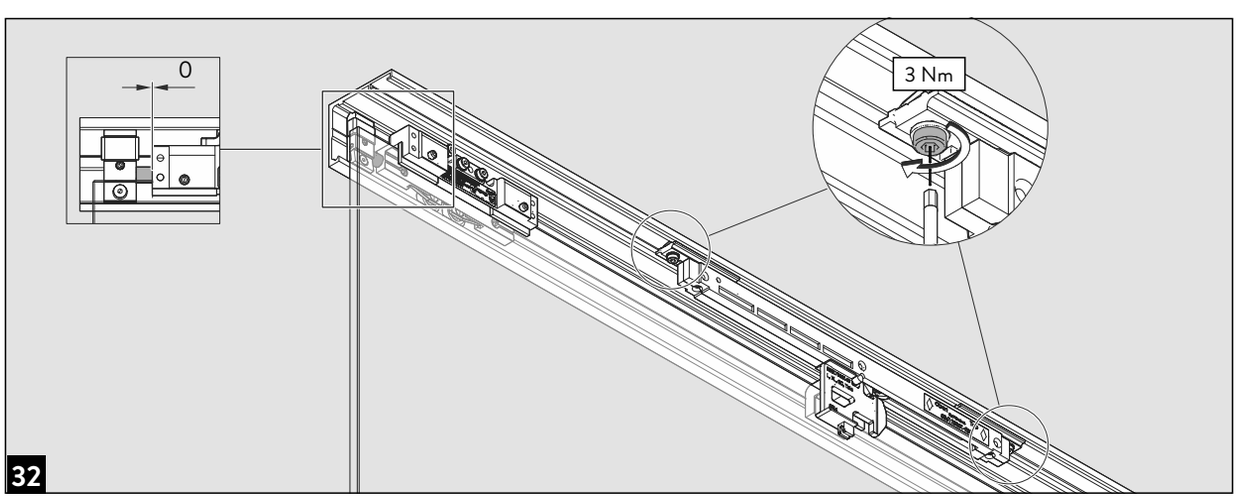
0
3 Nm
32

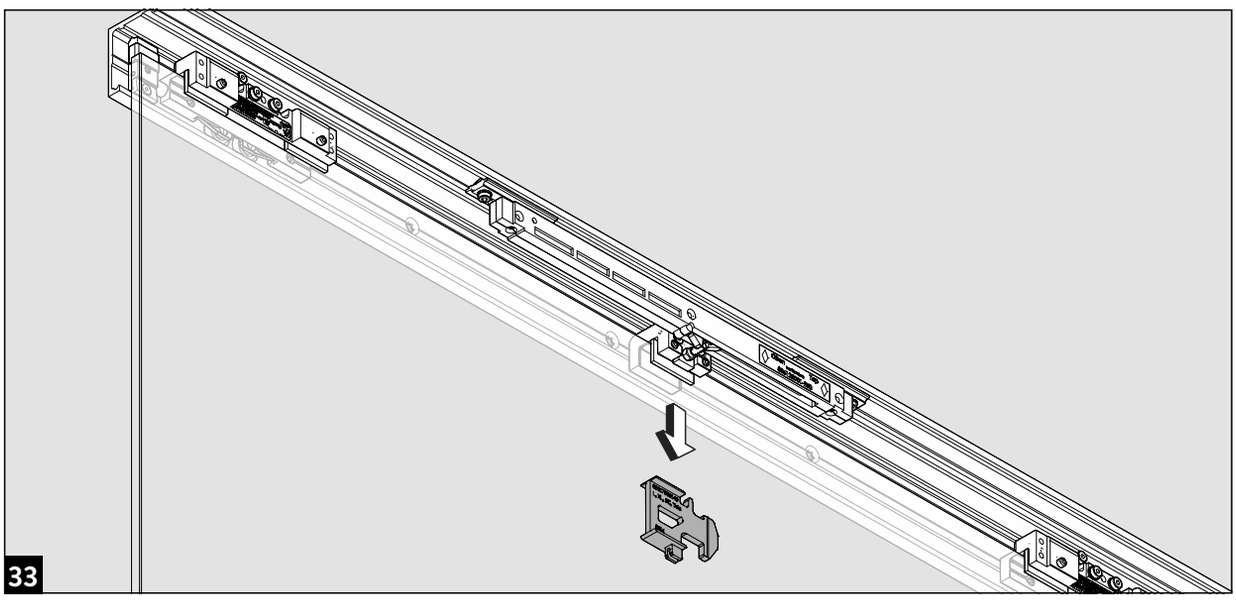
33

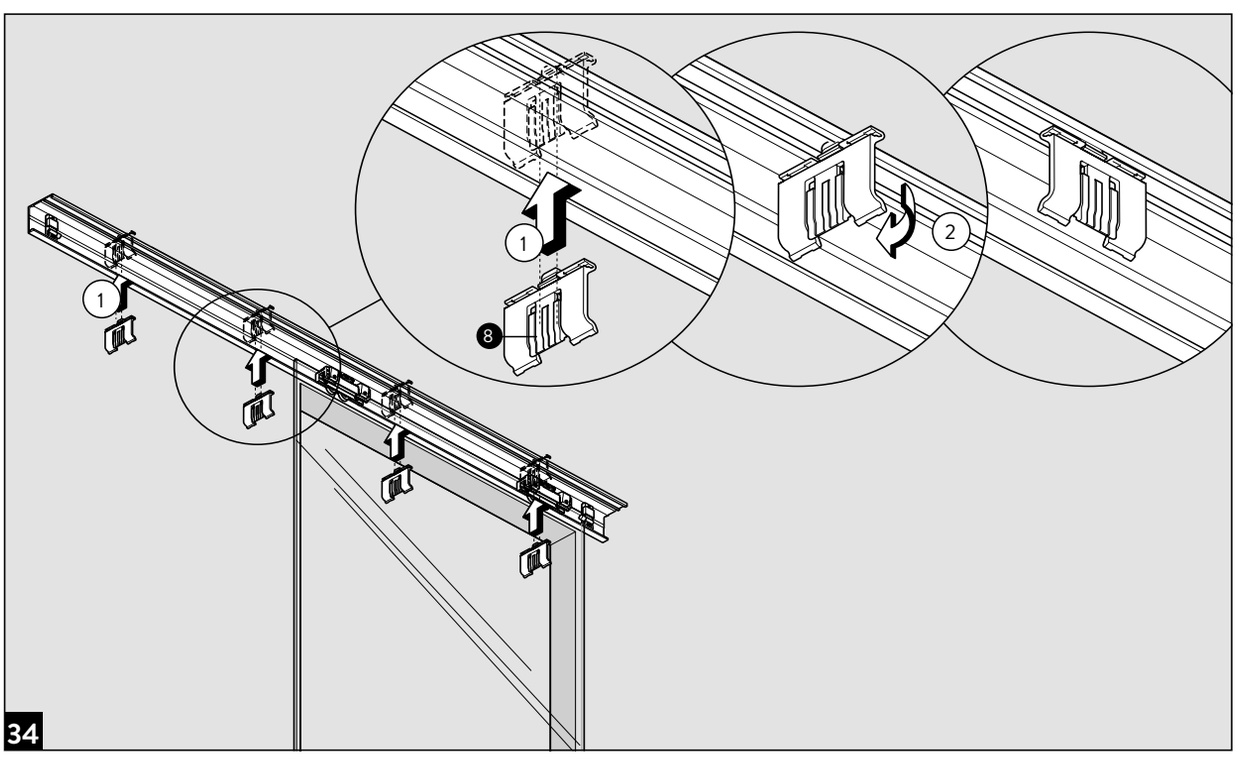
1
1
2
8
34

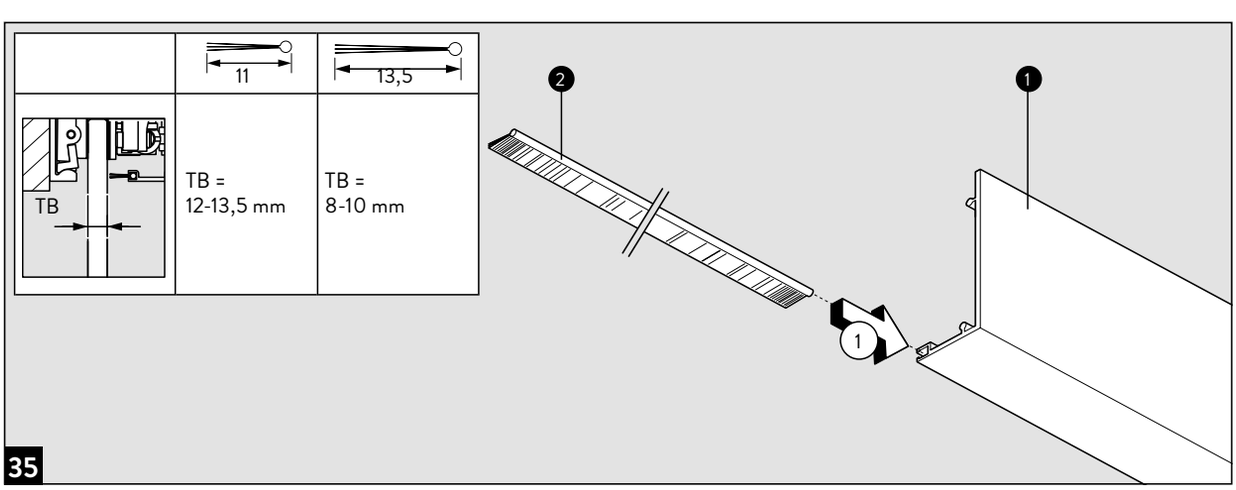
11
13,5
TB
TB =
12-13,5 mm
TB =
8-10 mm
2
1
1
35

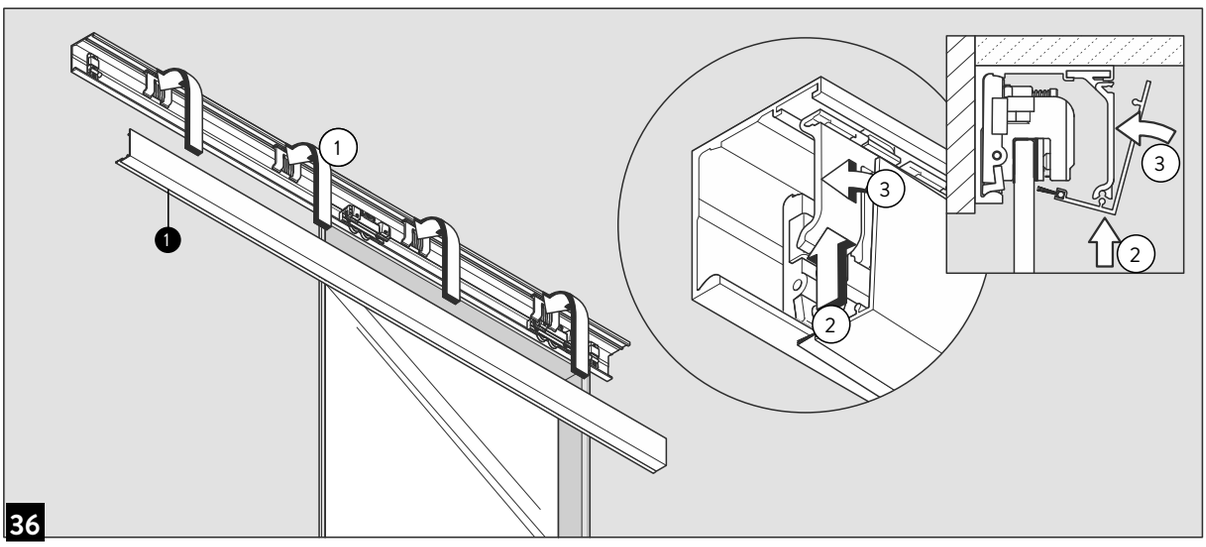
1
1
3
2
3
2
36

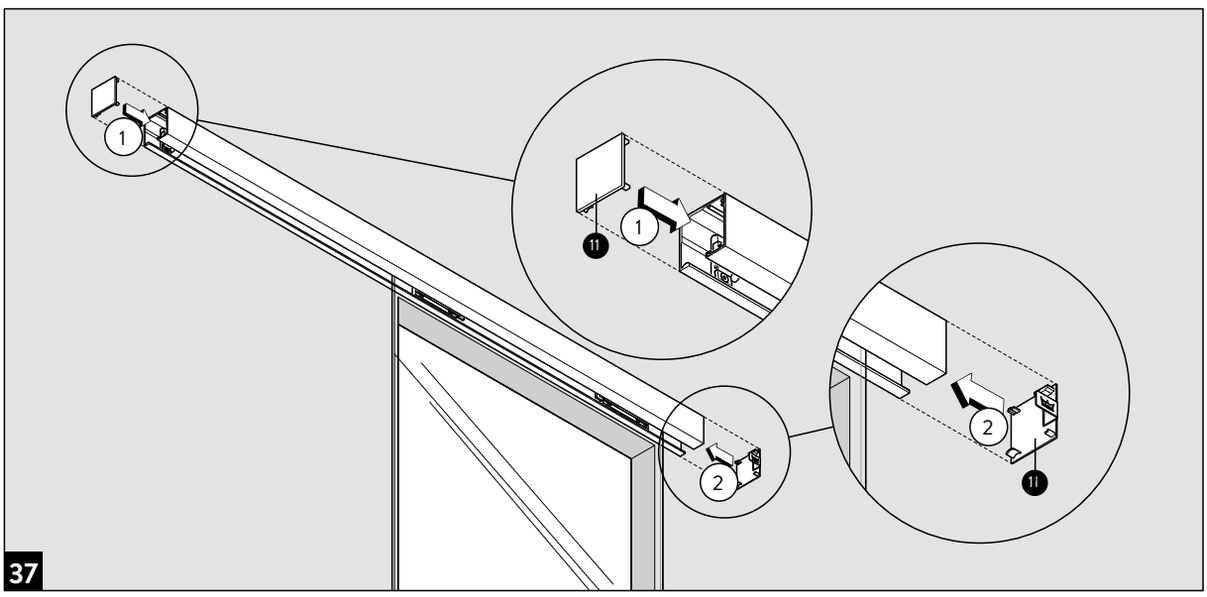
1
1
1i
2
2
1i
37

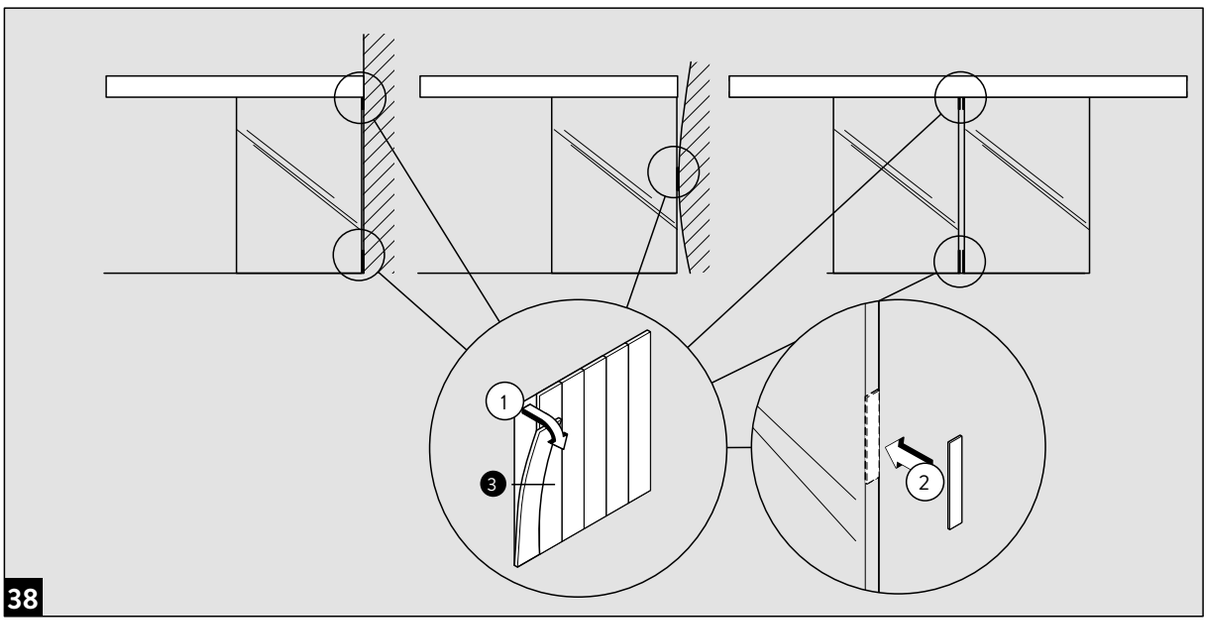
1
3
2
38

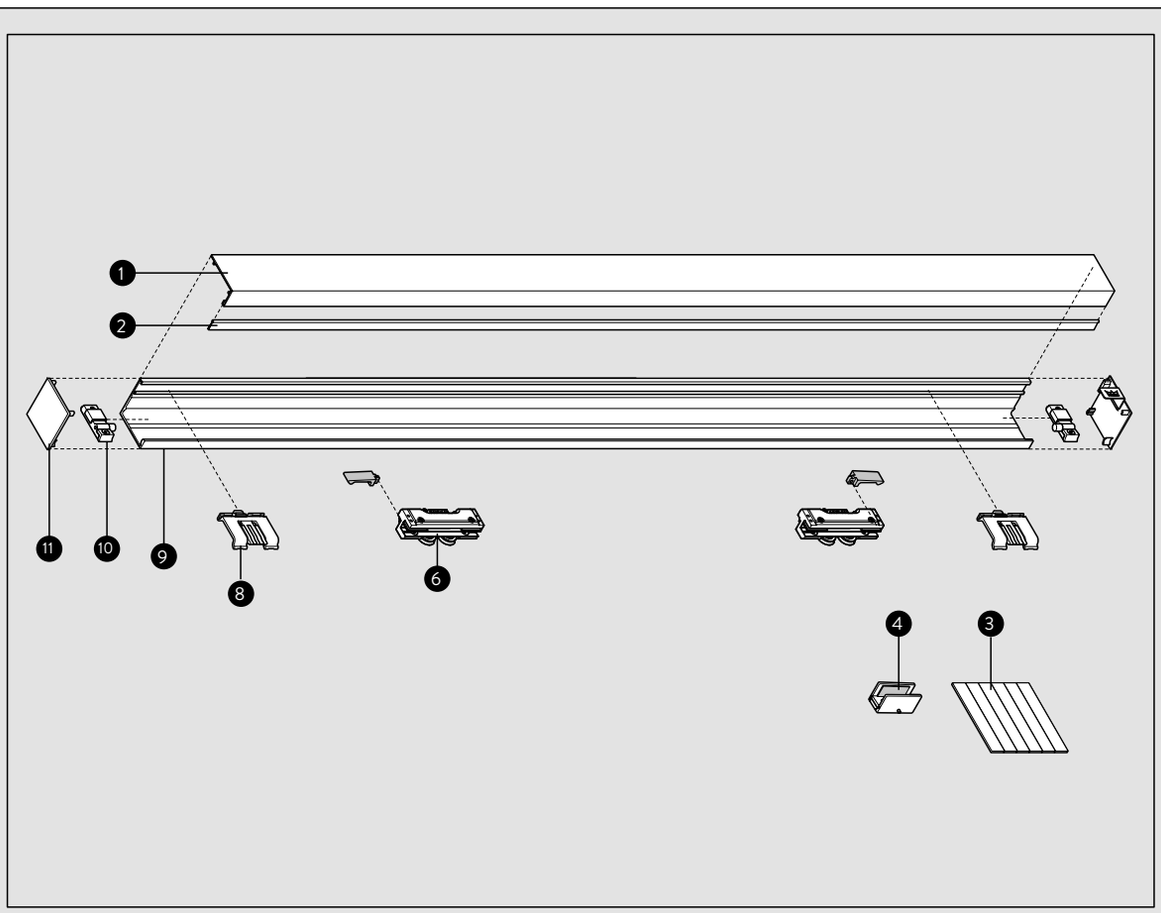
1
2
11
10
9
8
6
4
3

1

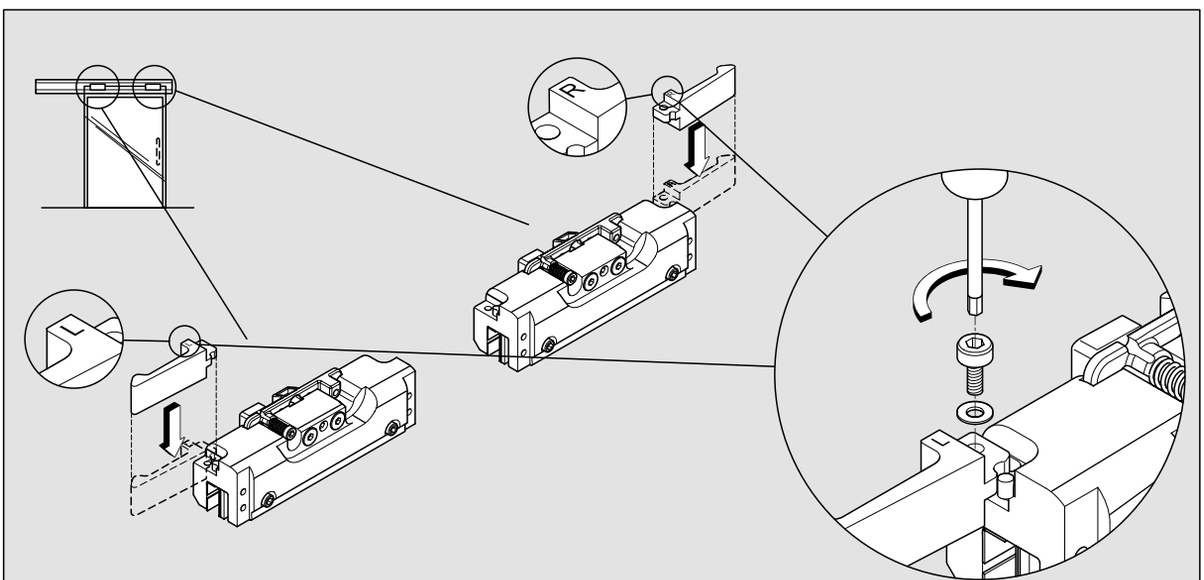


2

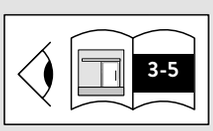


3

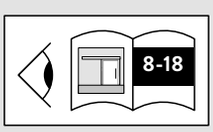


4

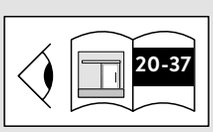


5

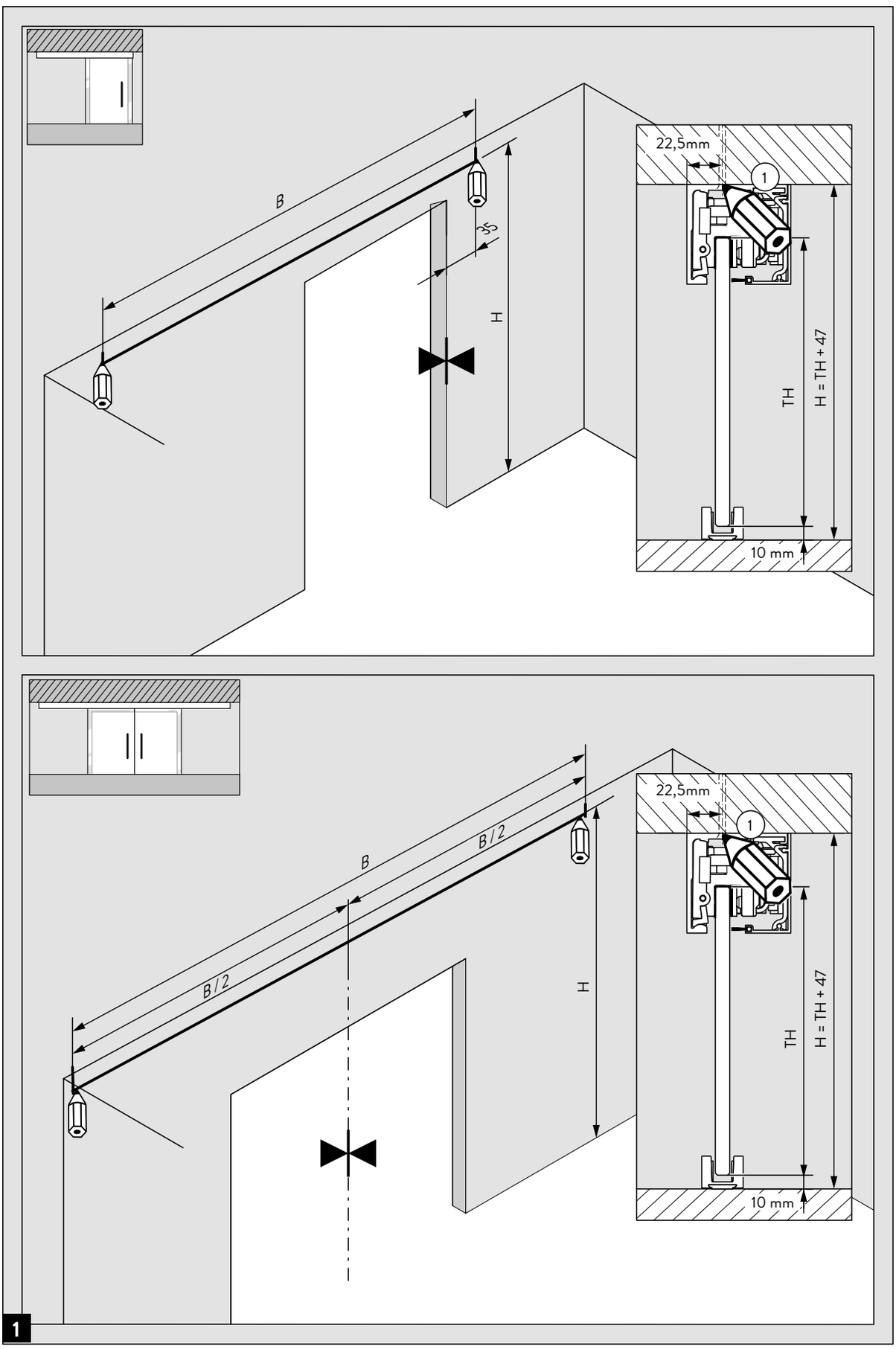
B
35
H
22,5mm
1
TH
H = TH + 47
10 mm
B
B / 2
B / 2
H
22,5mm
1
TH
H = TH + 47
10 mm
1

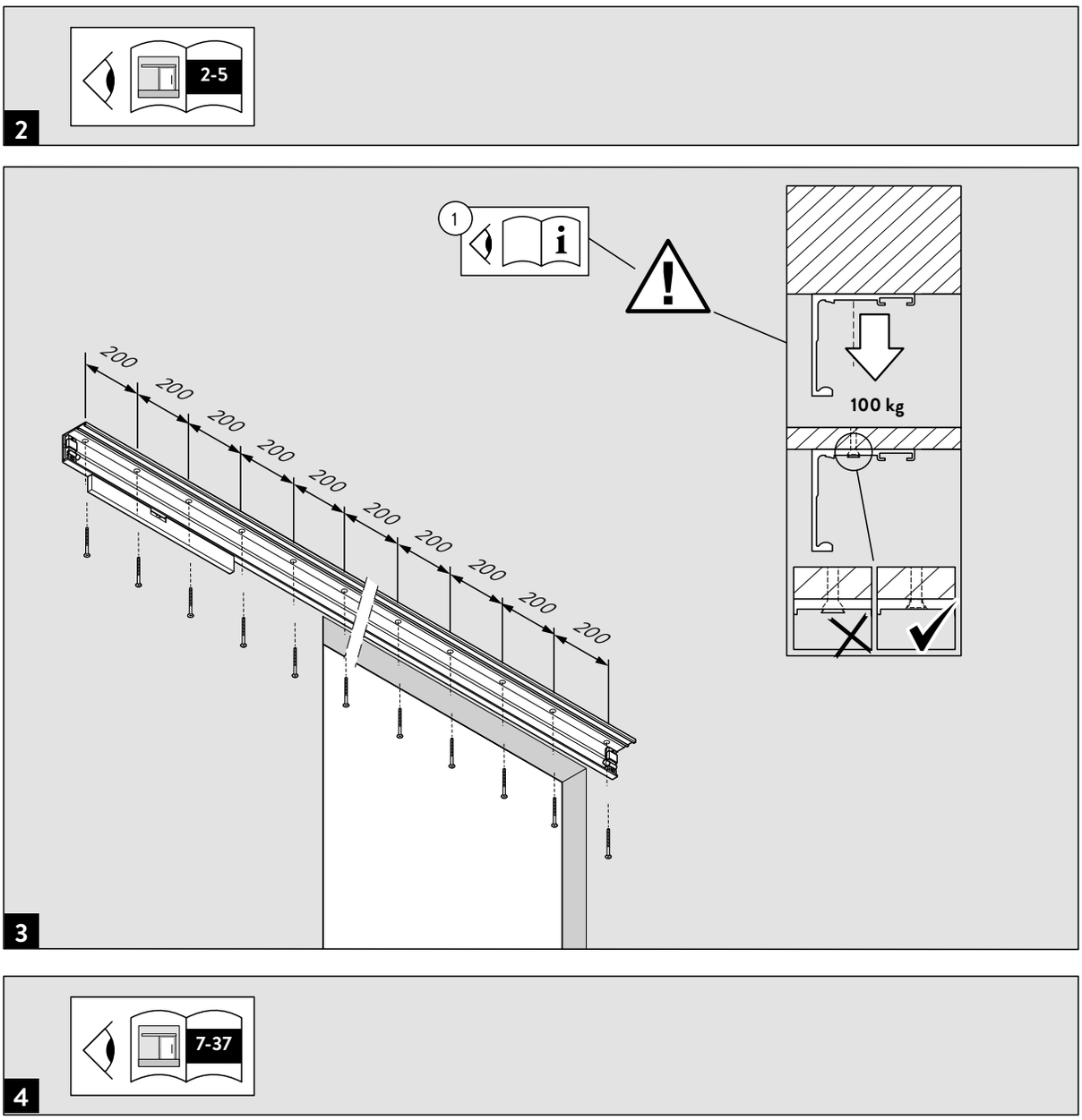
2
2-5
3
1
200
200
200
200
200
200
200
200
200
200
100 kg
4
7-37

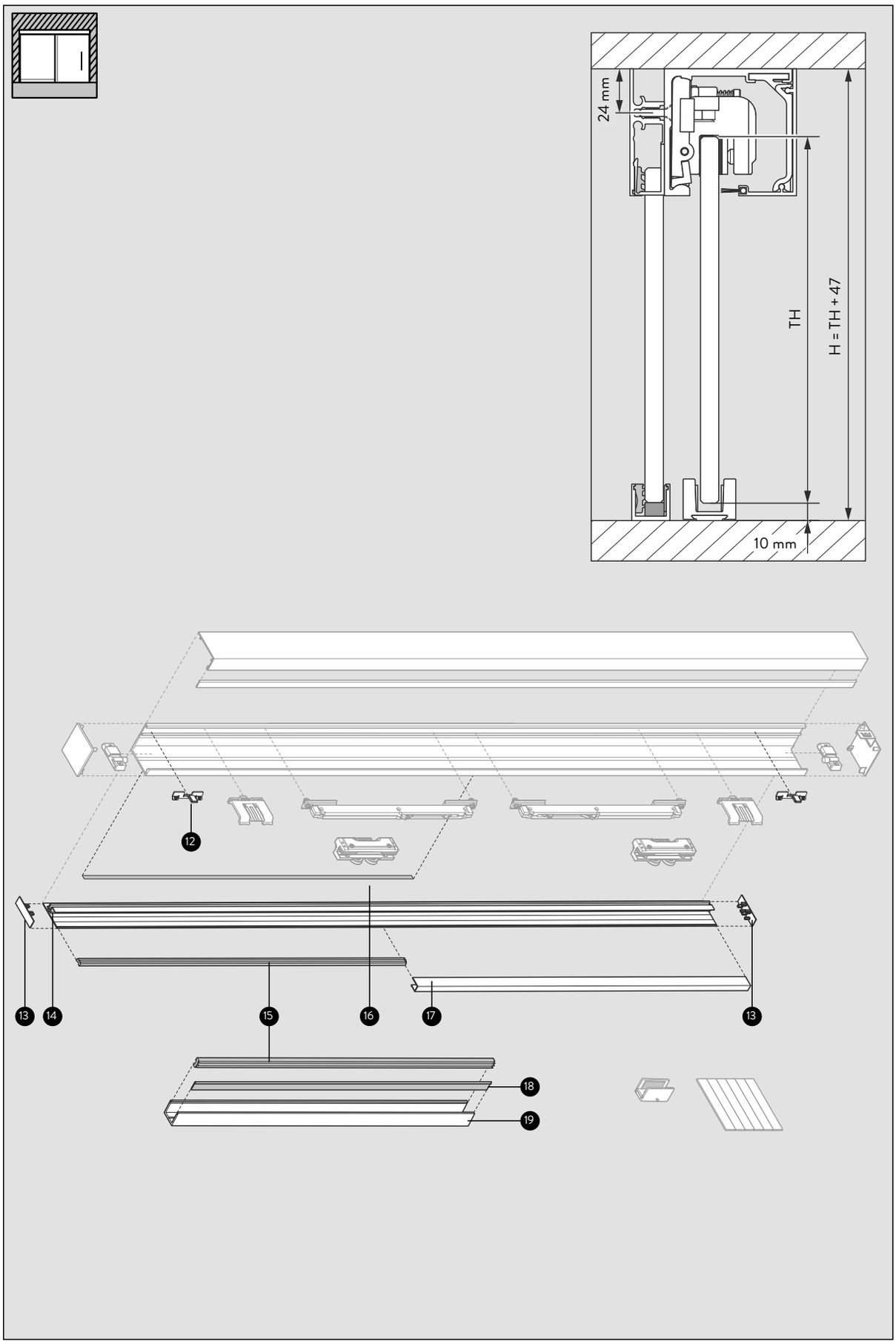
24 mm
TH
H = TH + 47
10 mm
12
13
14
15
16
17
13
18
19

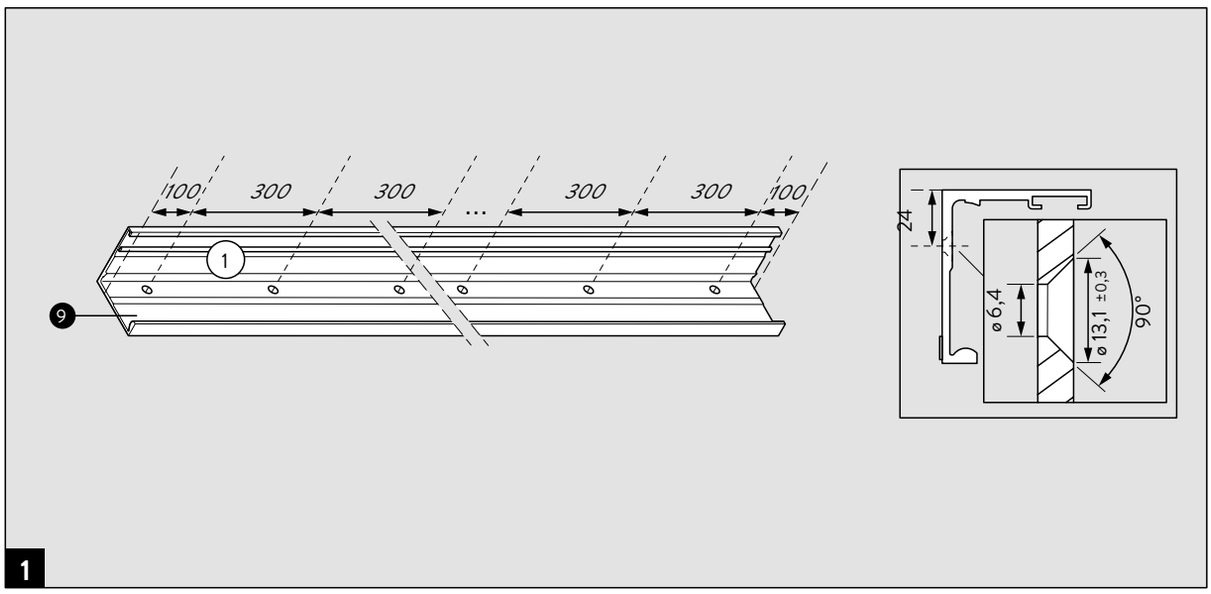
100
300
300
...
300
300
100
1
9
24
ø 6,4
ø 13,1 ±0,3
90°
1

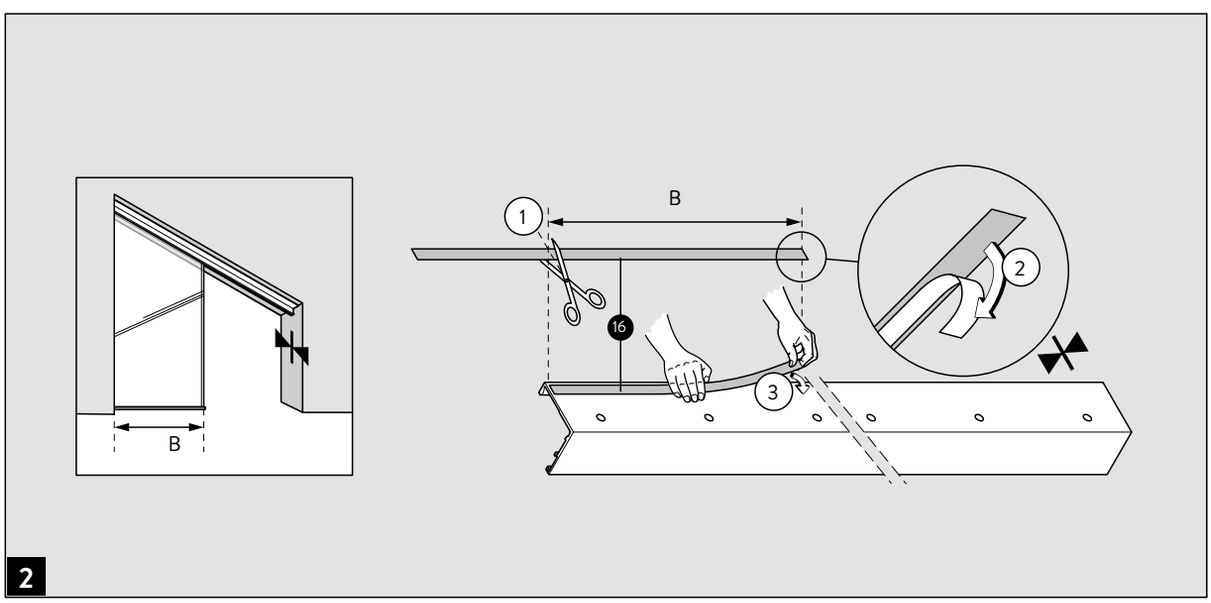
B
1
B
16
2
3
2

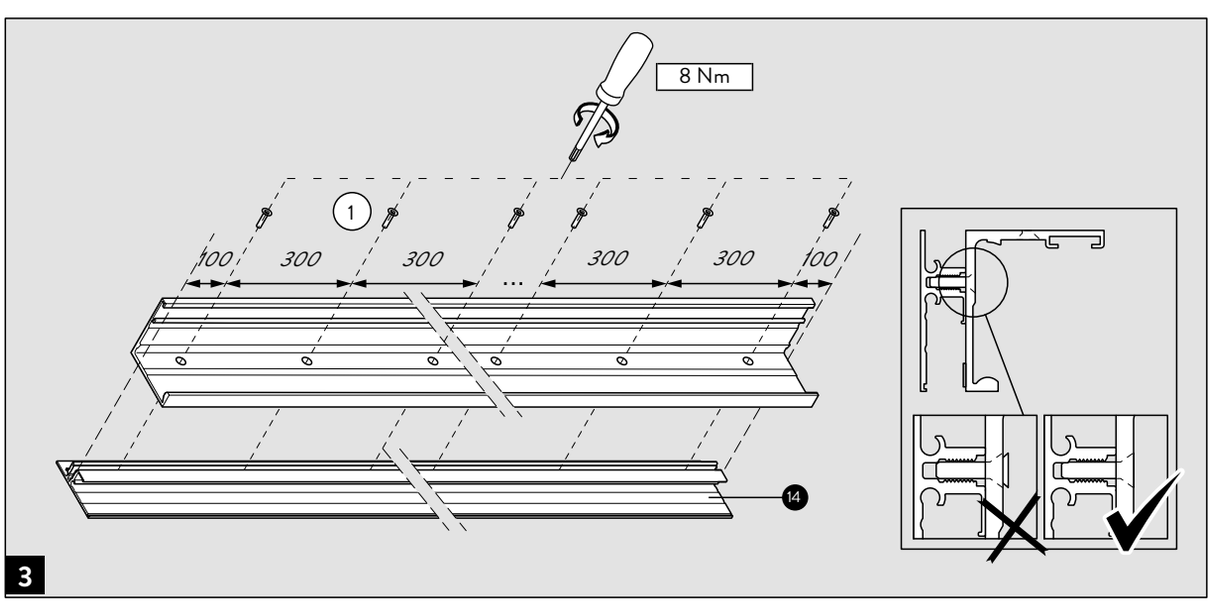
8 Nm
1
100
300
300
...
300
300
100
14
3

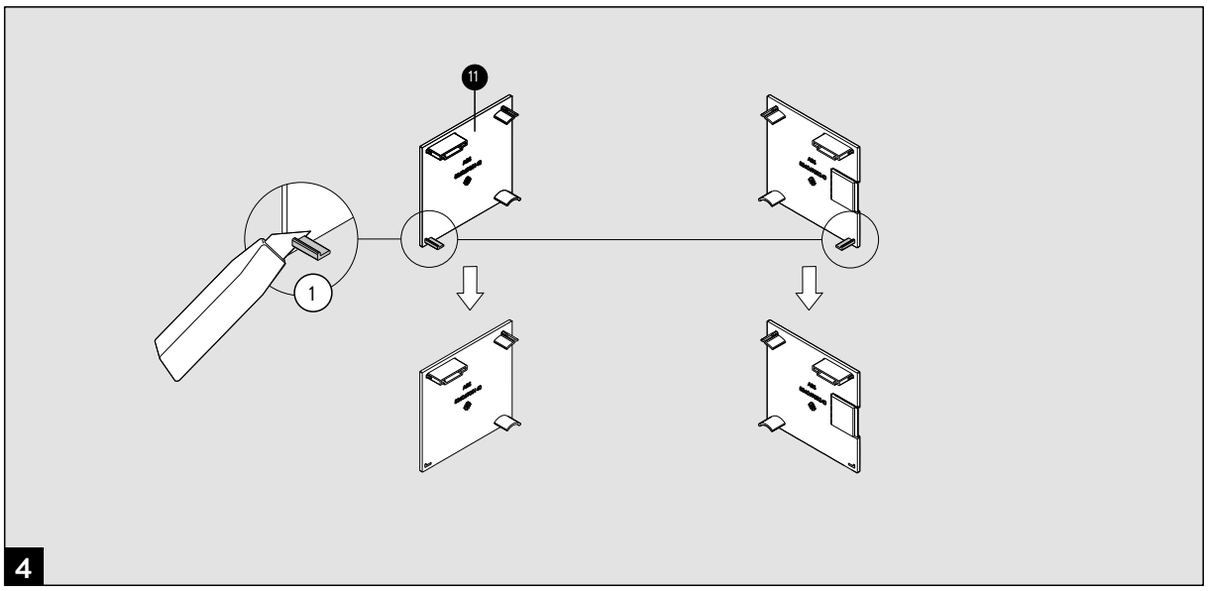
11
1
4

1
5
5

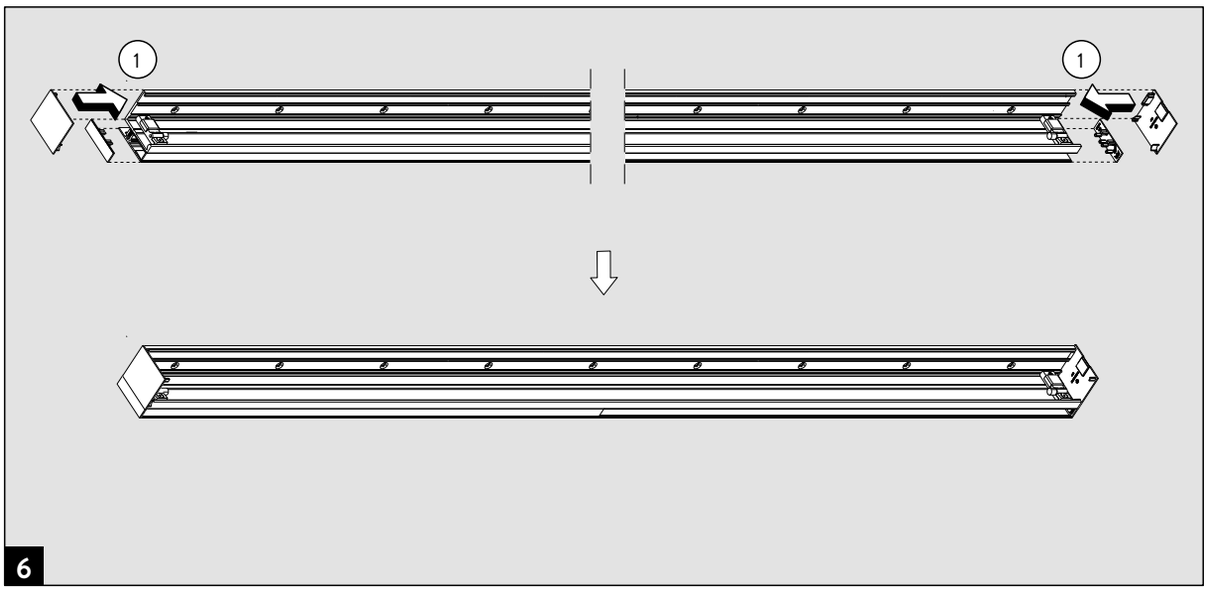
1
1
6

1
1-3
7

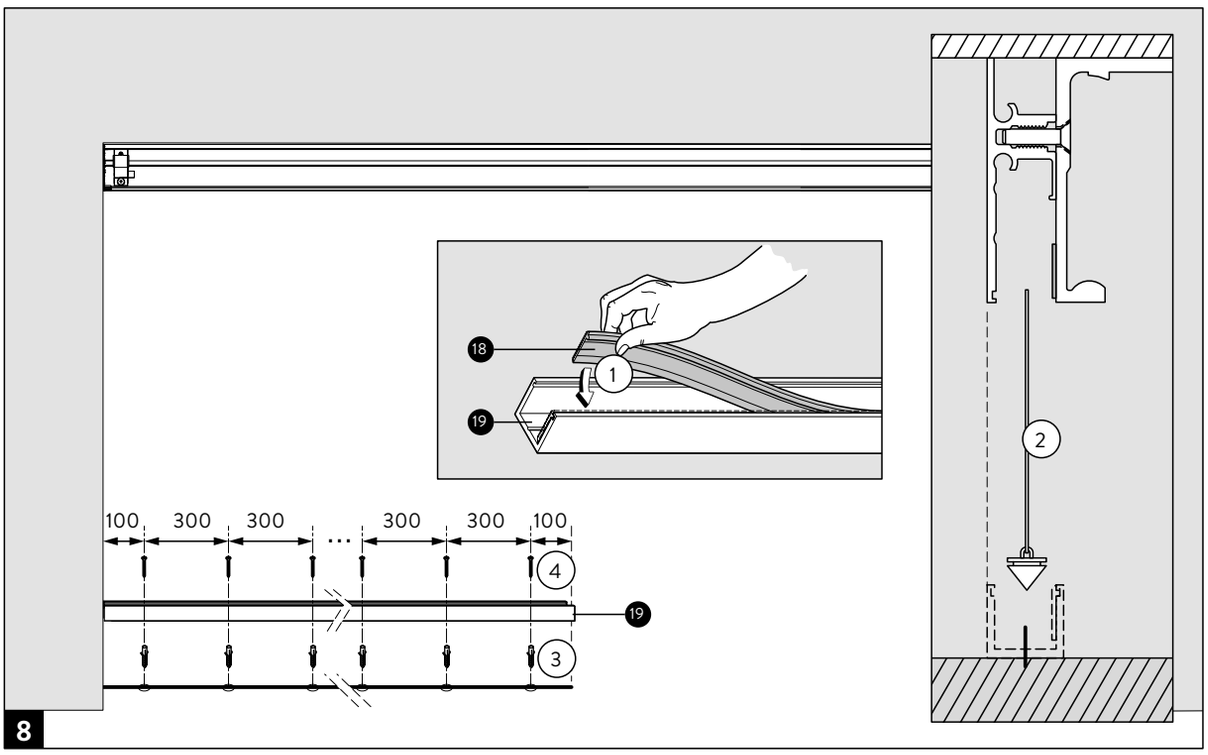
18
1
19
2
100
300
300
300
300
100
4
19
3
8

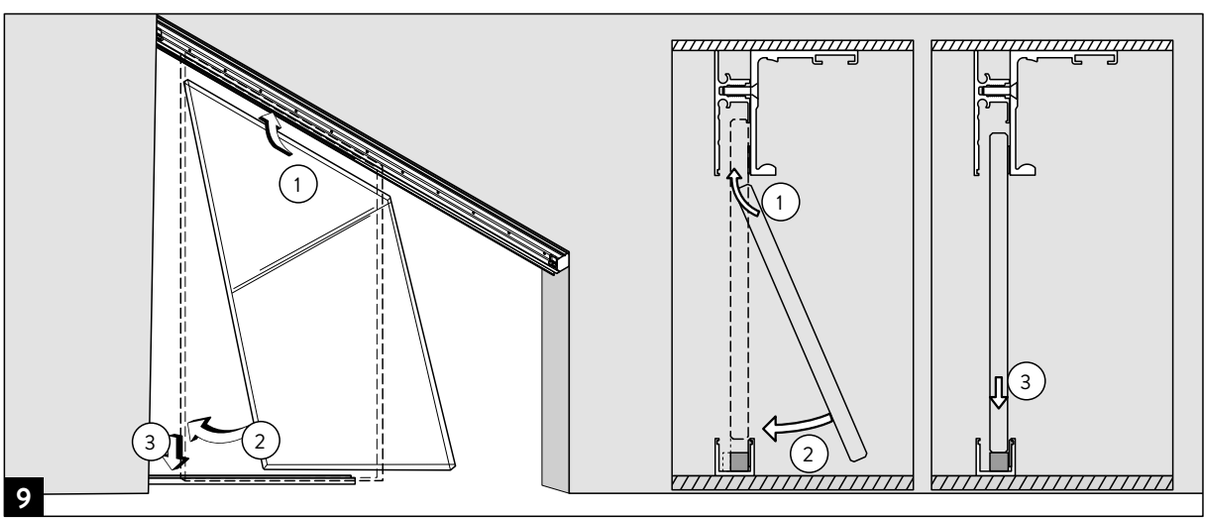
1
3
2
1
2
3
9

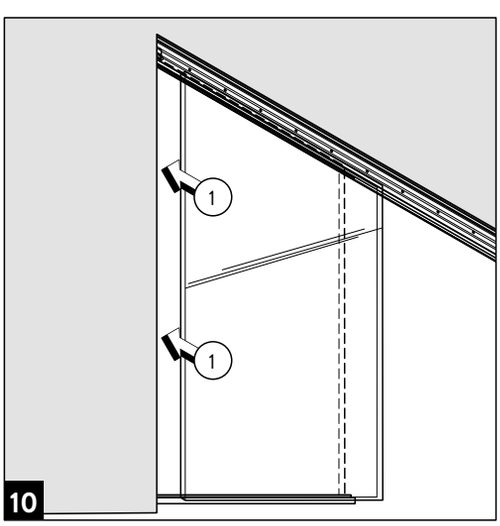
1
1
10

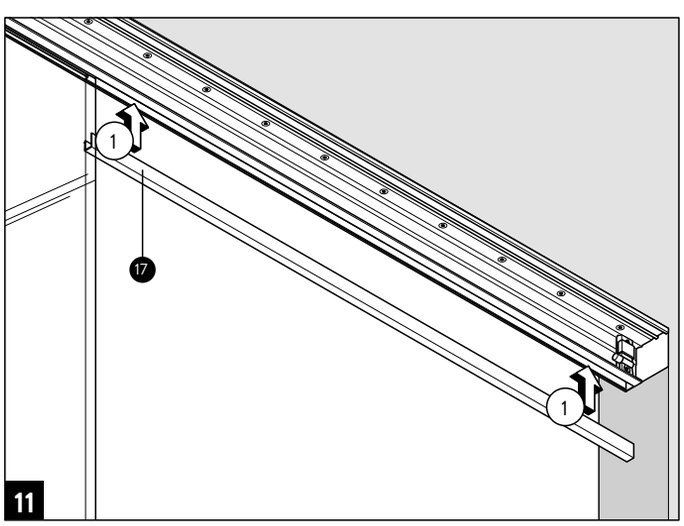
1
17
1
11

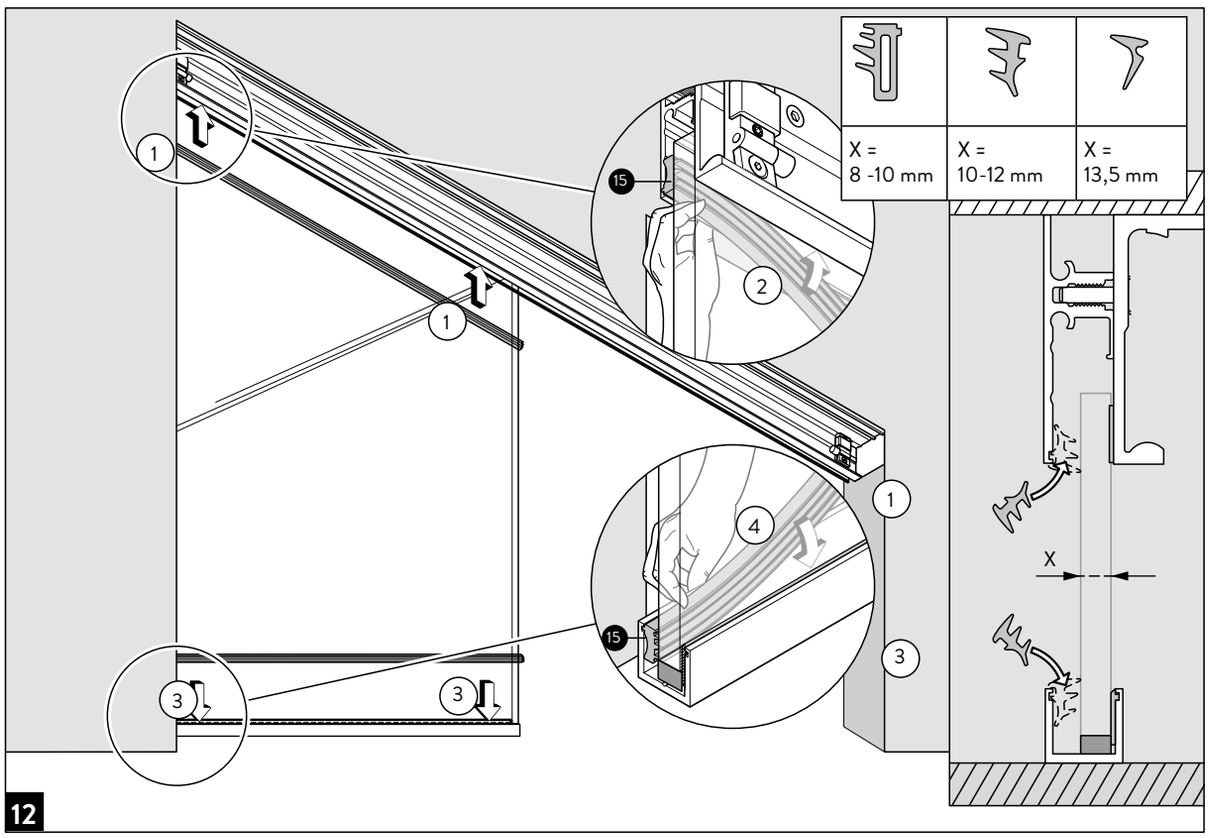
X =
8 -10 mm
X =
10-12 mm
X =
13,5 mm
X
1
2
3
4
15
12

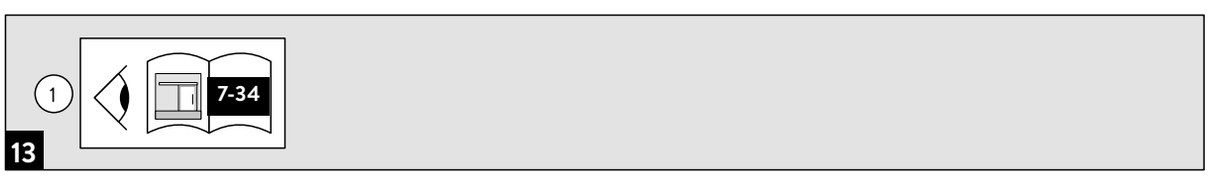
1
7-34
13

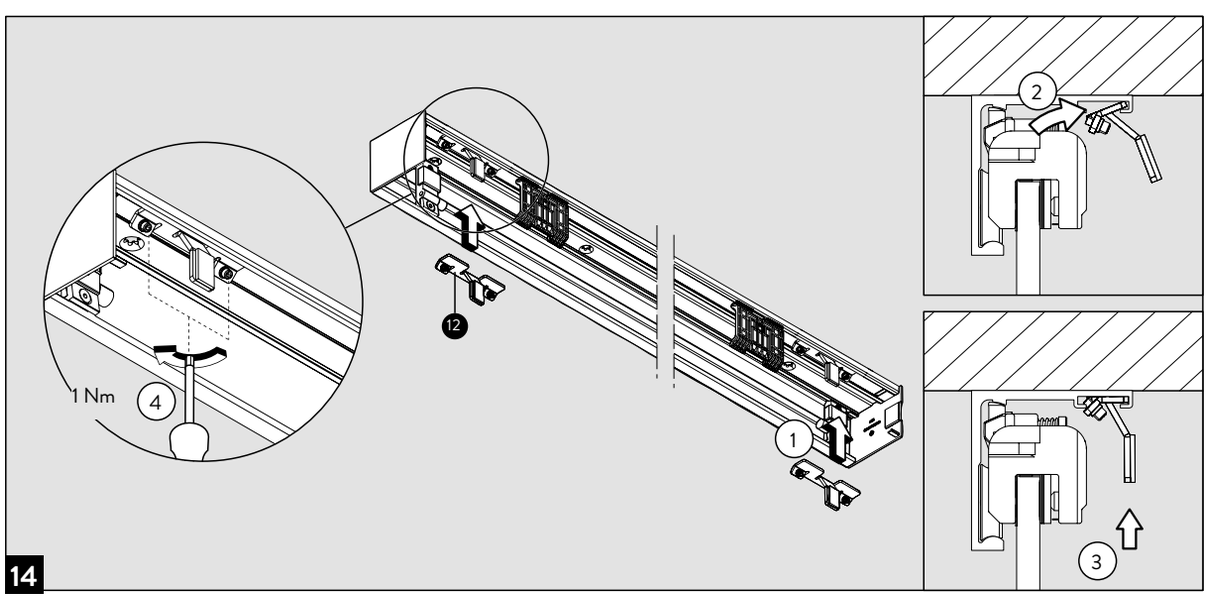
1 Nm
4
12
1
2
3
14

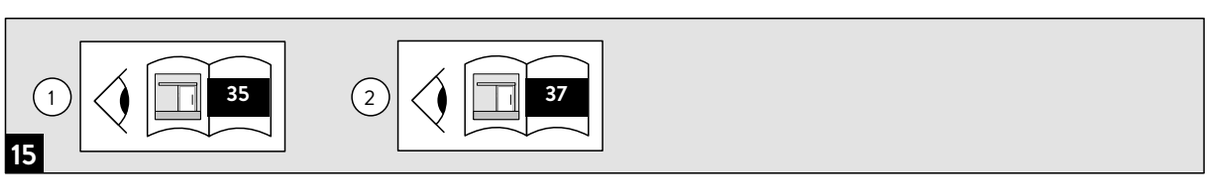
1
35
2
37
15

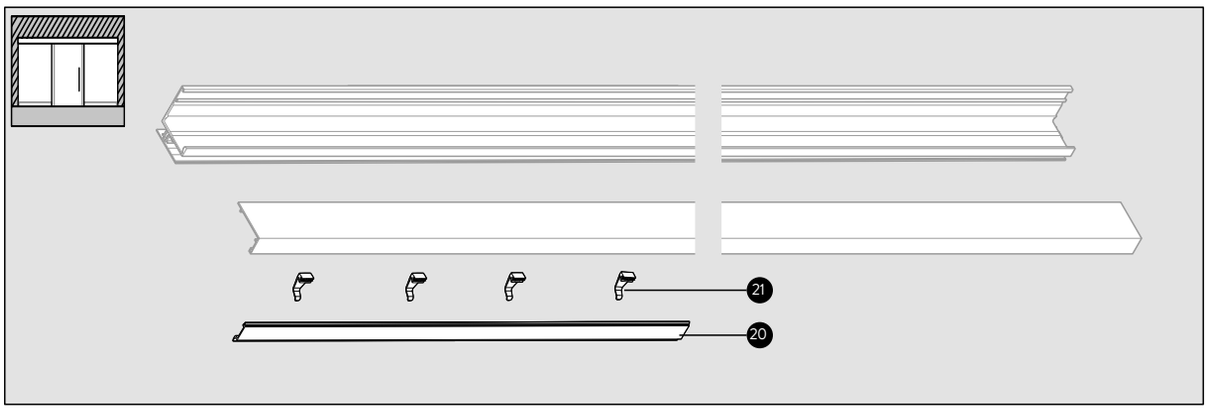
21
20

1
1-13
1

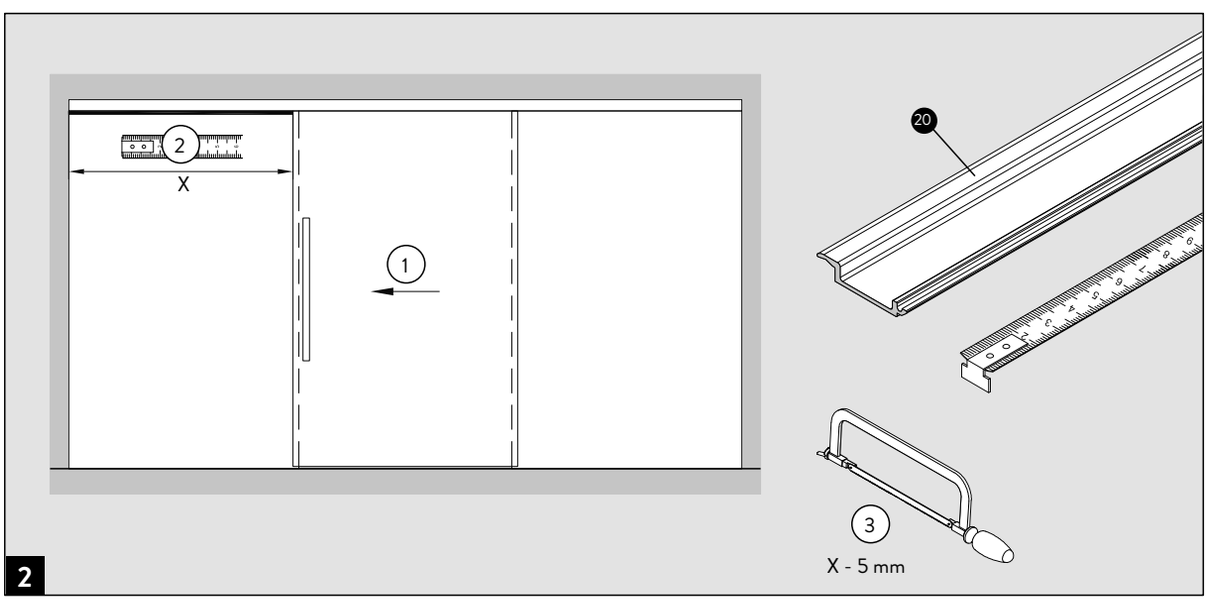
2
X
1
20
3
X - 5 mm
2

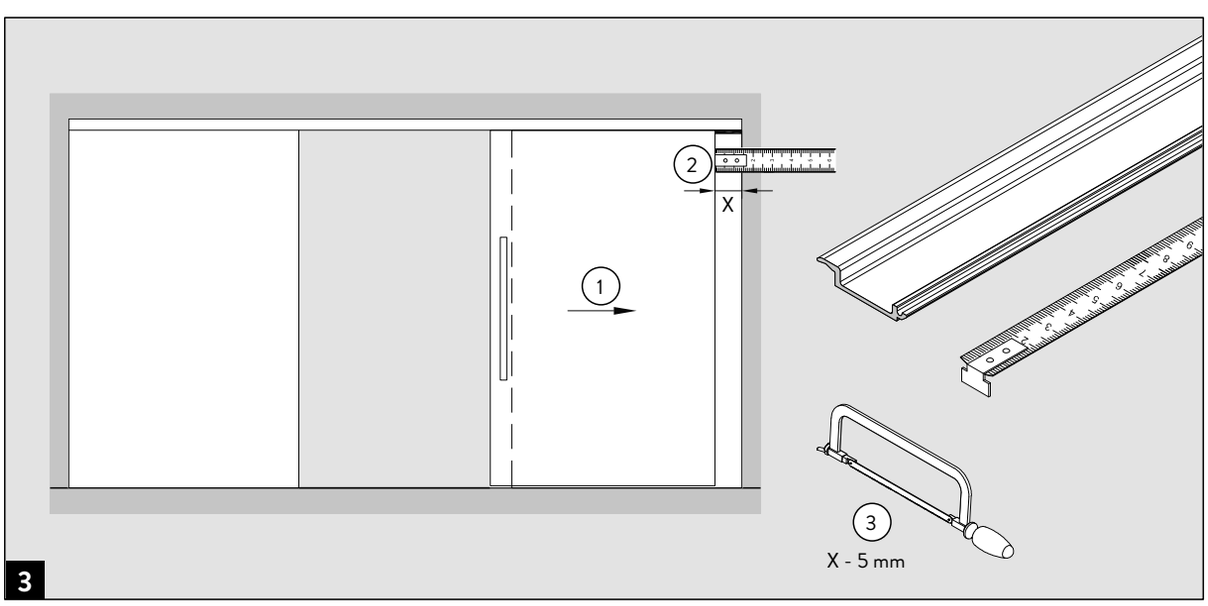
2
X
1
3
X - 5 mm
3

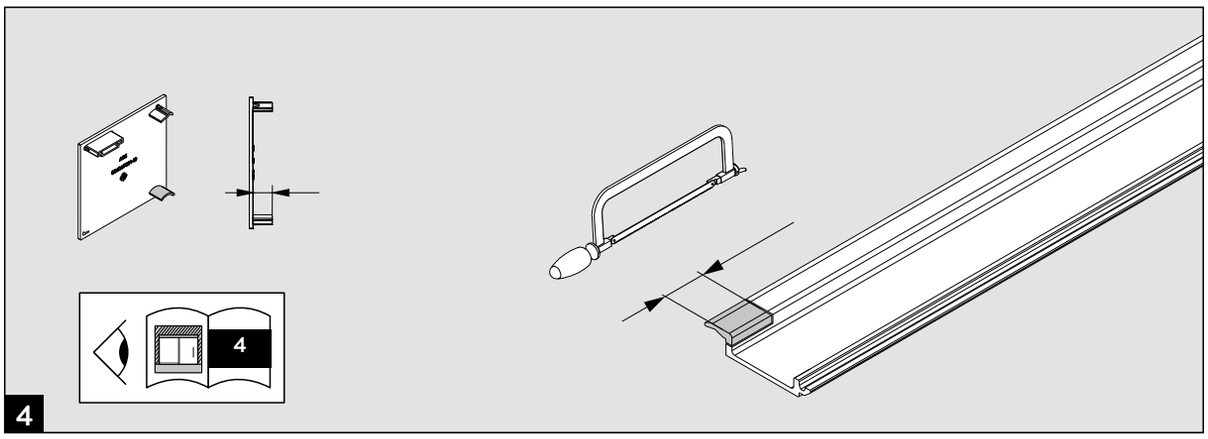
4
4

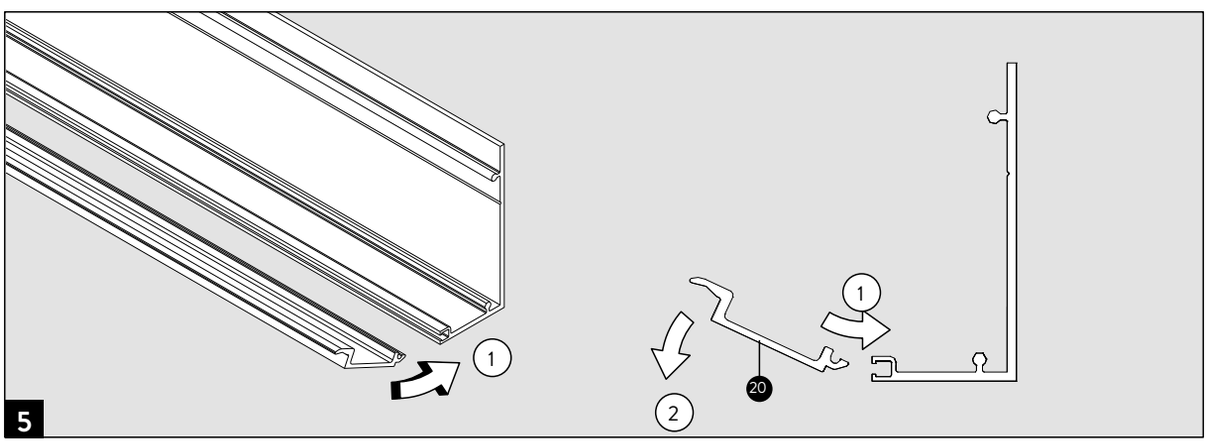
5
1
1
2
20

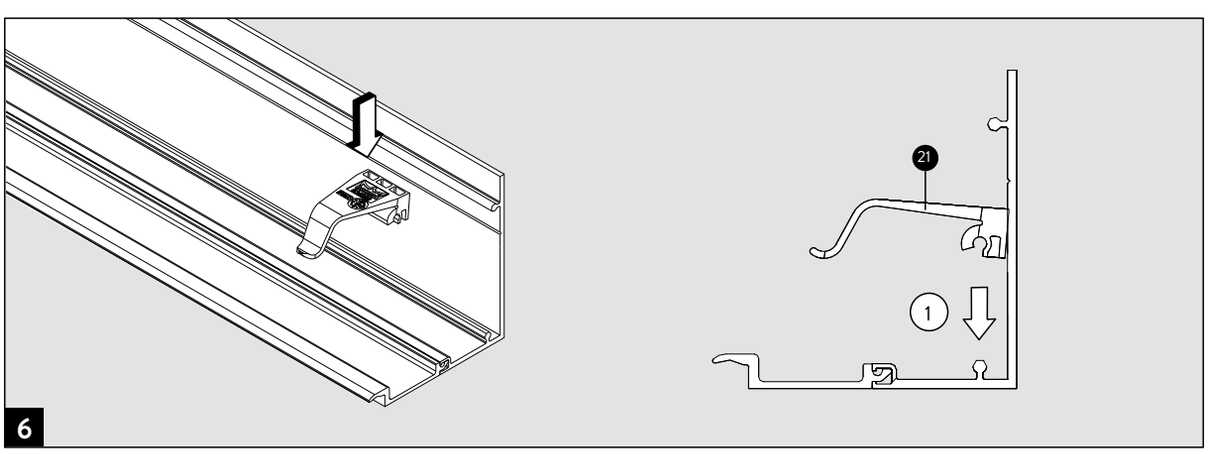
6
21
1

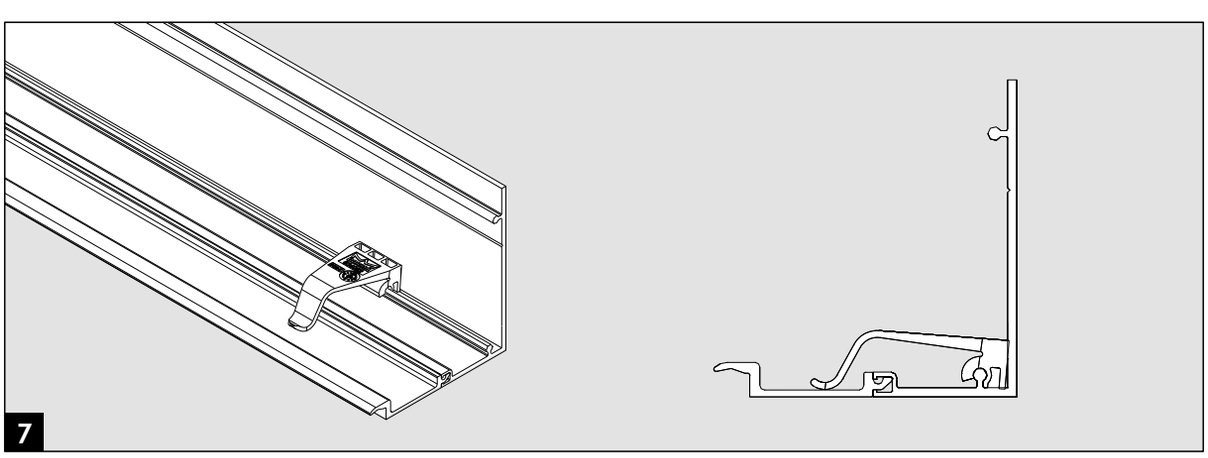
7

1
9-24
8

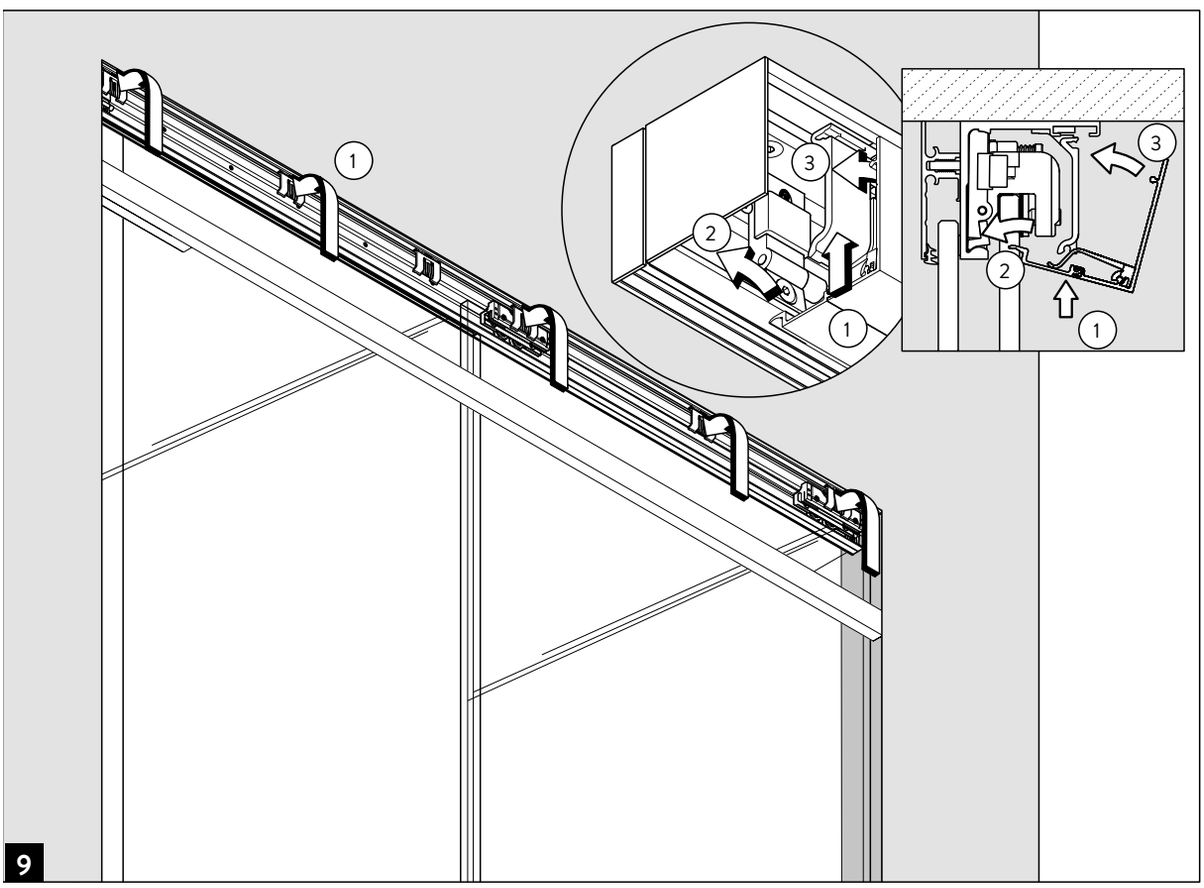
1
2
3
1
3
2
1
9

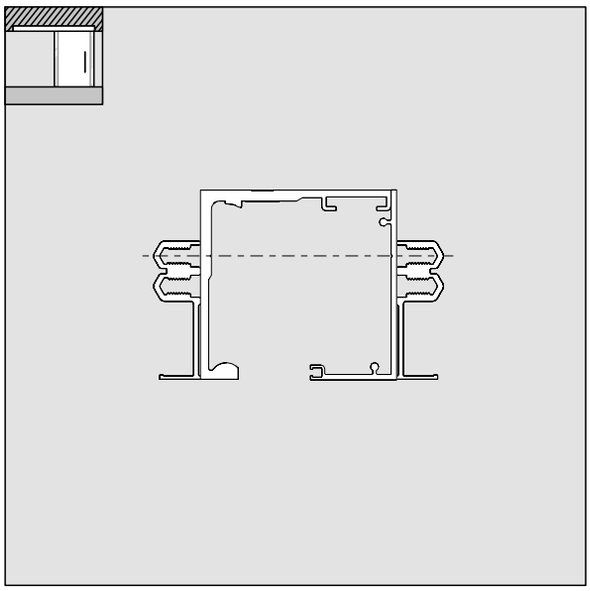

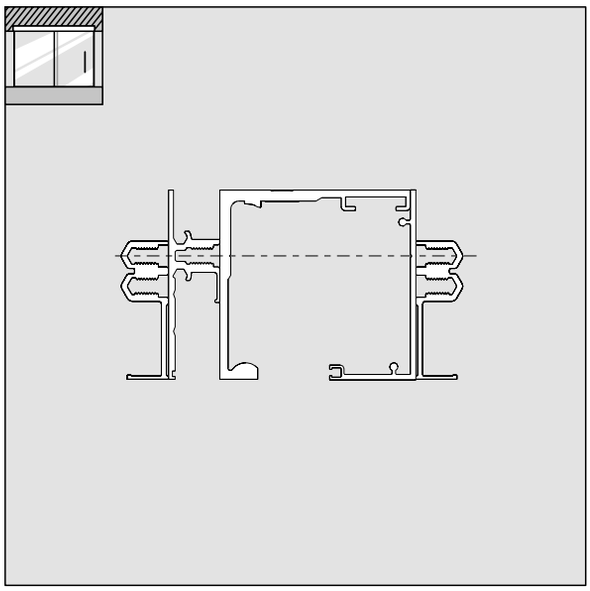

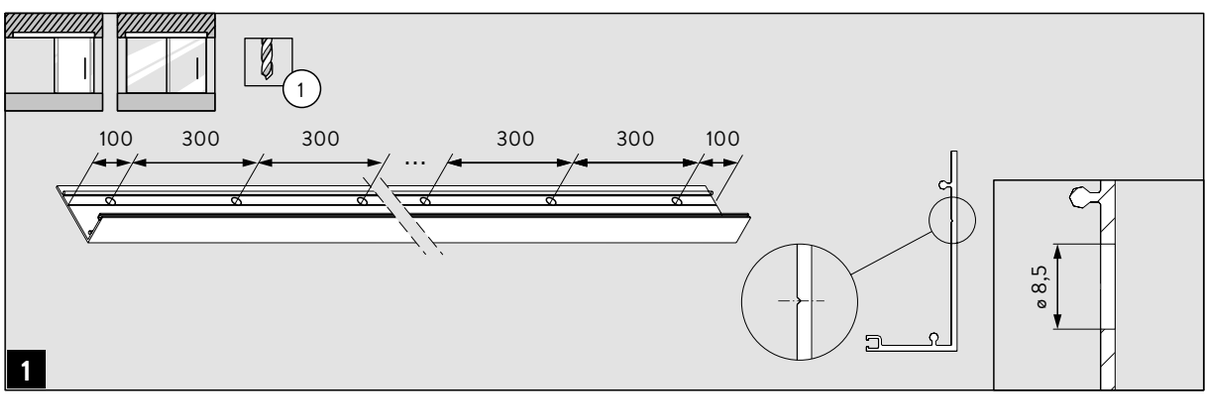
1
100
300
300
...
300
300
100
ø 8,5
1

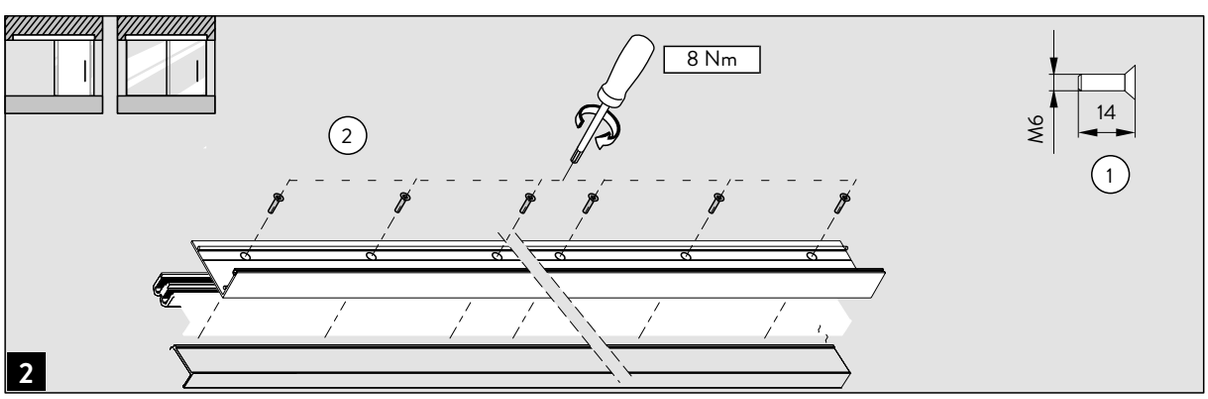
8 Nm
2
M6
14
1
2

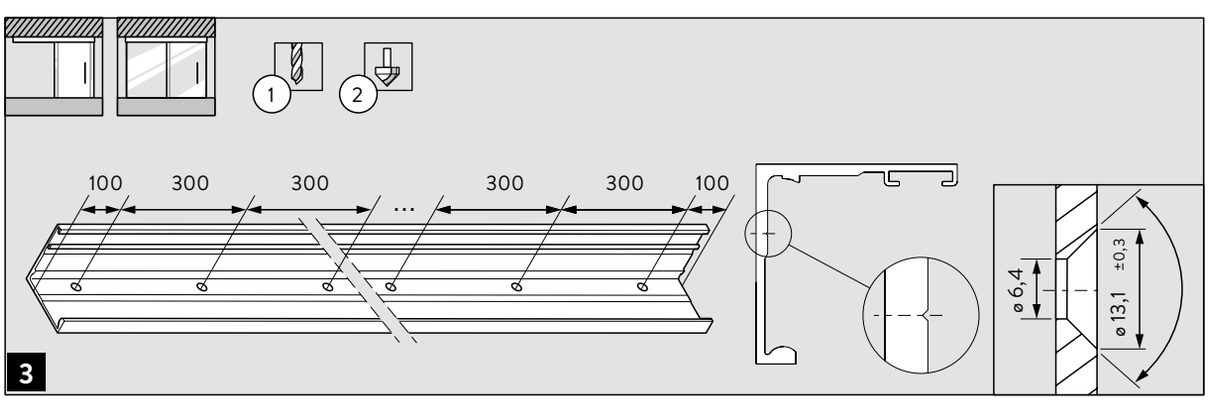
1
2
100
300
300
...
300
300
100
ø 6,4
ø 13,1 ±0,3
3

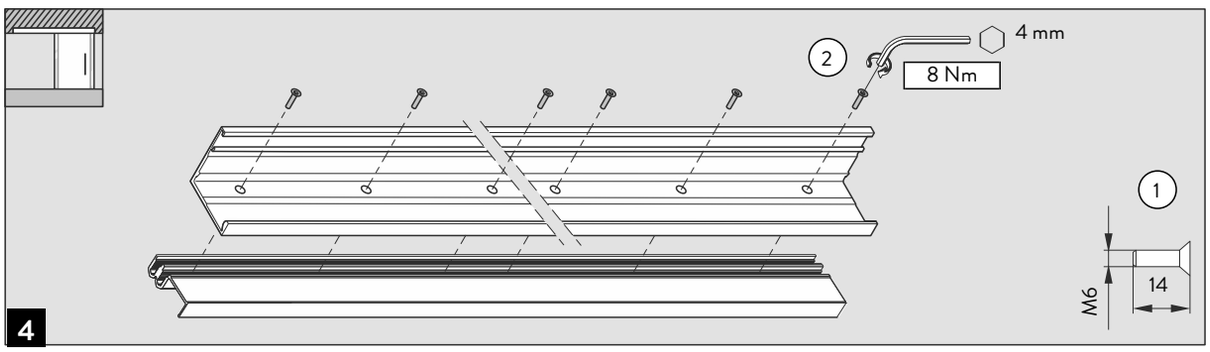
4 mm
2
8 Nm
1
M6
14
4

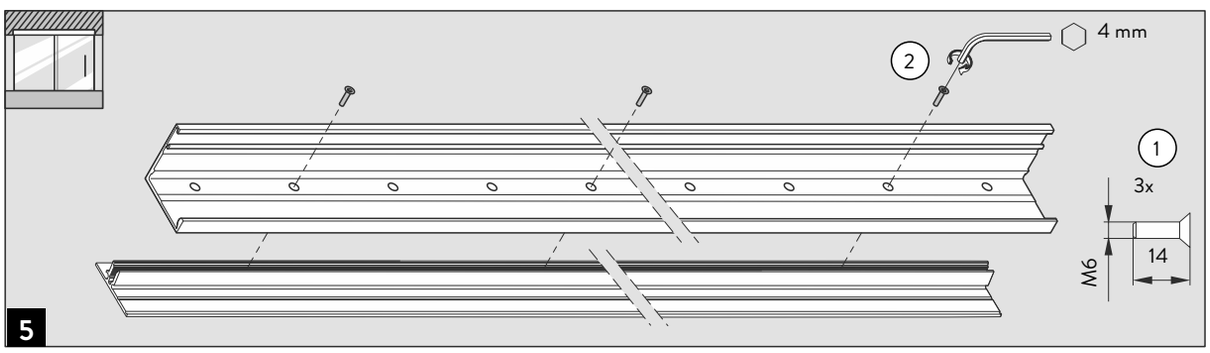
4 mm
2
1
3x
M6
14
5

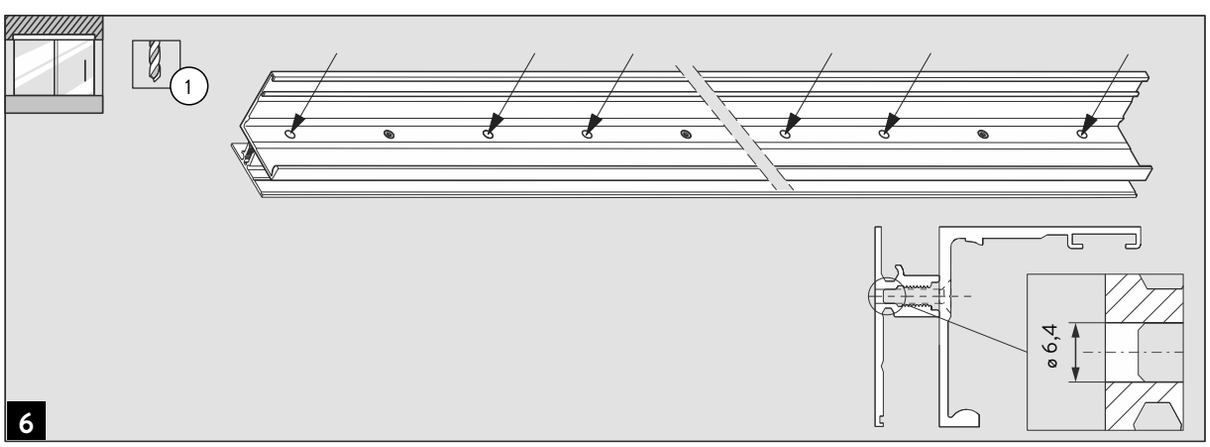
1
ø 6,4
6

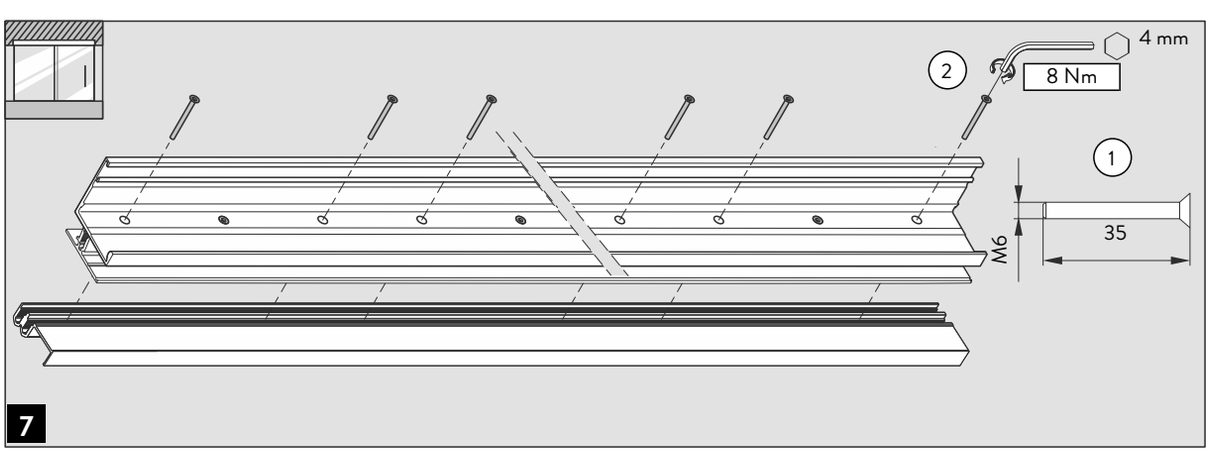
4 mm
2
8 Nm
1
M6
35
7

1
1-4
8

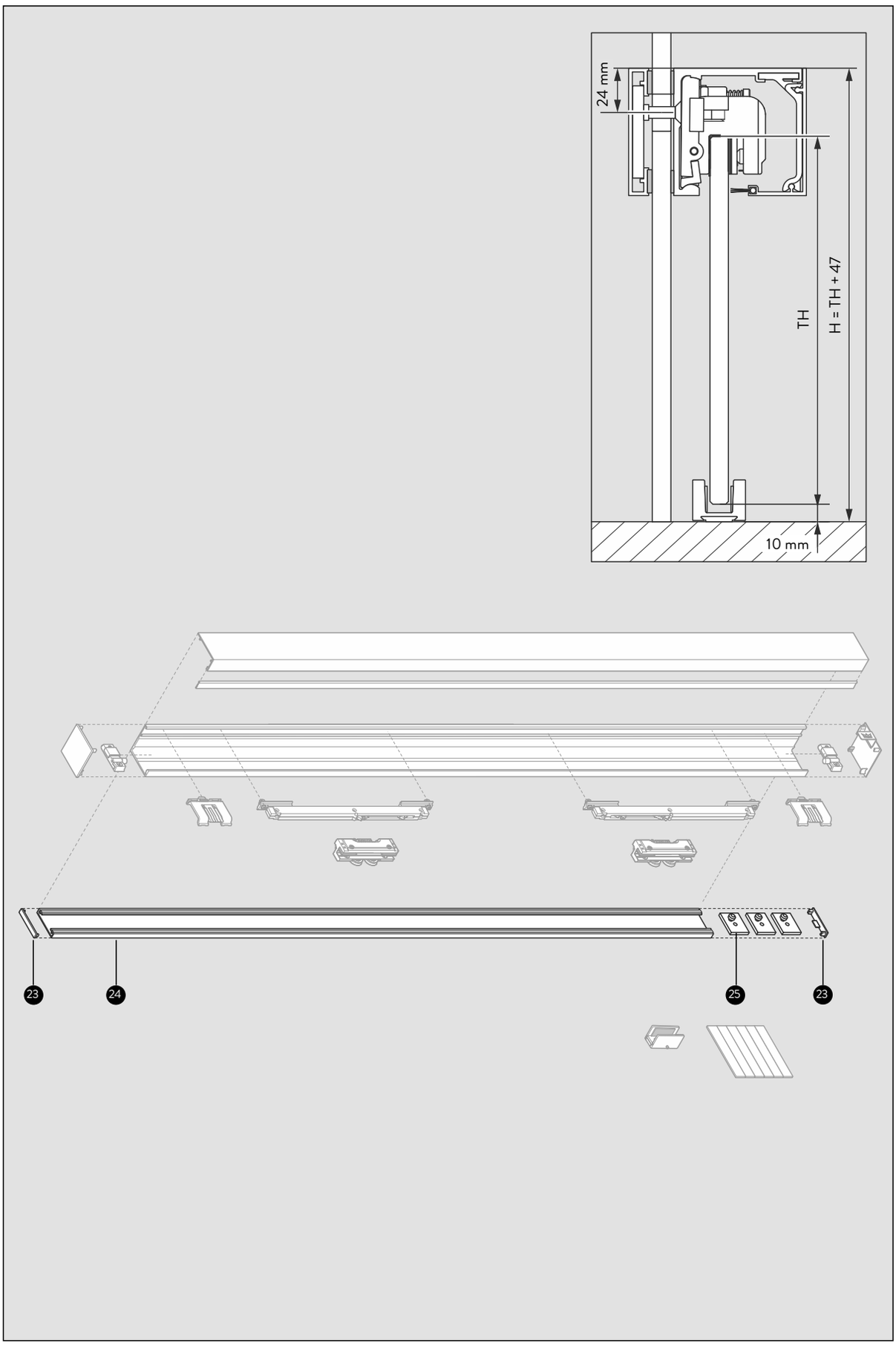
24 mm
TH
H = TH + 47
10 mm
23
24
25
23

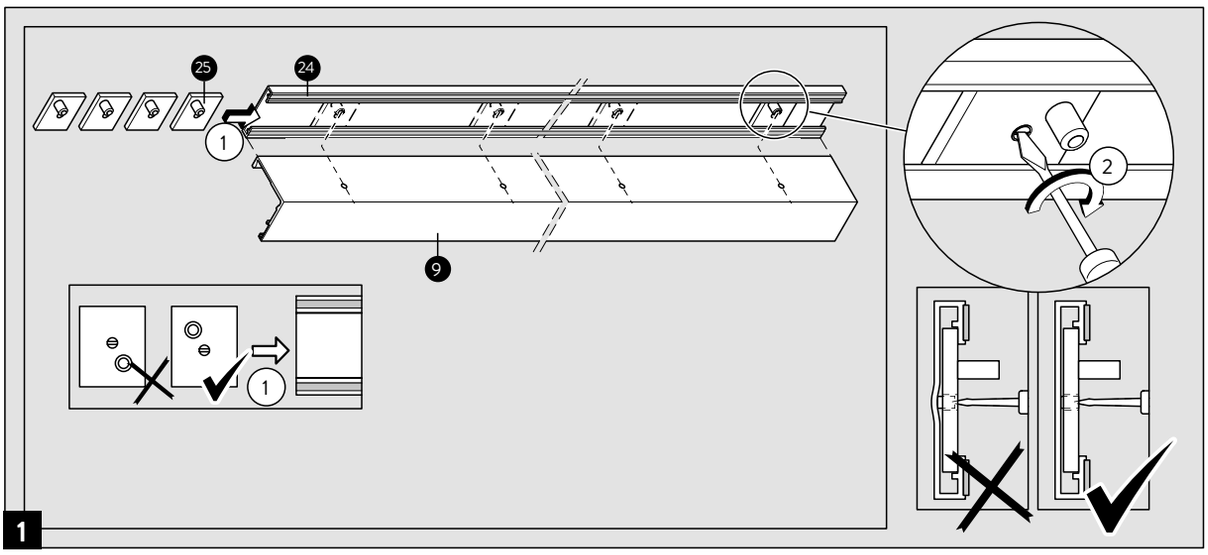
25
24
1
2
9
1
1

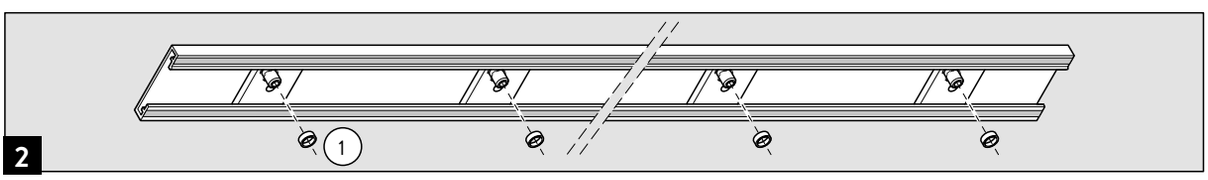
1
2

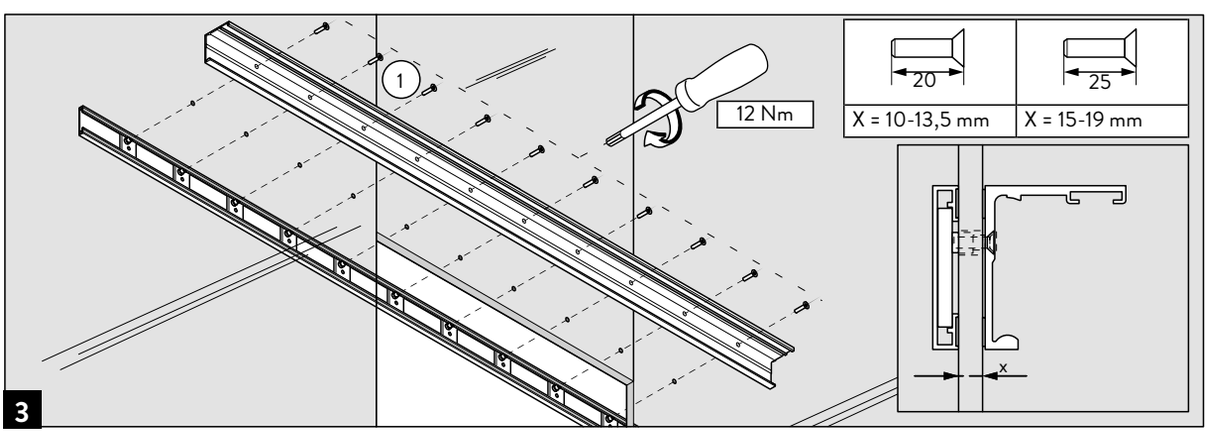
1
12 Nm
20
25
X = 10-13,5 mm
X = 15-19 mm
x
3

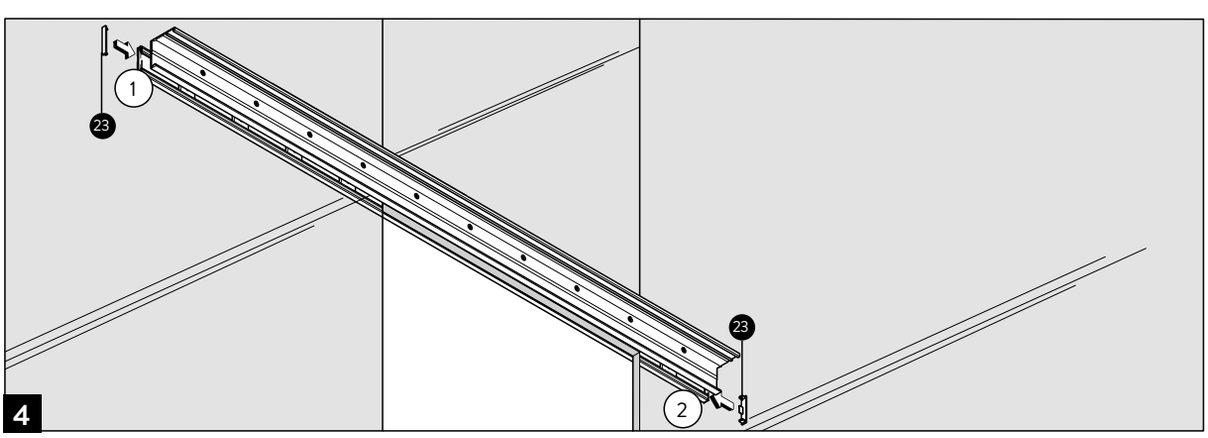
1
23
23
2
4

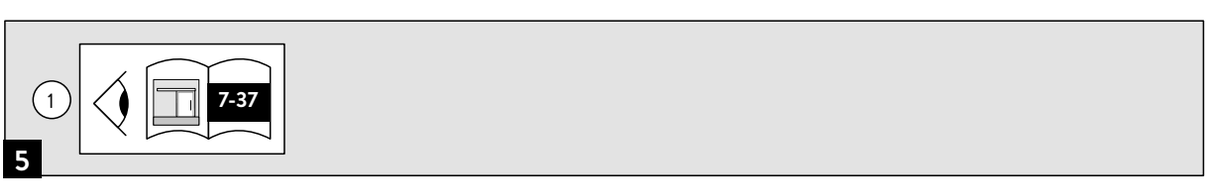
1
7-37
5

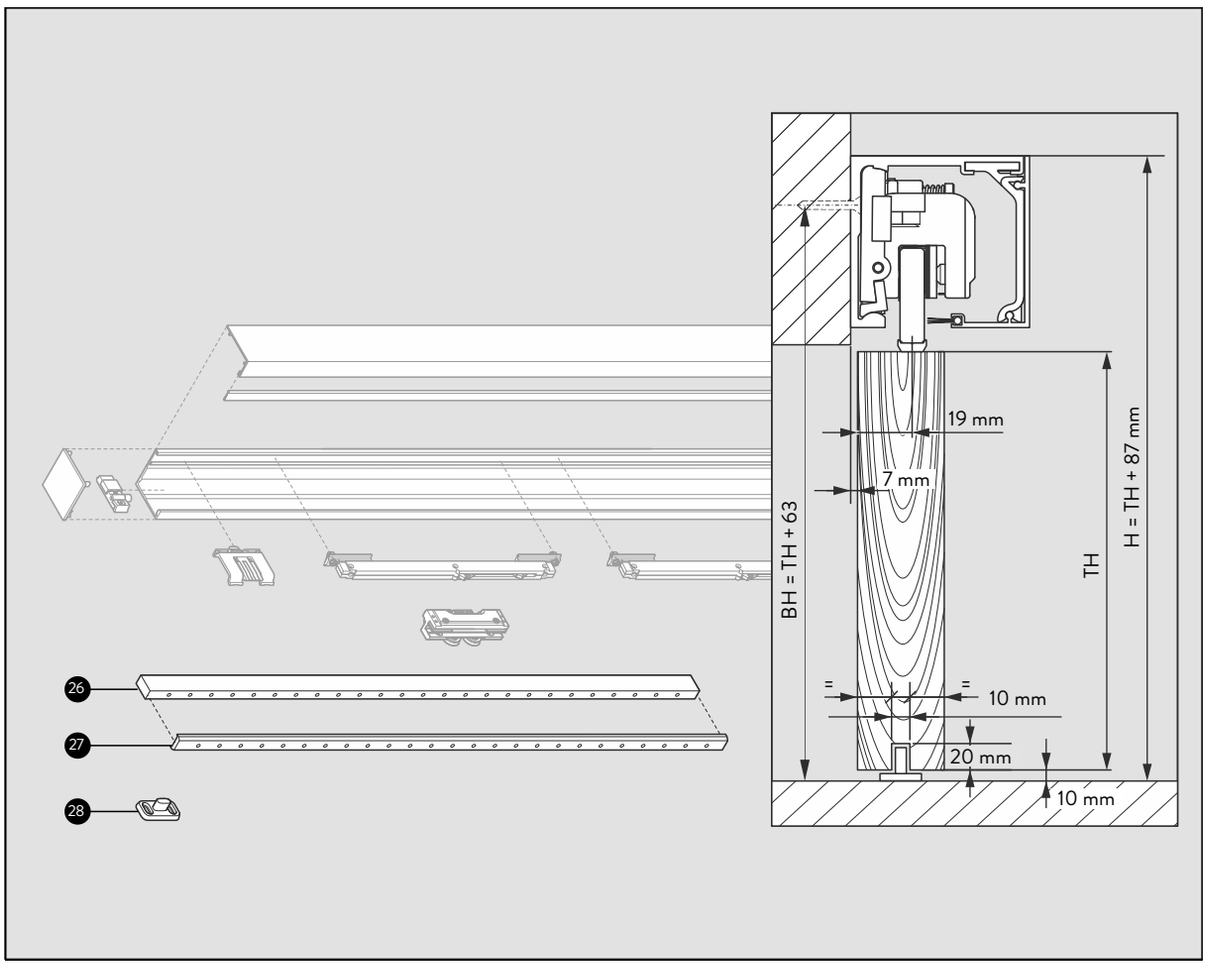
26
27
28
19 mm
7 mm
BH = TH + 63
TH
H = TH + 87 mm
10 mm
20 mm
10 mm

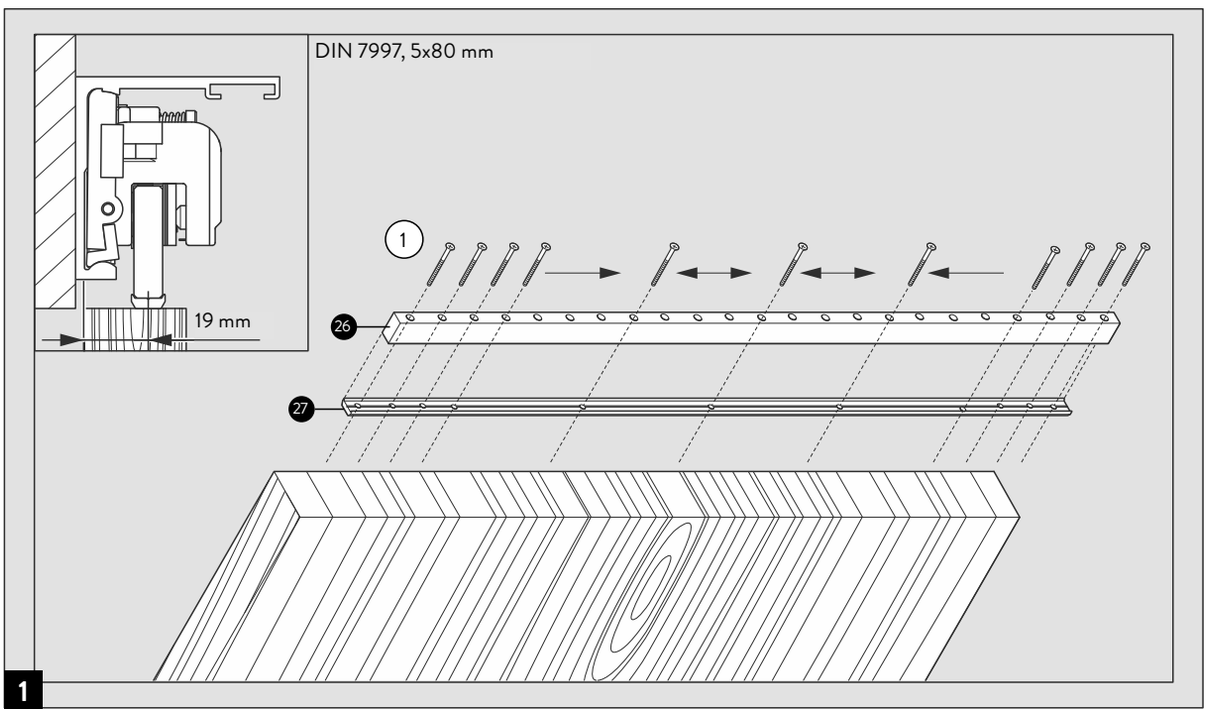
DIN 7997, 5x80 mm
19 mm
1
26
27
1

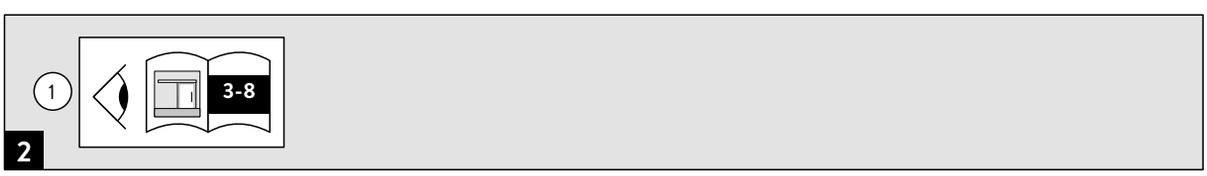
1
3-8
2

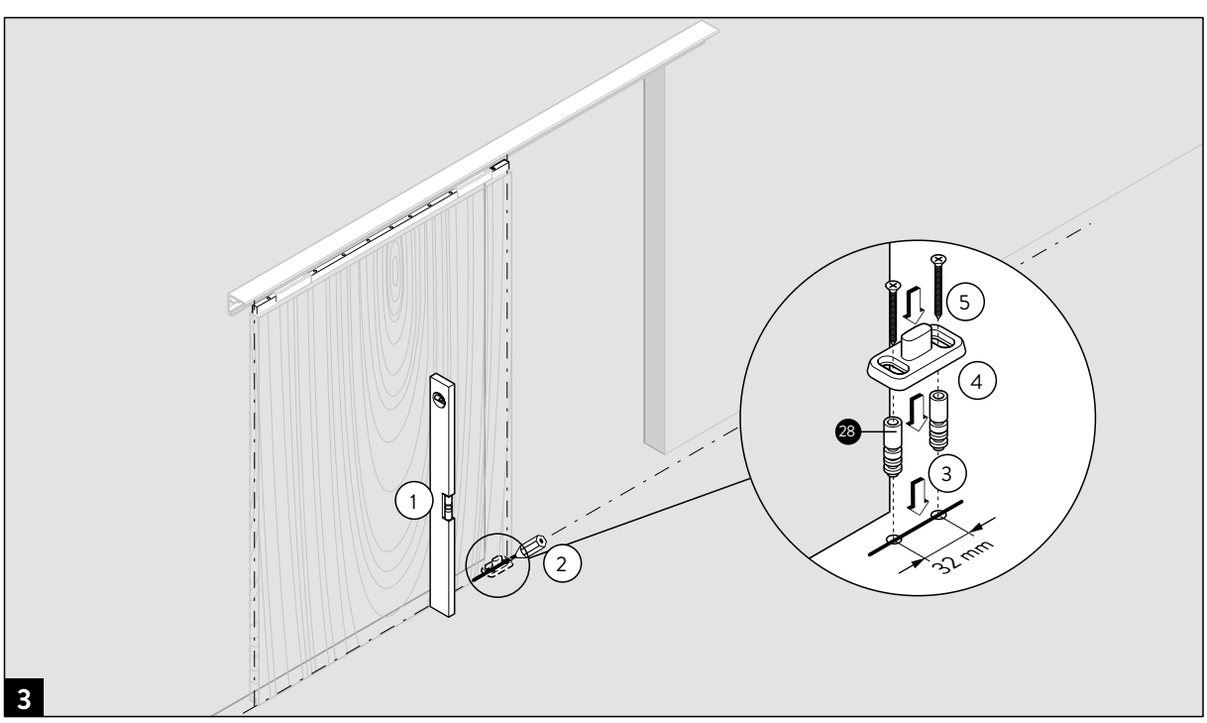
1
2
5
4
28
3
32 mm
3

1
16-37
4

**Moving Details.**

**DORMA-Glas GmbH**
Max-Planck-Straße 33-45
D - 32107 Bad Salzuflen

T +49 5222 924-0

info@dorma-glas.com
www.dorma-glas.com

DORMA-Glas GmbH
DORMA-Glas GmbH

Originaldokument / Translation of the original document/ Traducción del documento original
Traduction du document original / Traduzione del documento originale / Перевод оригинального документа