Studio-Classic-Schloß BB Drücker mit Rosetten

DORMA

10.043

mit 2 Buntbartschlüssel

Art. Nr. 10.043

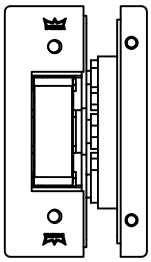

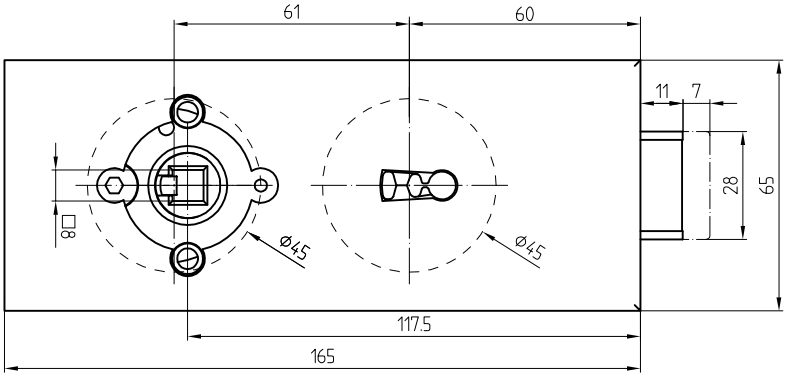

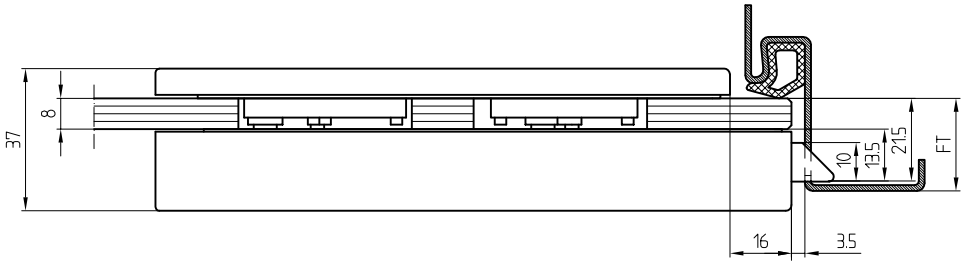

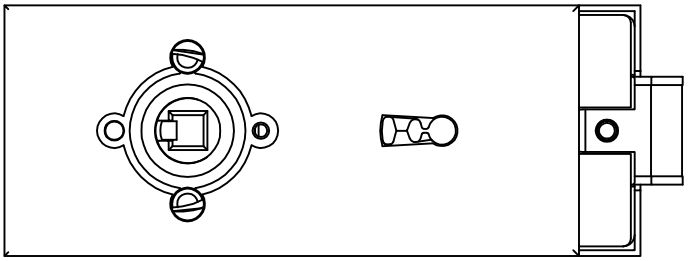

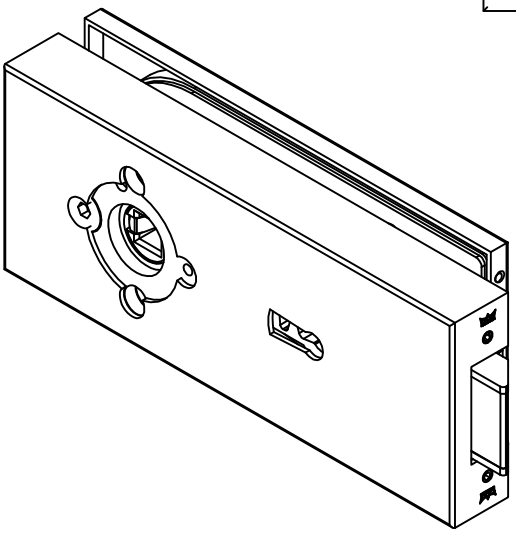

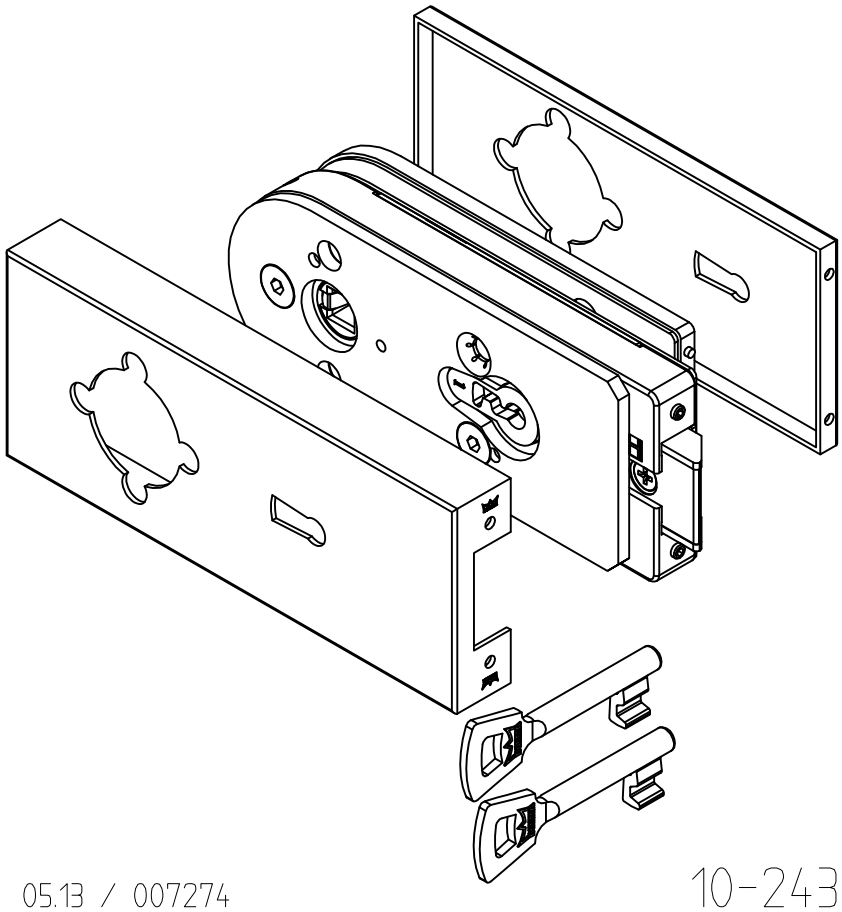

L:\DEBFN\WORKGROUPS\KONSTRUKTION_INTERNA\DETAIL\10\10-243.DWG

1:2

05.13 / 007274

10-243