WSS

Beschlagtechnik für Glastüren

OBJEKT Beschläge

OBJEKT OLIS

OBJEKT ALEA

ATELIER F/R

Ergänzende Produkte

5 JAHRE GARANTIE

Inhalt

Allgemeines ..... **Seite 3**
Vielfältige Möglichkeiten ..... Seite 3
Hochwertige Oberflächen ..... Seite 3
Qualität – Made in Germany ..... Seite 4
Hinweise zur Verwendung bei VSG ..... Seite 5
Korrosionsschutzklassen nach DIN EN 1670 ..... Seite 5
Umfassende Lösungen für Fluchttüren ..... Seite 6
DIN-Normen für Notausgangs- und Paniktüren ..... Seite 7

OBJEKT OLIS (90 x 175 mm) ..... **Seite 8**

OBJEKT ALEA (90 x 175 mm) ..... **Seite 16**

ATELIER F/R (87 x 159 mm) ..... **Seite 24**

Ergänzende Produkte ..... **Seite 31**

Anhang ..... **Seite 46**
Glasbearbeitungen ..... Seite 46
Türgewichte ..... Seite 48
Einbaudetails ..... Seite 50
Werkstoffe und Oberflächen ..... Seite 57
Index ..... Seite 58
Gesamtübersicht: Schlösser und Beschläge für Glas ..... Seite 59

Vielfältige Möglichkeiten

Die Schlösser und Türbänder der Serie OBJEKT sind geeignet für stark frequentierte Türen im Objektbereich und sind analog DIN EN 12209 und DIN EN 1935 geprüft. Verlässliche Qualität – Ihr Vorteil.

Wählen Sie Ihre Beschläge aus den Serien OBJEKT OLIS und OBJEKT ALEA (mit optimierten Zargen-Anschlussmaßen) sowie ATELIER F/R (kompakte Bauweise).

Die Schlösser mit geräuschhemmender Flüsterfalle erhalten Sie ebenfalls in einer geschützten Ausführung für Türen im Feuchtraumbereich (Korrosionsschutzklasse 4 nach DIN EN 1670).

Die Schlösser und Türbänder sind geeignet für 8 und 10 mm ESG. Hinweise zur Verwendung bei VSG finden Sie auf Seite 5.

Weitere Produkte wie Türdrücker, Rahmenteile und Türdichtungen ergänzen das umfangreiche Programm.

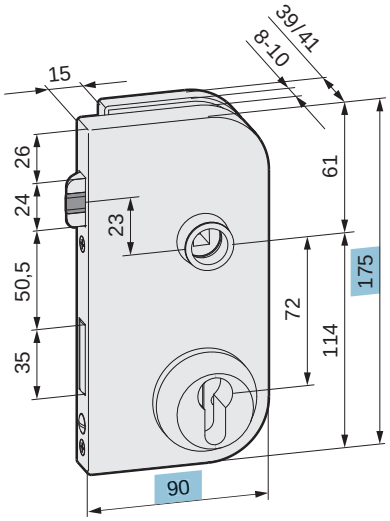

OBJEKT OLIS

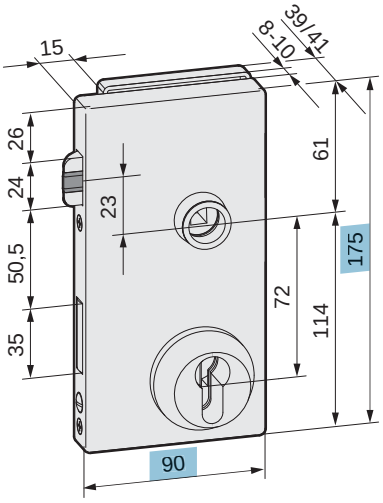

OBJEKT ALEA

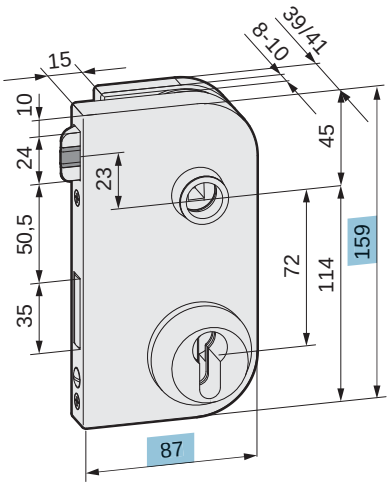

ATELIER F/R

Hochwertige Oberflächen

Der individuelle und hochwertige Look Ihrer Glastür wird erst durch eine erstklassige Oberfläche der Beschläge perfekt.

Die Oberfläche wird von zwei Parametern beeinflusst – der Struktur und der Farbe. Die Struktur unserer Schlösser und Beschläge ist geschliffen und gebürstet (E4) um die bestmögliche Oberflächengüte zu erzielen.

Die Farbgestaltung von eloxierten Aluminium-Oberflächen erfolgt nach dem EURAS Standard Farbfächer. Der Farbton C-0 (---.112) ist eine silberfarbig eloxierte Oberfläche, bei C-31 (---.137) handelt es sich um eine edelstahlfarbig eloxierte Oberfläche.

Mit der Oberfläche Edelstahl-Effekt (---.198) bekommen Ihre Beschläge eine besonders hochwertige, moderne Edelstahloptik. Es handelt sich um eine mit Edelstahl V2A matt bis zu 100% identische Oberfläche auf hochwertiger Aluminiumbasis.

Setzen Sie Akzente mit unseren hochwertigen Oberflächen. Details zu weiteren lieferbaren Oberflächen entnehmen Sie bitte den einzelnen Kapiteln oder sprechen Sie uns mit Ihrem Bedarf an!

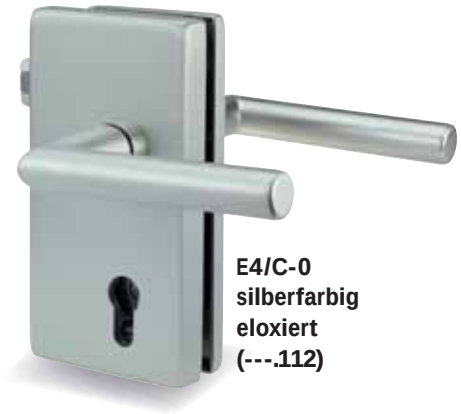

E4/C-0 silberfarbig eloxiert (---.112)

E4/C-31 edelstahlfarbig eloxiert (---.137)

Edelstahl-Effekt (---.198)

Qualität – Made in Germany

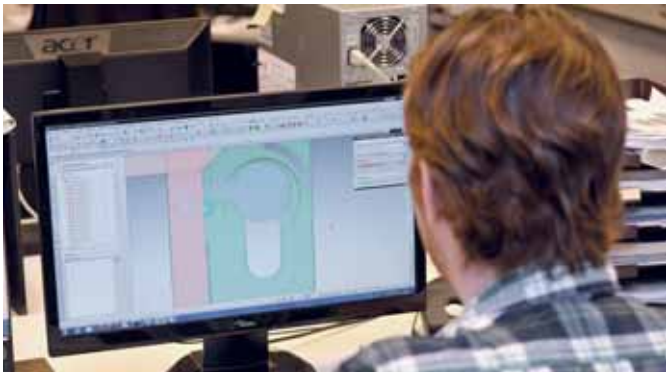

Die gute Idee ist der Anfang eines jeden Produktes. Am Standort Heiligenhaus entwickelt ein Team aus qualifizierten Konstrukteuren und Ingenieuren im kontinuierlichen Dialog mit Ihnen, unseren Kunden, Produkte in herausragender Qualität.

Ein wichtiger Baustein ist eine moderne Fertigung, in der Prozesse einer ständigen Überwachung und Kontrolle unterliegen. Denn nur die besten Produkte überstehen die Tests auf unseren Prüfständen. Dauerfunktion-, Salzsprühnebel-, Überlastungstest – wir testen unsere Produkte auf Herz und Nieren. Wir bauen Wissen auf, bauen es aus, entwickeln es weiter und schaffen so Produkte, die sich am Markt durch Langlebigkeit, Qualität und Design duchsetzen.

Kontruktion, Entwicklung und Fertigung sind selbstverständlich DIN EN ISO 9001:2000 zertifiziert.

Große Lagerbestände von Standardprodukten, kurze Lieferzeiten und Entscheidungswege ermöglichen eine zeitnahe und unkomplizierte Bearbeitung Ihrer Aufträge. Wir handeln schnell, flexibel und stets im Sinne unserer Kunden.

Wir gewähren Ihnen auf die Produkte der Serien OBJEKT OLIS, OBJEKT ALEA und ATELIER F/R 5 Jahre Garantie ab Lieferdatum bei sachgemäßer Montage und Verwendung.

Von der Idee bis zum fertigen Produkt – WSS setzt auf Qualität Made in Germany.

Hinweise zur Verwendung bei VSG

Die Schlösser und Beschläge aus diesem Katalog sind bis auf wenige Ausnahmen auch für VSG (8,76 und 10,76 mm) aus 2x ESG geeignet. Bei Bedarf bitten wir, zur Klärung der technischen Details, um Abstimmung.

Aufgrund der besonderen Eigenschaften von VSG empfehlen wir die Schlösser und Beschläge zusätzlich am Glas zu verkleben.

Bei Verwendung von VSG mit druckneutraler Folie gelten unsere technischen Hinweise für ESG.

Der Einsatz anderer VSG-Gläser erfolgt auf eigenes Risiko.

Korrosionsschutzklassen nach DIN EN 1670

Die meisten Schlösser und Beschläge der Serie OBJEKT entsprechen in der Standardvariante der Korrosionsschutzklasse 3, geprüft nach DIN EN 1670 (Verwendung: öffentliche Verwaltungen und Einkaufszentren).

Für Türen im Feuchtraumbereich empfehlen wir Schlösser und Beschläge geprüft nach Korrosionsschutzklasse 4. Die Türen dürfen kurzfristig einer Feuchteinwirkung durch Spritzwasser oder hoher Luftfeuchtigkeit ausgesetzt sein (Verwendung: Sanitärbereiche und Behandlungsräume).

Eine Verwendung der Schlösser und Beschläge in Schwimm- und Solebädern bei nennenswerter Chlorid- und/oder Schwefeldioxidbelastung können wir nicht empfehlen.

Korrosionsschutz	Korrosionsbeständigkeit
Klasse 0	keine definierte Beständigkeit
Klasse 1	geringe Beständigkeit
Klasse 2	mittlere Beständigkeit
Klasse 3	hohe Beständigkeit
Klasse 4	sehr hohe Beständigkeit

Umfassende Lösungen für Fluchttüren

Keine Panik – Dank geprüfter WSS-Sicherheit!

Panikbeschläge stellen höchste Anforderungen an die Beschlagtechnik – denn im Ernstfall retten sie Leben. Das schnelle und einfache Öffnen der Fluchttüren im Rettungsfall mittels Panikbeschlägen wird uns durch die Zertifizierung nach DIN EN 179 und DIN EN 1125 erfolgreich bescheinigt.

Sicherheit, Zuverlässigkeit und nicht zuletzt die Ästhetik wurden bei WSS Panikbeschlägen in den Serien OBJEKT OLIS und OBJEKT ALEA perfekt miteinander vereint. Mit WSS immer auf der sicheren Seite.

Technische Daten:
- 8–12 mm ESG
- max. 100 kg Türgewicht
- max. 1.200 mm Türbreite

Ausführungen:
- Panikschloss mit festem Knopf und Türdrücker (DIN EN 179), Funktion E
- Panikschloss mit beidseitigem Türdrücker (DIN EN 179), Funktion B und D
- Panikschloss mit Panik-Druckstange (DIN EN 1125), Funktion B, D und E
- Panikschlösser nach DIN EN 179 sind bei Bedarf auch für einwärts öffnende Türen lieferbar

Zubehör:
- Gegenkasten für feststehendes Seitenteil
- Türbänder, Hülsen und Rahmenteile
- Profilzylinder und Elektronikzylinder mit AP-Funktion
- Pendeltür-Klemmbeschläge und -Klemmschienen
- Anschlagtür-Klemmbeschläge und -Klemmschienen

PIV CE 1309

EG-Konformitätszertifikat
Certificate

1309 – CPD – 0195

Atelier F/R Panik

Wilh. Schlechtendahl & Söhne GmbH & Co. KG
Hauptstrasse 19-22
D-42579 Heiligenhaus

EN 179:2008

3	7	5	0	1	3	2	2	A	B/D

Prüfzeugnis nach DIN EN 179:2008

PIV CE 1309

EG-Konformitätszertifikat
Certificate

1309 – CPD – 0194

Atelier F/R Panik

Wilh. Schlechtendahl & Söhne GmbH & Co. KG
Hauptstrasse 19-22
D-42579 Heiligenhaus

EN 1125:2008

3	7	5	0	1	3	2	2	B	B

Prüfzeugnis nach DIN EN 1125:2008

Tagesgerichte:

OBJEKT ALEA

Elegant und zeitlos – eine klassische Kombination.

Technische Daten:

Glas:.....8 und 10 mm ESG (12 mm bei Bedarf)
8,76 und 10,76 mm VSG aus 2x ESG
Türgewicht:.....max. 80 kg
Türbreite: .....max. 1.000 mm
Falztiefe: .....24 bis 45 mm möglich
Schloss: .....analog DIN EN 12209
Fallendauertest: 500.000 Zyklen
(Vorgabe: max. 200.000)
Riegelschließtest: 100.000 Zyklen
(Vorgabe: max. 50.000)
Korrosionsschutz: ...analog DIN EN 1670 / Klasse 3 oder 4
Riegelausschluss:....20 mm (2-tourig)
Profilzylinder:.....63 mm (bündiger Abschluss nach DIN 18257)
Türband: .....analog DIN EN 1935
Schließzyklen: 500.000
(Vorgabe: 200.000)
Verwendung: .....Einbau in Zargen nach DIN 18101/18111

Merkmale:

- Anwendung im Objektbereich mit stark frequentierten Türen
- Schloss und Türband in eckigem Design
- Schloss mit geräuschhemmender Flüsterfalle
- für handelsübliche Türdrücker mit 18 mm Ansatzführung, wahlweise auch mit Drückerrosetten
- bei 10 mm ESG und 24 mm Falztiefe können Fallen- und Riegelkopf abgefräst geliefert werden
- Panikschlösser geprüft nach DIN EN 179/1125

Werkstoffe und Oberflächen:

Aluminium	E4/C-0 silberfarbig eloxiert	112
	E4/C-31 edelstahlfarbig eloxiert	137
	glanzverchromt	174
	Edelstahl-Effekt	198
	in Sonderfarbe eloxiert	199
	RAL 9010 reinweiß pulverbeschichtet	250
	RAL pulverbeschichtet	295

Weitere Hinweise:

Glasbearbeitungen .....Seite 46–47
Türgewichte .....Seite 48–49
Einbaudetails .....Seite 50–55

PZ-Schloss
mit Drückerführung

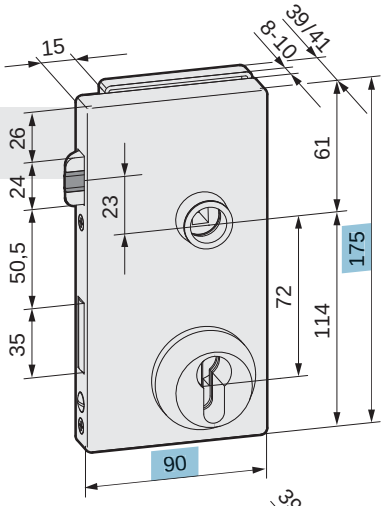

PZ-Schloss
vorgerichtet für Türdrücker mit Rosetten

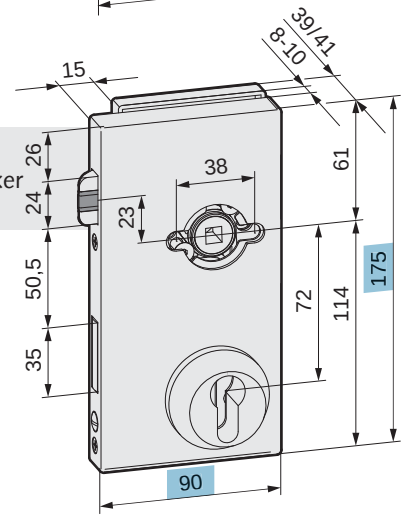

Türband mit Hülse
für 24 mm Falztiefe

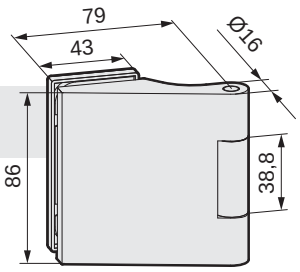

Türband mit Hülse
bis 45 mm Falztiefe

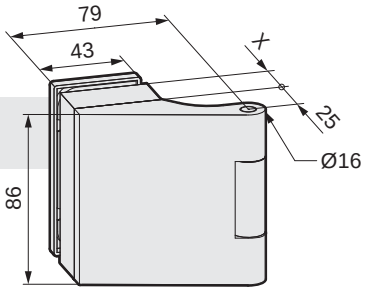

Türband mit Anschraubplatte
für Türen ohne Zargen

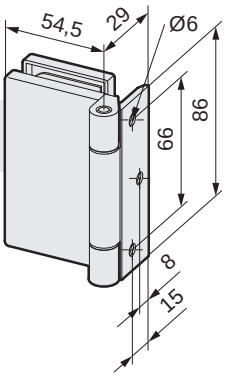

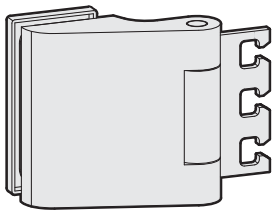

Türband mit Hülse bis 80 kg Türgewicht[1]

- mit verzinktem Rahmenteil **für Stahlzargen** für Aufnahmeelement VN 7608/120 3D

Art.-Nr.	Glasstärke	Falztiefe	Korrosionsschutz
21.930.0900.---	10 mm	26 mm	Klasse 3
21.932.0902.---	10 mm	28-45 mm	Klasse 3

Hinweis:
Die genaue Falztiefe bitte angeben.
Beachten Sie bitte die abweichende Bandbezugslinie.

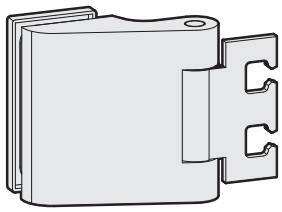

Türband mit Hülse bis 80 kg Türgewicht[1]

- mit verzinktem Rahmenteil **für Stahlzargen** für Aufnahmeelement VN 7608/160 3D

Art.-Nr.	Glasstärke	Falztiefe	Korrosionsschutz
21.936.0900.---	10 mm	26 mm	Klasse 3
21.938.0902.---	10 mm	28-45 mm	Klasse 3

Hinweis:
Die genaue Falztiefe bitte angeben.
Beachten Sie bitte die abweichende Bandbezugslinie.

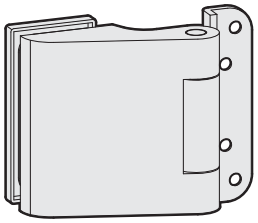

Türband mit Hülse bis 80 kg Türgewicht[1]

- mit verzinktem Rahmenteil **für Holzzargen**
- zum Aufschrauben

Art.-Nr.	Glasstärke	Falztiefe	Korrosionsschutz
21.942.0900.---	10 mm	26 mm	Klasse 3
21.944.0902.---	10 mm	28-45 mm	Klasse 3

Hinweis:
Die genaue Falztiefe bitte angeben.
Beachten Sie bitte die abweichende Bandbezugslinie.

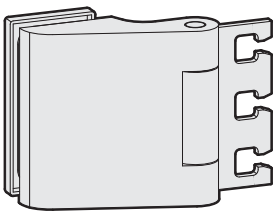

Türband mit Hülse bis 80 kg Türgewicht[1]

- mit verzinktem Rahmenteil **für Holz-, Stahl- und Aluminiumzargen** für Aufnahmeelemente VX

Art.-Nr.	Glasstärke	Falztiefe	Korrosionsschutz
21.948.0900.---	10 mm	26 mm	Klasse 3
21.950.0902.---	10 mm	28-45 mm	Klasse 3

Hinweis:
Die genaue Falztiefe bitte angeben.
Beachten Sie bitte die abweichende Bandbezugslinie.

[1] Die Türbänder bis 80 kg Türgewicht können auch bei 12 mm Glasstärke eingesetzt werden (2 mm höhere Falztiefe erforderlich).

Türband mit Rahmenteil		Aufnahmeelement	Türgewicht max. bei Falztiefe	
Abbildung	Art.-Nr.	Bezeichnung	26 mm	28-45mm
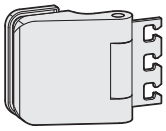	**21.500.0900.---** 21.502.0902.---	VN 7608/120 3D	80 kg	64 kg
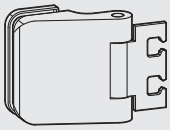	**21.506.0900.---** 21.508.0902.---	VN 7608/160 3D	80 kg	64 kg
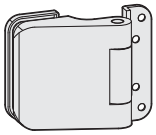	**21.512.0900.---** 21.514.0902.---	–	80 kg	64 kg
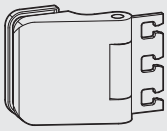	**21.518.0900.---** 21.520.0902.---	VX 7501 3D VX 7502 3D VX 7521 3D VX 7611 3D	80 kg	64 kg
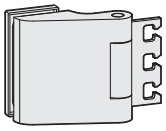	**21.930.0900.---** 21.932.0902.---	VN 7608/120 3D	80 kg	64 kg
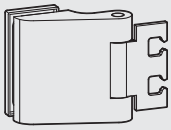	**21.936.0900.---** 21.938.0902.---	VN 7608/160 3D	80 kg	64 kg
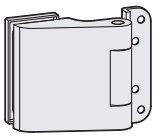	**21.942.0900.---** 21.944.0902.---	–	80 kg	64 kg
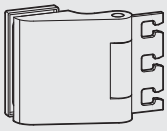	**21.948.0900.---** 21.950.0902.---	VX 7501 3D VX 7502 3D VX 7521 3D VX 7611 3D	80 kg	64 kg

Für die oben dargestellten Türbänder gelten abweichende Bandbezugsmaße (= Mitte Band).

Einbaudetails

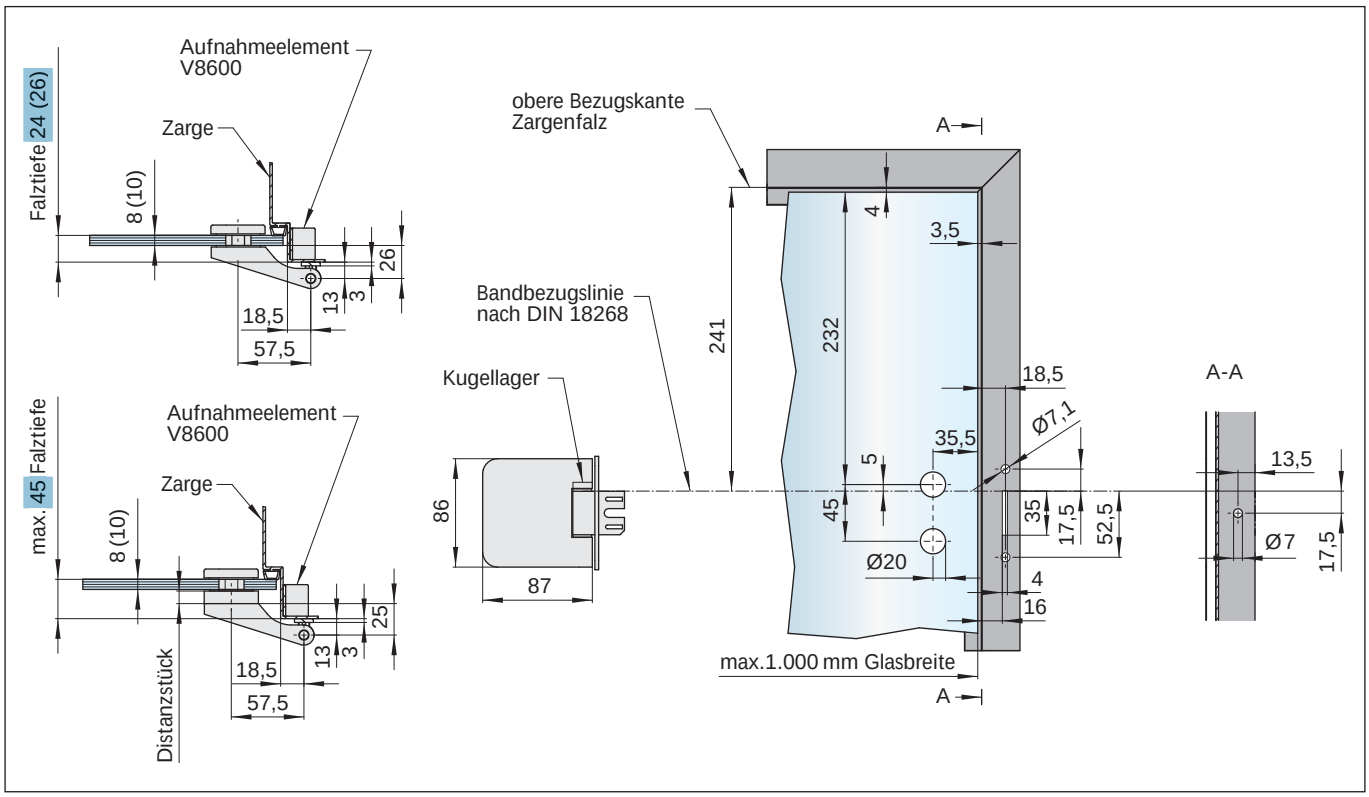

Türband mit Rahmenteil für Stahlzargen

Art.-Nr. 21.300.0500.--- bis 21.310.0520.--- + 21.422.0000.010
Art.-Nr. 21.900.0500.--- bis 21.910.0520.--- + 21.422.0000.010

Falztiefe	max. Türgewicht
24 mm	47 kg
26–45 mm	47 kg

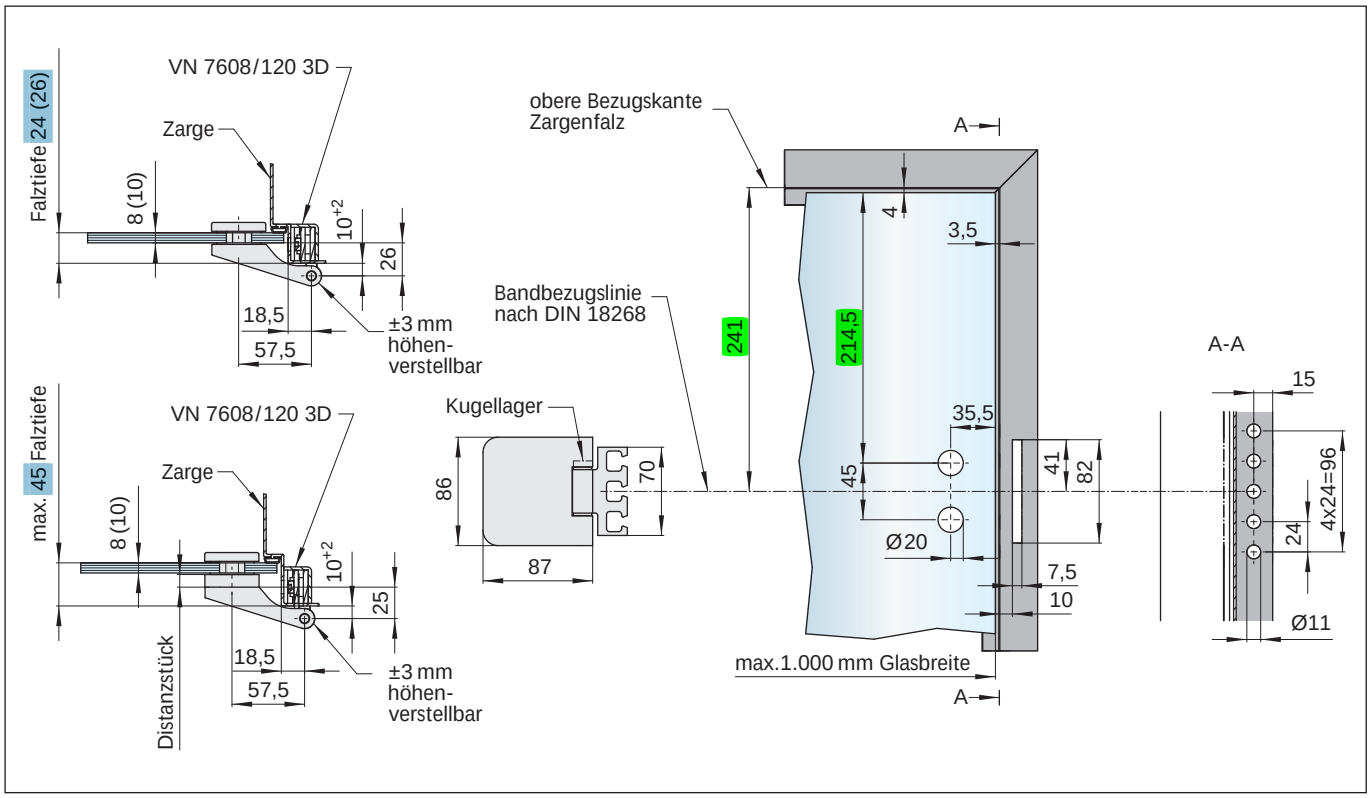

Türband mit Rahmenteil für Stahlzargen

Art.-Nr. 21.300.0500.--- bis 21.310.0520.--- + 21.424.0000.010
Art.-Nr. 21.900.0500.--- bis 21.910.0520.--- + 21.424.0000.010

Falztiefe	max. Türgewicht
24 mm	60 kg
26–45 mm	48 kg

Einbaudetails

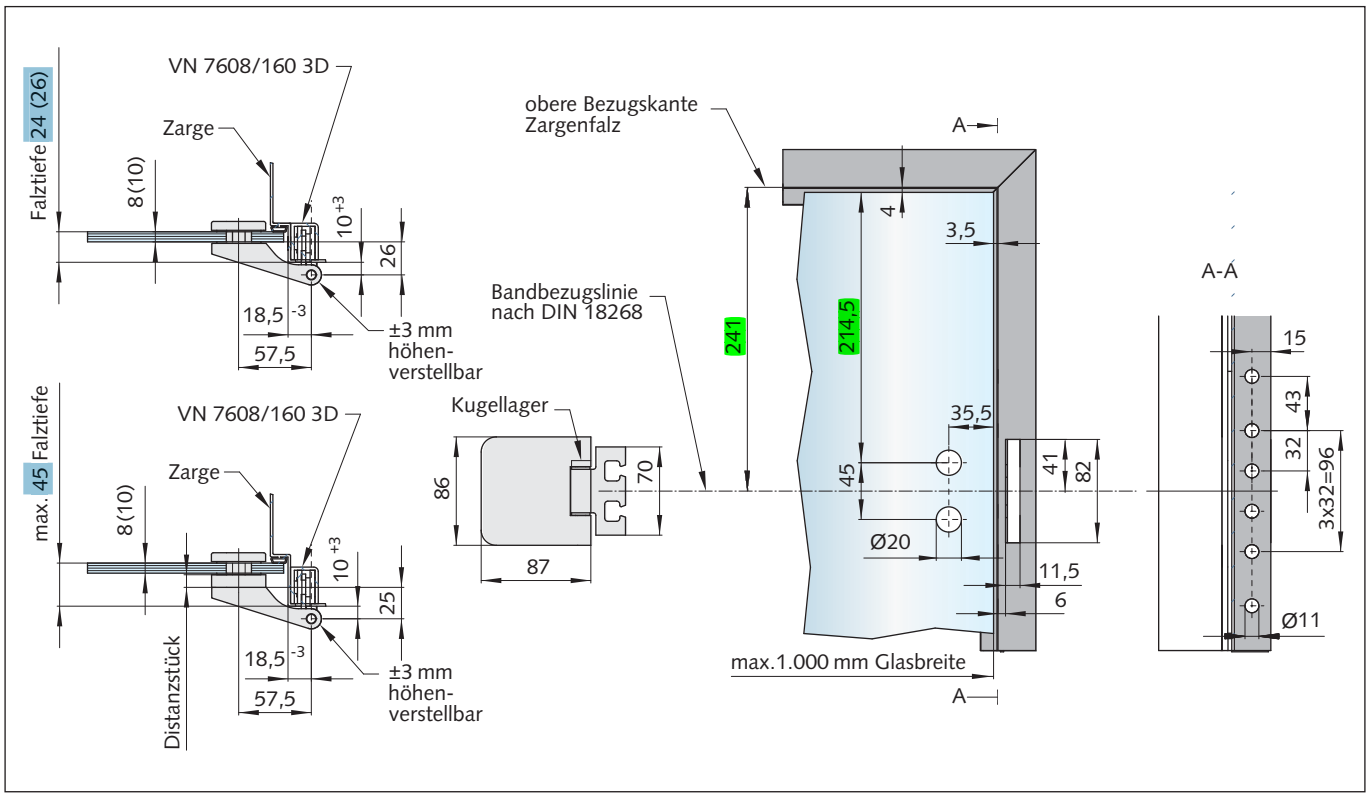

Türband mit Rahmenteil für Stahlzargen

Art.-Nr. 21.300.0500.--- bis 21.310.0520.--- + 21.426.0000.010
Art.-Nr. 21.900.0500.--- bis 21.910.0520.--- + 21.426.0000.010

Falztiefe	max. Türgewicht
24 mm	60 kg
26–45 mm	48 kg

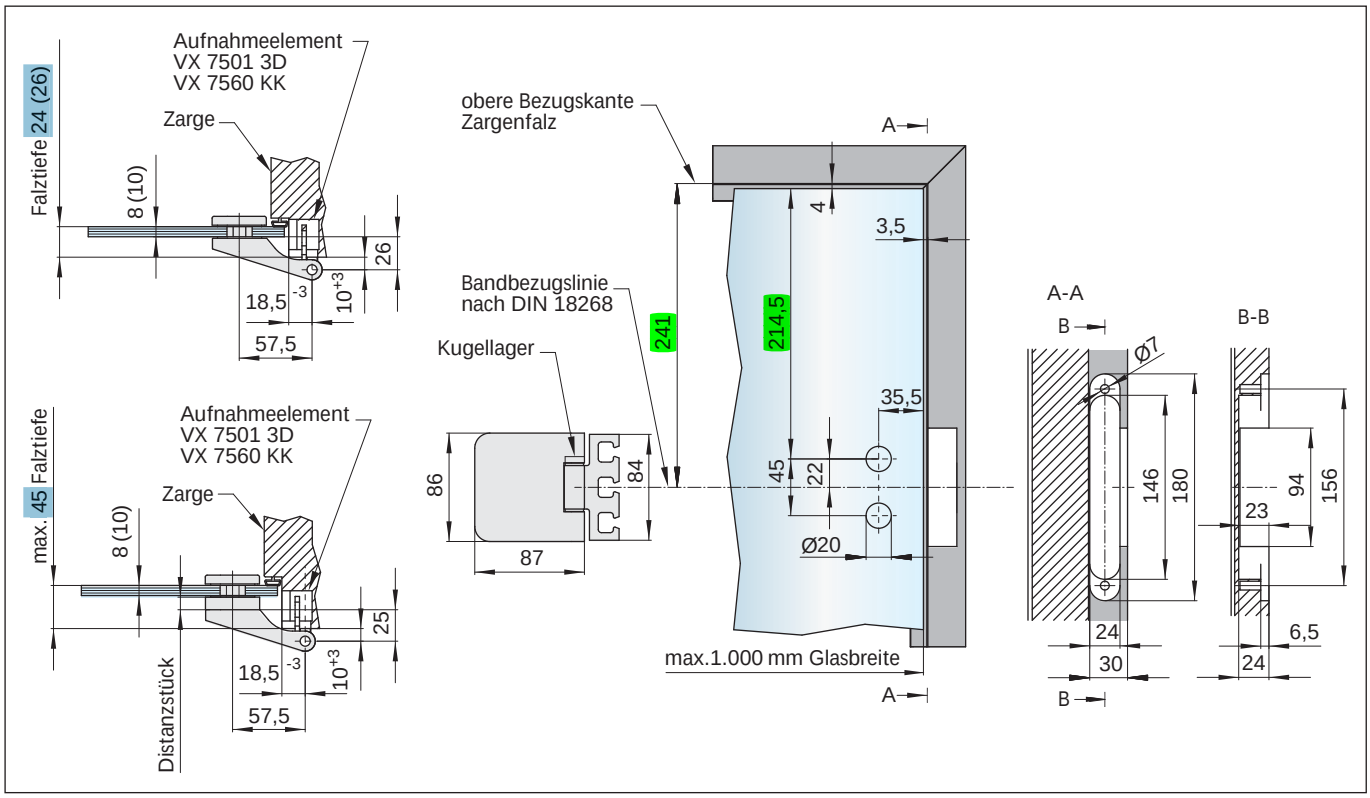

Türband mit Rahmenteil für Holz-, Stahl-, Aluminiumzargen

Art.-Nr. 21.300.0500.--- bis 21.310.0520.--- + 21.440.0000.010
Art.-Nr. 21.900.0500.--- bis 21.910.0520.--- + 21.440.0000.010

Falztiefe	max. Türgewicht
24 mm	60 kg
26–45 mm	48 kg

Einbaudetails

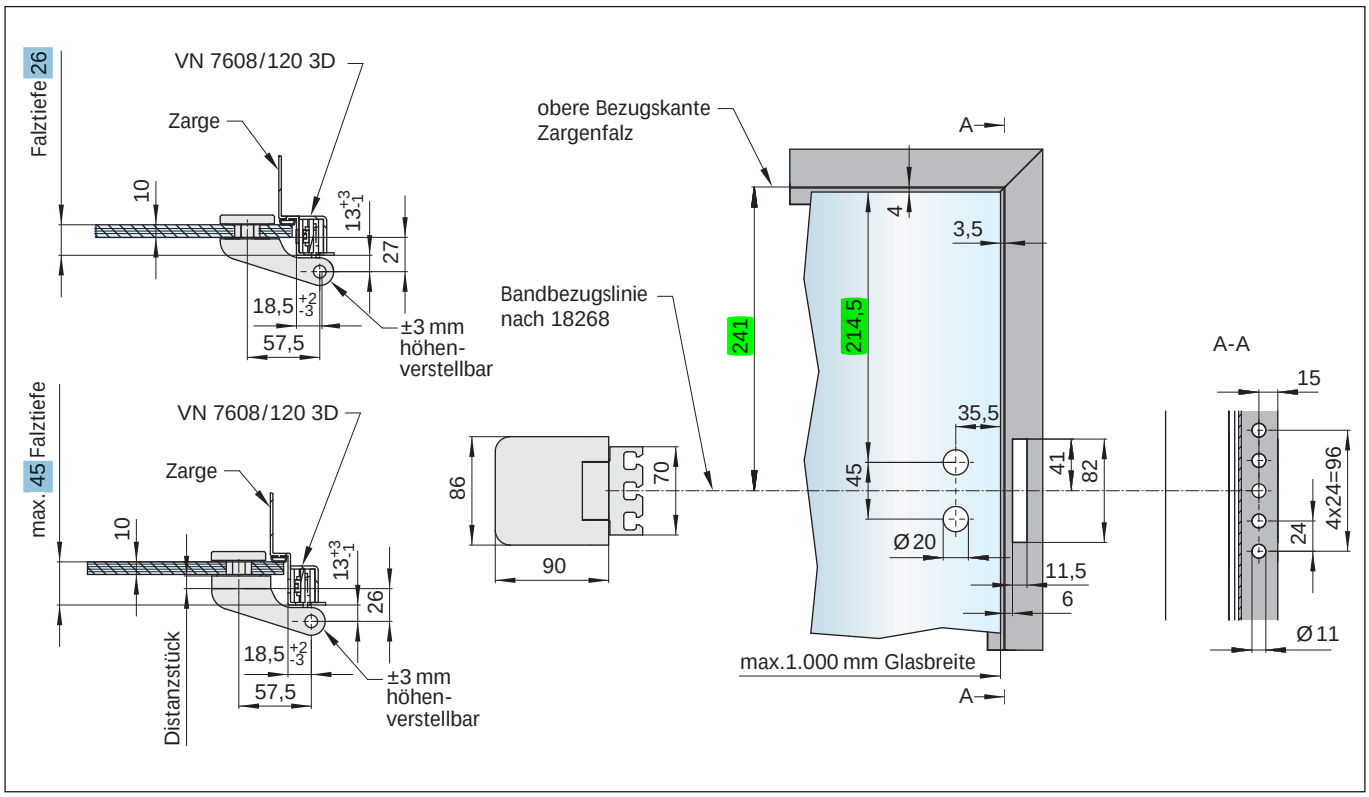

Türband mit Rahmenteil für Stahlzargen
Art.-Nr. 21.500.0900.--- bis 21.502.0902.---
Art.-Nr. 21.930.0900.--- bis 21.932.0902.---

Falztiefe	max. Türgewicht
26 mm	80 kg
28–45 mm	64 kg

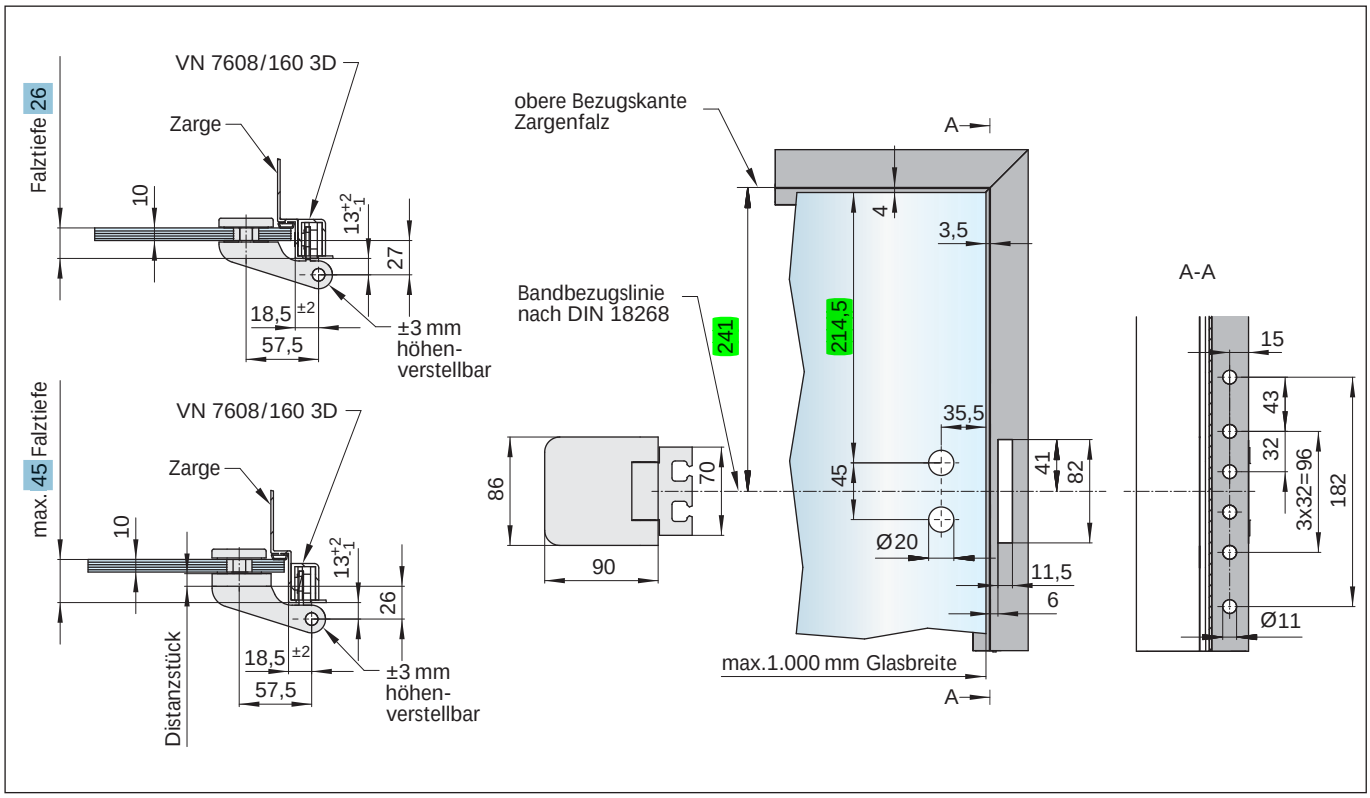

Türband mit Rahmenteil für Stahlzargen
Art.-Nr. 21.506.0900.--- bis 21.508.0902.---
Art.-Nr. 21.936.0900.--- bis 21.938.0902.---

Falztiefe	max. Türgewicht
26 mm	80 kg
28–45 mm	64 kg

Einbaudetails

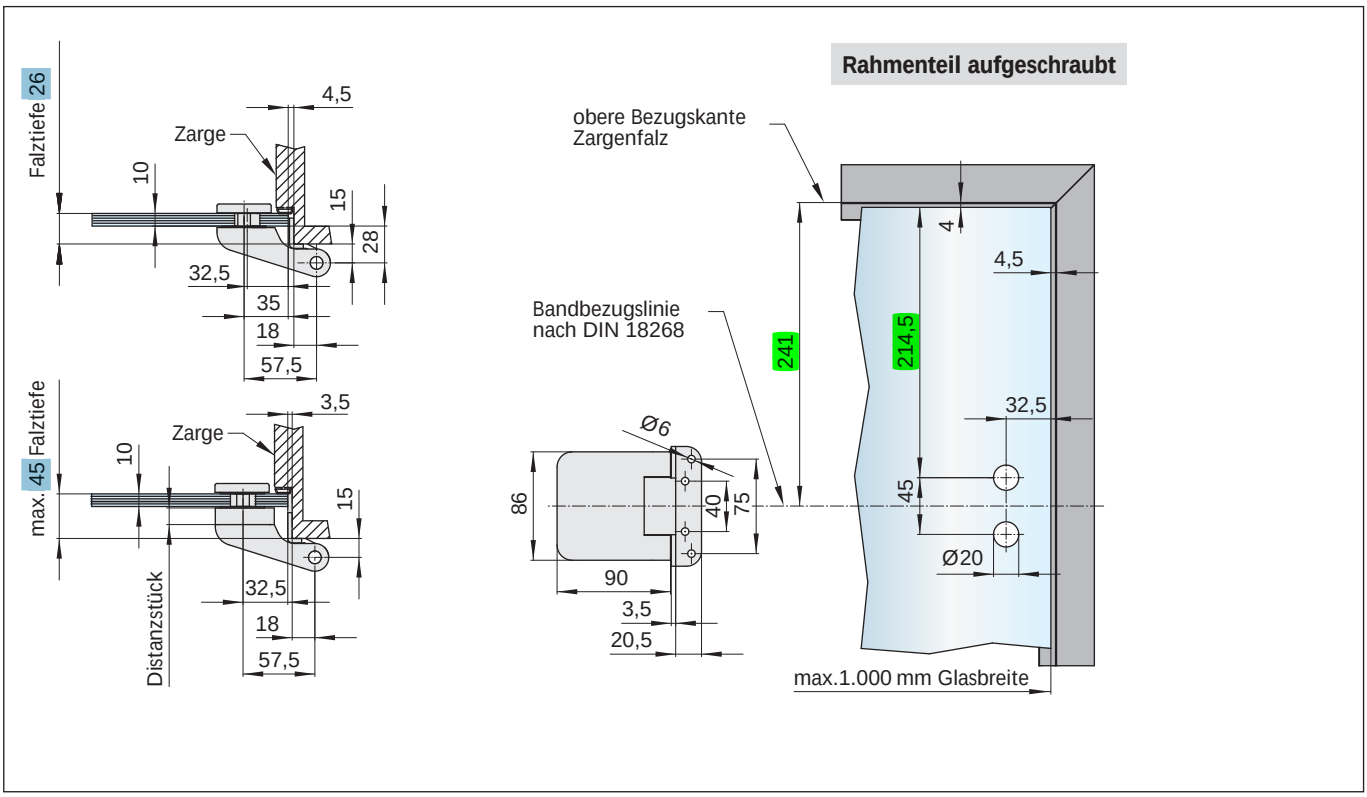

Türband mit Rahmenteil für Holzzargen
Art.-Nr. 21.512.0900.--- bis 21.514.0902.---
Art.-Nr. 21.942.0900.--- bis 21.944.0902.---

Falztiefe	max. Türgewicht
26 mm	80 kg
28–45 mm	64 kg

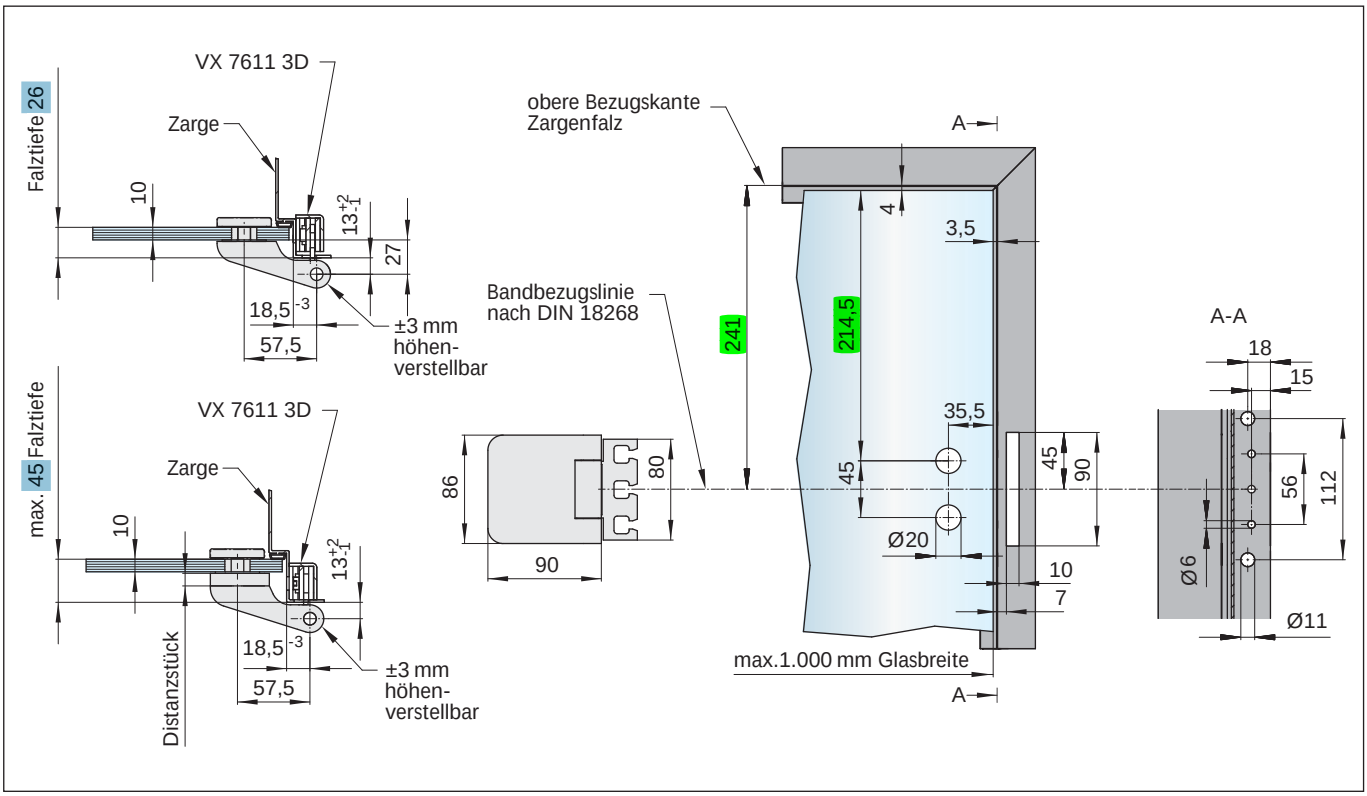

Türband mit Rahmenteil für Holz-, Stahl-, Aluminiumzargen
Art.-Nr. 21.518.0900.--- bis 21.520.0902.---
Art.-Nr. 21.948.0900.--- bis 21.950.0902.---

Falztiefe	max. Türgewicht
26 mm	80 kg
28–45 mm	64 kg

Werkstoffe und Oberflächen

Stahl

010 = galvanisch verzinkt
035 = silberfarbig nasslackiert
037 = edelstahlfarbig nasslackiert
038 = Edelstahl Design

Aluminium

Eloxal nach EURAS-Standard-Farbfächer
und Standardfarben (Tauchfärbung):
112 = E4/C-0 silberfarbig eloxiert
114 = E6/C-0 silberfarbig eloxiert
137 = E4/C-31 edelstahlfarbig eloxiert
139 = E6/C-31 edelstahlfarbig eloxiert
174 = glanzverchromt
198 = Edelstahl-Effekt
199 = in Sonderfarbe eloxiert

Pulverbeschichtung (30% Glanzgrad):
250 = RAL 9010 reinweiß pulverbeschichtet
295 = RAL pulverbeschichtet

Messing

325 = matt vernickelt

Edelstahl

405 = V2A blank
416 = V2A poliert
426 = V2A matt gebürstet

Kunststoff

505 = natur
550 = weiß
565 = schwarz

Vorbehandlung

E4 = geschliffen und gebürstet
E6 = chemisch gebeizt

Hinweise

Die Auswahl der lieferbaren Werkstoffe und Oberflächen kann für die einzelnen Produkte unterschiedlich sein.

Die Farbmuster dienen lediglich der Orientierung. Farbabweichungen sind drucktechnisch bedingt.

Durch unterschiedliche Werkstoffe und Bearbeitungen kann es zu geringen Farbunterschieden kommen.

Bei Artikeln, die aus unterschiedlichen Materialien gefertigt werden, kann es gegenüber den Abbildungen zu geringen Maßunterschieden kommen.

Weitere Oberflächen sind möglich. Bei Bedarf bitten wir um Abstimmung mit unserem Haus.

Aluminium

E4/C-0 silberfarbig eloxiert (---.112)

E4/C-31 edelstahlfarbig eloxiert (---.137)

glanzverchromt (---.174)

Edelstahl-Effekt (---.198)

Edelstahl

V2A poliert (---.416)

V2A matt gebürstet (---.426)

Wilh. Schlechtendahl & Söhne
GmbH & Co. KG

Hauptstraße 18–32
42579 Heiligenhaus
Deutschland

Tel.: +49 (0) 20 56 / 17-0
Fax: +49 (0) 20 56 / 51 42

wss@wss.de
www.wss.de

Sitz 42579 Heiligenhaus,
Amtsgericht Wuppertal, HRA 20804

Geschäftsführer: Guido Lücker, Robin Fasel

USt.-IdNr.: DE 121546484
Steuer-Nr.: 13957280071

Sämtliche Bild-, Produkt-, Maß- und Ausführungsangaben entsprechen dem Tag der Drucklegung. Wir behalten uns Änderungen vor, die dem technischen Fortschritt und der Weiterentwicklung dienen. Für Druckfehler oder andere technische Irrtümer übernehmen wir keine Gewähr. Rechtsansprüche, gleich welcher Art, können aus der Benutzung unserer Unterlage nicht hergeleitet werden. Der Nachdruck dieser Unterlage, auch auszugsweise, bedarf unserer schriftlichen Genehmigung.

Wir verweisen ausdrücklich auf unsere allgemeinen Geschäftsbedingungen, einsehbar unter www.wss.de.

kat_K0200386_OBJEKT_Beschlaege_DE • © 6/2016 • Wilh. Schlechtendahl & Söhne GmbH & Co. KG