Moving Details.

TECHNIKPROSPEKT
Manuelle Dreh- und Pendeltürsysteme

Ausgabe 2022

DORMA GLAS®

Inhalt

Drehtürsysteme

08 **STUDIO Rondo**

24 **STUDIO Classic**

34 **STUDIO Gala 2.0**

42 **STUDIO Arcos**

52 **STUDIO Medio**

60 **OFFICE Junior**

WICHTIGER HINWEIS:
Die DORMA-Glas GmbH ist Teil der Aliante-Gruppe, einer globalen Industriegruppe mit Präsenz in Europa, dem Nahen Osten und Nordamerika, und gehört daher seit dem 31. Oktober 2021 nicht mehr zur dormakaba-Gruppe.
dormakaba hat der DORMA-Glas GmbH ausschließlich zum Zwecke der lückenlosen Fortführung ihrer eigenen Geschäftstätigkeit für eine kurze Zeit noch gestattet, die dormakaba E-Mail-Adressen und den Verweis auf ihr Produktangebot auf der Internetseite von dormakaba zu verwenden.
DORMA-Glas GmbH kann keine rechtlich verbindlichen Erklärungen mehr für die dormakaba-Gruppe abgeben, sondern ausschließlich für die DORMA-Glas GmbH.

Unser Nachhaltigkeitsengagement
Wir setzen uns entlang unserer gesamten Wertschöpfungskette für eine nachhaltige Entwicklung ein und behalten dabei unsere ökonomische, ökologische und soziale Verantwortung gegenüber nachfolgenden Generationen stets im Blick.

Nachhaltigkeit auf Produktebene ist ein wichtiger und zukunftsorientierter Ansatz im Bauwesen. Um quantifizierte Daten über die Umweltauswirkungen eines Produktes entlang dessen gesamten Lebenszyklus zu geben, stellt DORMA-Glas Umwelt-Produktdeklarationen (Environmental Product Declarations, EPDs) bereit, in denen die Ergebnisse der Ökobilanz dargestellt werden.

Drehtürsysteme

68 **OFFICE Classic**

76 **OFFICE Mundus**

82 **OFFICE Arcos**

92 **Spezialbänder**

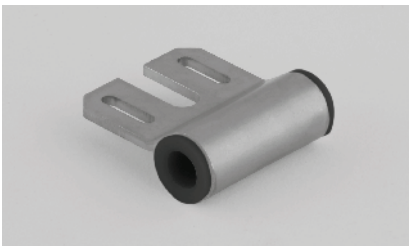

98 **Zubehör**

112 **Drückerprogramm**

Pendeltürsysteme

120 **BEYOND**

130 **TENSOR**

140 **RP**

146 **Zubehör**

DORMA-Glas Beschläge für Ganzglas-Innentüren eröffnen Ihnen unzählige Möglichkeiten

Einfache Glasbearbeitung, sichere Befestigung
Mit Glas bestens vertraut, hat DORMA-Glas die Beschläge so ausgelegt, dass sich die Glasbearbeitung auf einfache, schnell herzustellende Glasbohrungen beschränkt. Ausgefeilte konstruktive Maßnahmen sorgen für optimale Klemmwirkung.

Zuverlässige Gebrauchseigenschaften
Hochwertige Materialien und solide Ausführung bieten die Gewähr für beispielhafte Gebrauchseigenschaften und hohe Zuverlässigkeit.

Eingeschränkte Verwendung in Schwimm-, Sauna- und Solebädern
Aufgrund von Chemikalien (z.B. Chlor), die auch in der Luft von Schwimm-, Sauna- und Solebädern enthalten sein können, sind die Beschläge für den Einsatz in diesen Bereichen nicht geeignet.

OFFICE Schlösser entsprechen der aktuellen DIN EN 12209
(für den Einsatz in öffentlichen Gebäuden ausgelegt). Zudem wurden die Schlösser von einem neutralen Prüfungsinstitut mit 500.000 Bewegungszyklen der Fallenfunktion und 100.000 Bewegungszyklen des Riegels erfolgreich getestet.

STUDIO Schlösser nach DIN EN 12209 geprüft
Typprüfung mit 200.000 Bewegungszyklen der Fallenfunktion und 200.000 Bewegungszyklen des Riegels.

Bitte beachten Sie, dass STUDIO Medio Schlösser nicht für den Einsatz in öffentlichen Gebäuden, sondern nur für den Einsatz in Privatbereichen ausgelegt sind.

Merkmale	**STUDIO Rondo**	**STUDIO Classic**	**STUDIO Gala 2.0**	**STUDIO Arcos**	**STUDIO Medio**
max .Türflügelgewicht, kg (je nach Band unterschiedlich)	45, 50, 60	45, 50, 60	45, 50, 60	45, 50, 60	*
max. Türflügelbreite (Zargenfalzmaß), mm	1091[1)]	1091[1)]	1091[1)]	1091[1)]	*
max. Türflügelhöhe, mm	Norm Zargen[1) 3)]	Norm Zargen[1) 3)]	Norm Zargen[1) 3)]	Norm Zargen[1) 3)]	Norm Zargen[1) 3)]
Glasart	ESG/VSG	ESG/VSG	ESG/VSG	ESG/VSG	ESG/VSG
Glasdicken in mm	8/10	8/10	8/10	8/10	8/10
Falztiefe, Standard, mm	24, 40	24	24	24, 40	*
Schlosstypen					
Flüster-Komfort-Geräuschdämpfung (Flüsterfalle = Fallenkopf z. T. mit KS-Ummantelung/Intern gedämpfte Fallenbewegungen)	●	●	●	●	
Einstellbare Drückernuss +/–1° bei OFFICE Einstellbare Drückernuss +1,5/–1° bei Studio zur Vermeidung „hängender Drücker“	●	●	●	●	
Unverschließbar	●	●	●	●	●
Unverschließbar, Drücker vorn	●	●	●	●	
Für Profilzylinder (PZ) vorgerichtet	●	●	●	●	
Externe Prüfung nach DIN EN 12209	●	●	●	●	
Vorgerichtet für Rundzylinder	●	●		●	
Buntbart (BB) mit Wechsel	●	●	●	●	
Buntbart (BB) ohne Wechsel					
WC-Ausführung	●	●		●	
Gegenkasten für 2-flügelige Tür	●	●		●	●
Schlossausführungen					
Mit Drückerführung für Türdrücker ohne Rosetten	●	●	●	●	●
Für Türdrücker mit Rosetten	●	●			
Bandausführungen					
Für Rahmenteile	●	●	●	●	
Mit Rahmenteil für Leichtmetallzarge	●				
Mit Rahmenteil für Holzzarge	●	●	●	●	
Mit Rahmenteil für Stahlzarge	●	●	●	●	
Für Objekttüren					
Zur Befestigung an Glasseitenteilen	●				
Pendel-/Anschlagtür	**A**	**A**	**A**	**A**	**A**
Türschließer/selbstschließend	○	○	○	○	○
Seite	**8**	**24**	**34**	**42**	**52**

1) Weitere realisierbare Glasflügelbreiten, Glashöhen, Glasdicken und Falztiefen sind bei unserer Anwendungstechnik nachzufragen. Die Glasmaße können aufgrund folgender Merkmale abweichen: der Montageart, den Glastoleranzen, der allgemeinen Nutzung.
2) VSG möglich bei Sonderausführung mit MUNDUS Premium Beschlägen
3) max. 2125 mm Baurichtmaß / max. 2108 mm Zargenfalzmaß
4) max. 2750 mm Baurichtmaß (2733 mm Zargenfalzmaß), ab 2250 mm Höhe Baurichtmaß (2233 mm Zargenflazmaß) drittes Türband verwenden

● Standard ○ Optional

OFFICE Junior	OFFICE Classic	OFFICE Mundus	OFFICE Arcos	Spezial-bänder	BEYOND	TENSOR	RP Eckbeschläge
55, 70, 80	55, 70, 80	55, 70, 80	55, 70, 80	30, 35, 45, 55, 70, 80	80	65	80/110
1091, 1216[1)]	1091, 1216[1)]	1091, 1216[1)]	1091[1)]	1100[1)]	1000, 1200	1000[1)]	1100, 1250[1)]
Norm Zargen[1)4)]	Norm Zargen[1)4)]	Norm Zargen[1)4)]	Norm Zargen[1)4)]		2200[1)]	2500[1)]	2500
ESG/VSG	ESG/VSG	ESG/VSG	ESG/VSG	ESG	ESG	ESG	ESG[2)]
8/10	8/10	8/10	8/10	8/10	10/12	8/10/12	8/10/12/13,5
24, 40[1)]	24, 40	24, 40	24, 40				
●	●	●	●				
●	●	●	●				
●	●	●	●				
●	●	●	●				
●	●	●	●				
●	●		●				
●	●		●				
●	●						
●	●	●	●				
●	●	●	●				
●	●	●					
●	●	●	●	●			
●	●						
●	●	●	●				
●	●	●	●				
●	●	●	●			●	●
						●	
A	**A**	**A**	**A**	**A**	**A/P**	**P**	**A/P**
○	○	○	○		●**	●	●
60	**68**	**76**	**82**	**92**	**120**	**130**	**140**

* abhängig vom verwendeten Türband
** Als Pendeltür nur mit BTS verwendbar.

Zubehör

Griffstangen, Türknaufe und Griffmuscheln

Das Griffsystem ist für 8, 10 und 12 mm Glas ausgelegt.

Die Griffstangen und der Türknauf können einseitig mit den entsprechenden Haltern oder beidseitig mit einem Verbindungsbolzen an Schiebe- und Drehtüren angebracht werden.

Griffmuscheln eignen sich durch ihren flachen Aufbau u. a. für Schiebetüren.

Die Punkthalter und Verbindungsbolzen sind jeweils Teil des Lieferumfangs.

Die Griffstangen lassen sich ebenso als waagerechte bzw. senkrechte Haltestangen oder als Geländer einsetzen.

21.580/21.581

Griffstangenpaare

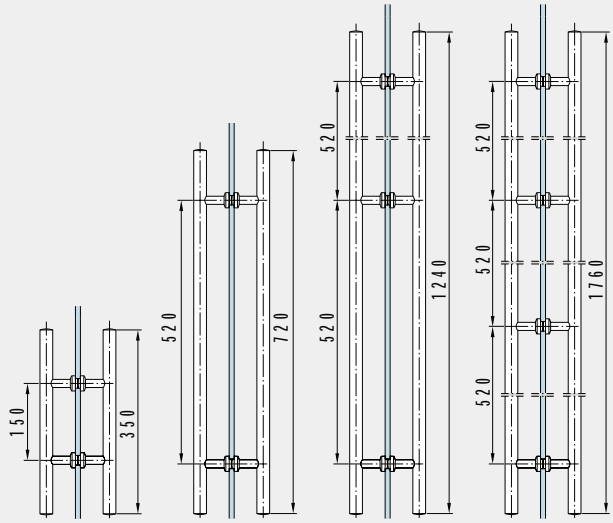

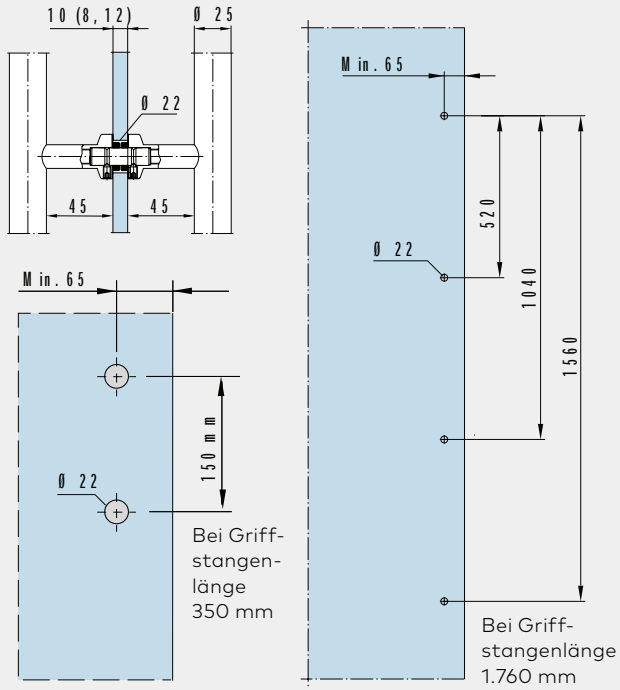

Produktbeschreibung	Glasdicke	Art.-Nr.
Griffstangenpaar Edelstahl **Niro satin** Länge 350 mm, auf 2 Glasbohrungen, Gewicht in kg: 1,254	8/10/12 mm	
Material 1.4305		**21.267***
dto., Material 1.4404		**21.247**
Griffstangenpaar **Leichtmetall** Länge 350 mm, auf 2 Glasbohrungen, Gewicht in kg: 1,326	8/10/12 mm	
Aluminium		**03.400**
Griffstangenpaar Edelstahl **Niro satin** Länge 720 mm, auf 2 Glasbohrungen, Gewicht in kg: 1,947	8/10/12 mm	
Material 1.4305		**21.270***
dto., Material 1.4404		**21.250**
Griffstangenpaar **Leichtmetall** Länge 720 mm auf 2 Glasbohrungen Gewicht in kg: 2,423	8/10/12 mm	
Aluminium		**03.402**
Griffstangenpaar Edelstahl **Niro satin** Länge 1.240 mm auf 3 Glasbohrungen Gewicht in kg: 3,400	8/10/12 mm	
Material 1.4305		**21.273***
dto., Material 1.4404		**21.253**
Griffstangenpaar **Niro satin** Länge 1.760 mm, auf 4 Glasbohrungen, Gewicht in kg: 5,000	8/10/12 mm	
Material 1.4305		**21.276***
dto., Material 1.4404		**21.256**

* Umbau-Sets für Griffstangenpaare für Holztüren bzw. andere Glasdicken siehe unter "Distanzerweiterungen für Griffstangen und Türknaufe", Seite 163.

Griffstangen, einseitig

	Produktbeschreibung	Glasdicke	Art.-Nr.
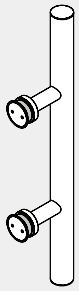	**Griffstangen mit versenkten Punkthaltern Edelstahl**	8/10/12 mm	
	Griffstange 350 mm mit 2 Befestigungen, Material 1.4305		**29.268**
	dto., Material 1.4404		**29.269**
	Griffstange 720 mm mit 2 Befestigungen, Material 1.4305		**29.271**
	dto., Material 1.4404		**29.272**
	Griffstange 1.240 mm mit 3 Befestigungen, Material 1.4305		**29.274**
	dto., Material 1.4404		**29.275**
	Griffstange 1.760 mm mit 4 Befestigungen, Material 1.4305		**29.277**
	dto., Material 1.4404		**29.278**
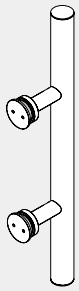	**Griffstangen mit versenkten Punkthaltern**	8/10/12 mm	
	Griffstange 350 mm mit 2 Befestigungen, Material 1.4305		**21.240**
	Griffstange 720 mm mit 2 Befestigungen, Material 1.4305		**21.241**
	dto., Material 1.4404		**21.281**
	Griffstange 1.240 mm mit 3 Befestigungen, Material 1.4305		**21.242**
	Griffstange 1.760 mm mit 4 Befestigungen, Material 1.4305		**21.243**
	dto., Material 1.4404		**21.283**

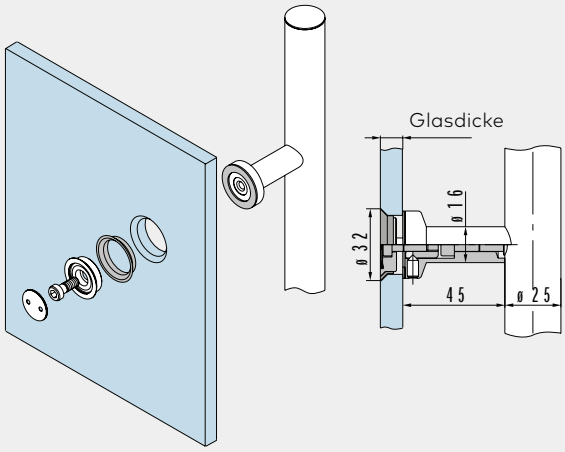

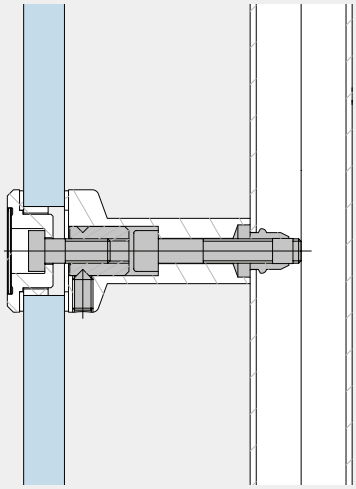

Komplett
mit Punkthaltern

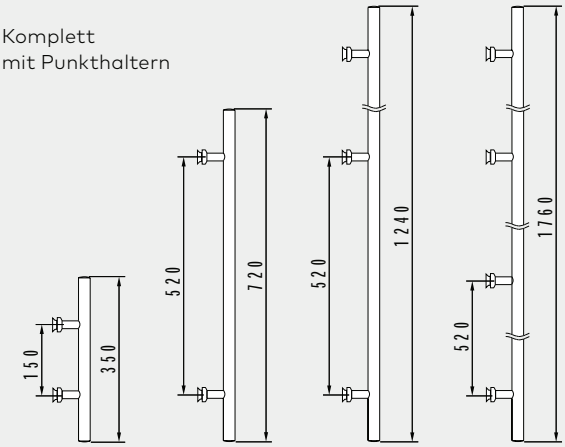

ESG

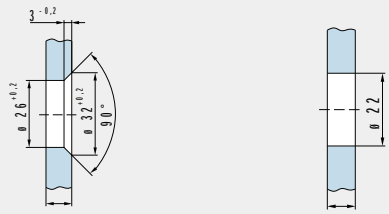

Glasdicke Glasdicke

VSG aus ESG

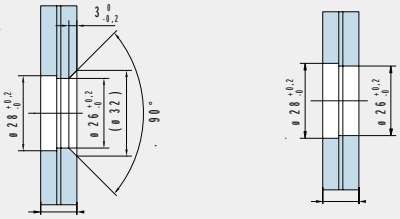

Glasdicke Glasdicke

Senkbohrung bei Griffstange und Türknauf, einseitig

Durchgangsbohrungen Griffstangenpaar und Türknäufe, beidseitig

Distanzerweiterungen für Griffstangen und Türknaufe

	Produktbeschreibung	Türdicke	Art.-Nr.
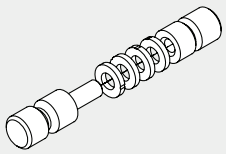 Distanzscheiben 2 mm	**Umbau-Set 1 für Glastüren** Griffstangenpaar / Knäufe, beidseitig ohne Distanzscheibe mit 1 Distanzscheibe mit 2 Distanzscheiben mit 3 Distanzscheiben mit 4 Distanzscheiben	 13,5 – 21,5 mm 13,5 mm 15 mm 17,5 mm 19 mm 21,5 mm	**21.285**
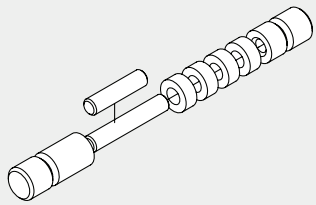 Distanzscheiben 5 mm	**Umbau-Set 2 für Holztüren** Griffstangenpaar/Knäufe, beidseitig ohne Distanzscheibe mit 1 Distanzscheibe mit 2 Distanzscheiben mit 3 Distanzscheiben mit 4 Distanzscheiben	 20 – 40 mm 20 mm 25 mm 30 mm 35 mm 40 mm	**21.286**
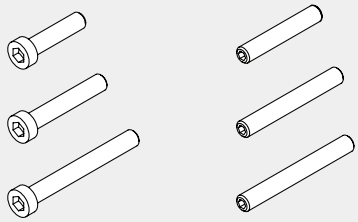 Set 3 Set 4	**Umbau-Set 3 für Glas- / Holztüren*** Griffstange / Knauf, einseitig versenkt 15 - 40 mm Glas- / Holzdicke **Umbau-Set 4 für Glas- / Holztüren*** Griffstange / Knauf, einseitig aufliegend 15 - 40 mm Glas- / Holzdicke		**21.287** **21.288**
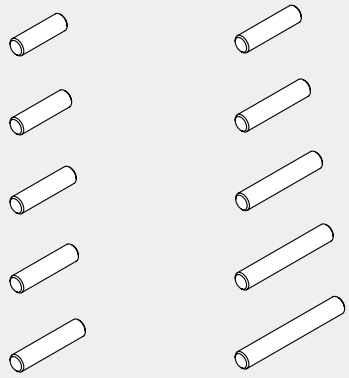 Set 5 Set 6	**Umbau-Set 5 für Glastüren*** Griffmuschel 13,5 - 21,5 mm Glasdicke **Umbau-Set 6 für Holztüren*** Griffmuschel 20 - 40 mm Holzdicke		**21.295** **21.296**
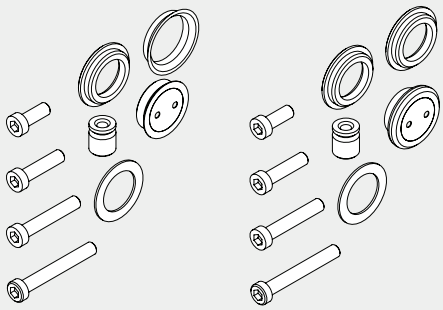 Set 7 Set 8	**Umbau-Set 7 für Glas- / Holztüren*** für Griffstangen mit beidseitiger Befestigung in Griffstange mit einseitiger Befestigung, versenkt 8 - 40 mm Glas- / Holzdicke 1 Satz pro Griffstütze **Umbau-Set 8 für Glas- / Holztüren*** für Griffstangen mit beidseitiger Befestigung in Griffstange mit einseitiger Befestigung, aufliegend 8 - 40 mm Glas- / Holzdicke 1 Satz pro Griffstütze		**21.297** **21.298**

*Nicht für Arcos-Griffstange 26.500/26.510 geeignet.

Griffstangenpaare

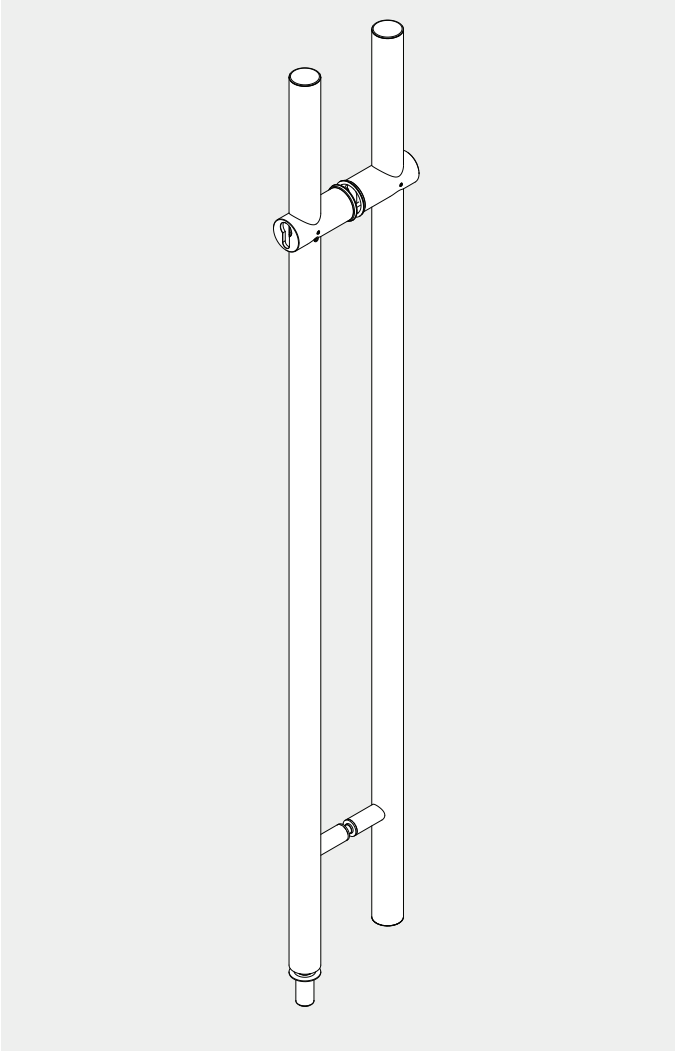

Produktbeschreibung	Glasdicke	Art.-Nr.
Edelstahl-Griffstangenpaar, beidseitig verschließbar, vorger. f. Standard-PZ, Länge 1200 mm, incl. Bodenbuchse	8 - 17,5 mm	**21.580**
Edelstahl-Griffstangenpaar, einseitig verschließbar, vorger. f. Standard-PZ, Länge 1200 mm, incl. Bodenbuchse	8 - 17,5 mm	**21.581**

Weitere Informationen, z.B. zur benötigten Profilzylinder-Länge, finden Sie in unserem Detail auf den Blättern 29-115 bis 29-116.

Arcos Stoßgriff

	Produktbeschreibung	Glasdicke	Art.-Nr.
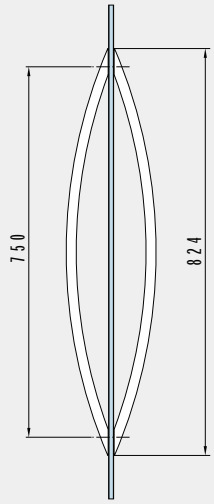	**Arcos Stoßgriff** inkl. Verbindungsbolzen Aluminium, in Edelstahloptik	8/10/12 mm	
	Griff 350 mm mit 2 Befestigungen		**26.500**
	Griff 750 mm mit 2 Befestigungen		**26.510**

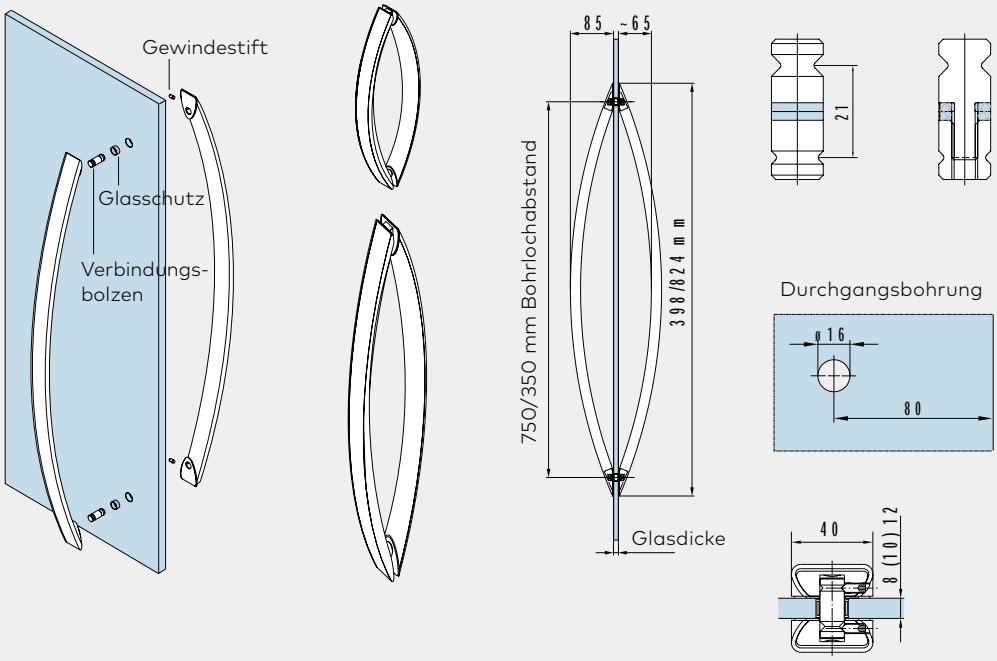

Griffmuschel und Türknauf

	Produktbeschreibung	Glasdicke	Art.-Nr.
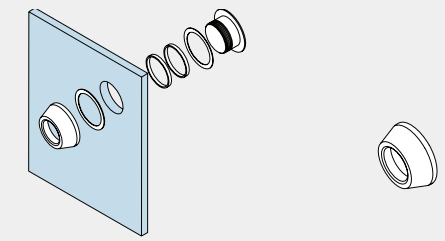 Ø 38 mm Glasbohrung	**Griffmuschel** Ø 50 mm	8/10/12 mm	**21.290**
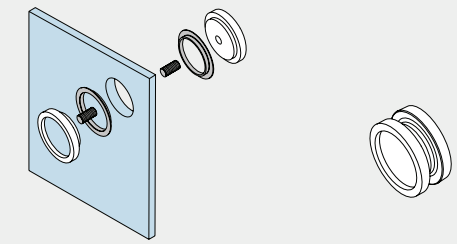 Ø 50 mm Glasbohrung	**Griffmuschel** Ø 60 mm	8/10/12 mm	**21.291**
	Griffmuschel mit Griffloch Ø 60 mm	8 mm 10 mm 12 mm	**21.292** **21.293** **21.294**
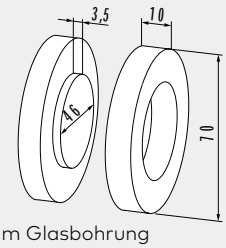 Ø 50 mm Glasbohrung	**Griffmuschel** Leichtmetall, wird auf das Glas geklebt Gewicht in kg: 0,072		**07.200**
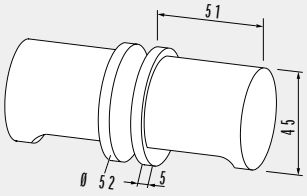 Ø 20 mm Glasbohrung	**Türknauf** Leichtmetall Gewicht in kg: 0,400		**07.201**
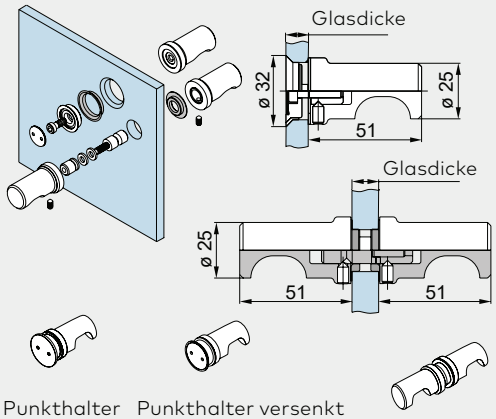 Punkthalter aufliegend (Ø 22 mm) Punkthalter versenkt (Glasbearbeitung siehe unter "Griffstangen, einseitig", Seite 162)	**Türknauf, einseitig**	8/10/12 mm	
	Türknauf mit versenktem Punkthalter		**21.422**
	Türknauf mit aufliegendem Punkthalter		**21.426**
	Türknauf, beidseitig	8/10/12 mm	**21.423**

Hinweis: Für eine bessere Kraftübertragung verwenden Sie bitte bei DORMOTION eine Griffstange.

Oberflächen und Farben

Alle gebräuchlichen Ausführungen sind ab Lager in den aufgeführten Materialien und Oberflächen lieferbar. Sonderausführungen sowie Beschläge in Eloxalfarbtönen und Beschichtungen nach Wunsch werden kurzfristig hergestellt.

Standardoberflächen und -farben	**STUDIO Rondo**	**STUDIO Classic**	**STUDIO Gala 2.0**	**STUDIO Arcos**	**STUDIO Medio**	**OFFICE Junior**	**OFFICE Classic**	**OFFICE Mundus**	**OFFICE Arcos**	**BEYOND**	**TENSOR**	**RP Eck-beschläge**
Leichtmetall, silber EV1 eloxiert (ähnl. Eloxal I EV1 / Eloxal II C 0) (101)												●
Leichtmetall, ähnlich Niro satiniert eloxiert (107)										●		
Leichtmetall, ähnlich Niro satiniert eloxiert (für Profilmaterial) (ähnl. Eloxal II C 31)(113)											●	●
Leichtmetall, EV1-Deko eloxiert (kompatibel zu Oberfläche 150) (114)				●					●	●	●	
Leichtmetall, silber eloxiert (Silber N 600 ST) (kompatibel zu Oberfläche 114) (150)	●	●	●		●	●	●	●				
Leichtmetall, niro eloxiert (Niro N 700) (157)	●	●	●	●	●	●	●	●	●			
Leichtmetall, Sonderfarbe eloxiert (199)	●	●		●	●	●	●	●	●			●
LM Sonderfarbe pulverbeschichtet (Standardpulver nach RAL-Karte) (399)	●	●	●	●	●	●	●	●	●			●
Messing, poliert klar nasslackiert (501)	●											
Messing, poliert-lackiert MS pol (502)	●											
750 / 700 Niro satiniert						●		●				
751 / 701 Niro poliert								●				

Sicherheitsrelevante Informationen

Wichtige Sicherheitshinweise für die Montage und Nutzung von DORMA-Glas Glasbeschlägen
(Zusätzlich zur Montage- und Bedienungsanleitung zu beachten, um Schäden am Produkt sowie Personen- und Sachschäden zu vermeiden.)
Wichtig: Alle Nutzer sind über die sie betreffenden Punkte der nachfolgenden Hinweise sowie die Hinweise aus Montage- bzw. Bedienungsanleitung zu informieren!

Allgemein

1. DORMA-Glas empfiehlt die Verwendung von ESG-H (heißgelagertem Einscheibensicherheitsglas) nach DIN EN 12150-1.
2. DORMA-Glas Glasbeschläge sind zur Montage im Außenbereich nur bedingt geeignet (siehe „Anwendungen und Merkmale", Seiten 4 & 5).
3. DORMA-Glas Glasbeschläge sind für Räume, in denen Chemikalien (z. B. Chlor) zum Einsatz kommen, z. B. Schwimm-, Sauna- und Solebäder, nicht geeignet.

4. Schiebeflügel dürfen nicht schneller als mit Schrittgeschwindigkeitbewegt werden und müssen vor Erreichen der Endlage von Hand abgestoppt werden.
5. Drehflügel dürfen nicht zu hart zugeworfen werden. Wenn eine Überdrehung zu befürchten ist, ist diese durch einen Türstopper zu verhindern.

Montage

1. Der Einbau von DORMA-Glas Glasbeschlägen darf ausschließlich durch Fachpersonal, das speziell für die Glasmontage geschult wurde, erfolgen.
2. Gläser mit Ausmuschelungen und/oder Kantenverletzungen dürfen nicht verbaut werden.
3. Es besteht die Gefahr von Quetschungen – unter Anderem im Bereich der Nebenschließkante – sowie von Verletzungen aufgrund von Glasbruch während der Montage. Entsprechend ist die erforderliche Schutzkleidung (insbesondere Handschuhe und Schutzbrille) zu tragen.
4. Vor der endgültigen Beschlagsmontage muss das Glas im Klemmbereich mit fettlösenden Haushaltsmitteln von Fetten befreit werden.
5. Die Verwendung von Klemmbeschlägen auf strukturierten Glasoberflächen (ausgenommen davon sind satinierte Gläser) oder Gläsern mit großen Schwankungen in der Glasdicke ist nur mit Auftrag einer Ausgleichsschicht zulässig.
6. Die Verwendung von Klemmbeschlägen auf selbstreinigenden Beschichtungen ist unzulässig.
7. Beim Ausrichten der Glaselemente müssen die für den jeweiligen Beschlag vorgegebenen Spaltmaße beachtet werden. Die Spaltmaße müssen so eingestellt werden, dass ein Kontakt des Glases mit harten Werkstoffen (z. B. Glas, Metall, Beton) verhindert wird.
8. Es ist ein zwängungsfreier Einbau (ohne lokale Spannungsüberschreitung durch zu fest angezogene Schrauben) sicher zu stellen.

Wartung

Der Sitz und die Gängigkeit der Beschläge sowie die Justierung der Tür müssen regelmäßig kontrolliert werden. Insbesondere im Falle von hochfrequentierten Anlagen sollte die Prüfung von einem Fach- oder Installationsbetrieb erfolgen. Beschädigte Glaselemente (Abplatzungen und/oder Ausmuschelungen) müssen unverzüglich ausgetauscht werden!

Pflege allgemein

Die Oberflächen der Beschläge sind nicht wartungsfrei und sollten gemäß ihrer Ausführung gereinigt werden.

- Für metallische Oberflächen (Eloxaltöne, Edelstahl) bitte nur geeignete Reiniger ohne Scheuermittelanteil verwenden.
- Für lackierte Oberflächen bitte nur entsprechende lösemittelfreie Reiniger verwenden.
- Messing-Oberflächen (ohne Oberflächenschutz) müssen von Zeit zu Zeit mit geeignetem Pflegemittel behandelt werden, um ein Anlaufen zu vermeiden.

Bitte verwenden Sie unsere Zeichnungen DORMA-Glas „Das Detail" zur praktischen Planung Ihrer Anlage.

Die Druckfarben der Oberflächen sind nicht 100 % farbverbindlich. Angaben über die Beschaffenheit oder Verwendbarkeit von Erzeugnissen bzw. Materialien dienen der Beschreibung. Zusagen in Bezug auf das Vorhandensein bestimmter Eigenschaften oder einen bestimmten Verwendungszweck bedürfen stets besonderer schriftlicher Vereinbarungen. Abbildungen zeigen z. T. Sonderausführungen, abweichend vom Standard-Lieferumfang.

Technische Änderungen vorbehalten.

Moving Details.

DORMA-Glas GmbH
Max-Planck-Straße 33-45
D - 32107 Bad Salzuflen

T +49 5222 924-0

glasbeschlag@dormakaba.com
www.dorma-glas.com

DORMA-Glas GmbH
DORMA-Glas GmbH

WN 05443151532, 04/22, D
Technische Änderungen vorbehalten