COLCOM

We Build the Invisible

T1.2:Selbstschließendes Hydraulikband Biloba AT

Für Anschlagtüren mit Falzrahmen

Technik

Biloba 8060WD - Avantgarde Line

Biloba 8060WD - Avantgarde Line -

Biloba 8060WD eignet sich für einseitig zu öffnende Anschlagtüren im Innenbereich mit Holzrahmen nach deutschem Standard mit einer Falztiefe von 24mm. Biloba 8060WD für Holzzarge nach DIN verfügt über 2 Zapfen für Anschraubtasche z.B. V3614. Für DIN-Links und DIN-Rechts Glastüren ist Biloba 8060WD universal einsetzbar. Die Tragfähigkeit des Rahmens und der Aufnahmen bestimmen das maximale Türgewicht.

Standard-Glastürblatt
mit Zarge und Beschlägen (DIN Rechts)

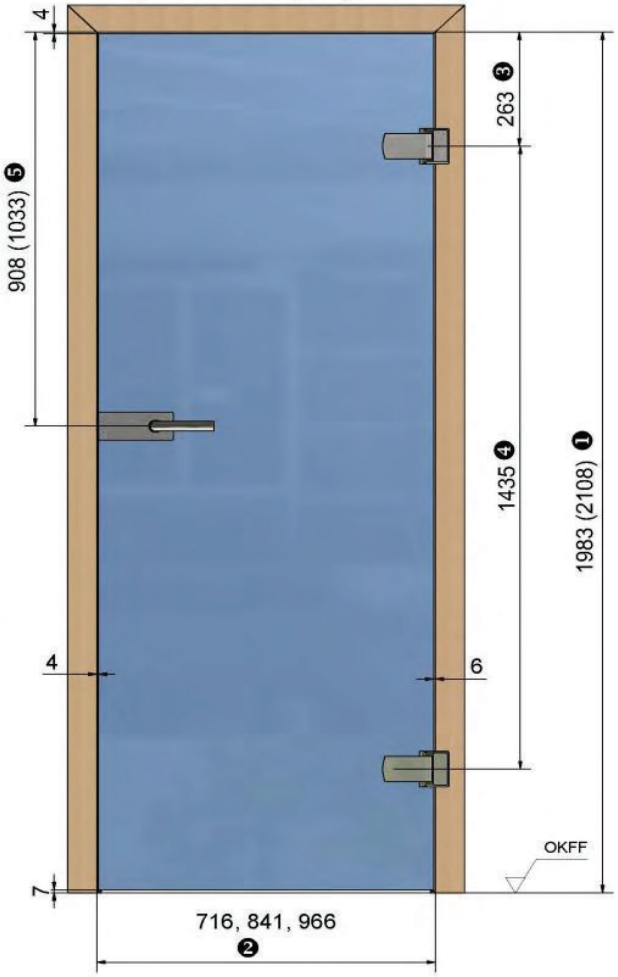

Standard-Glastürblatt

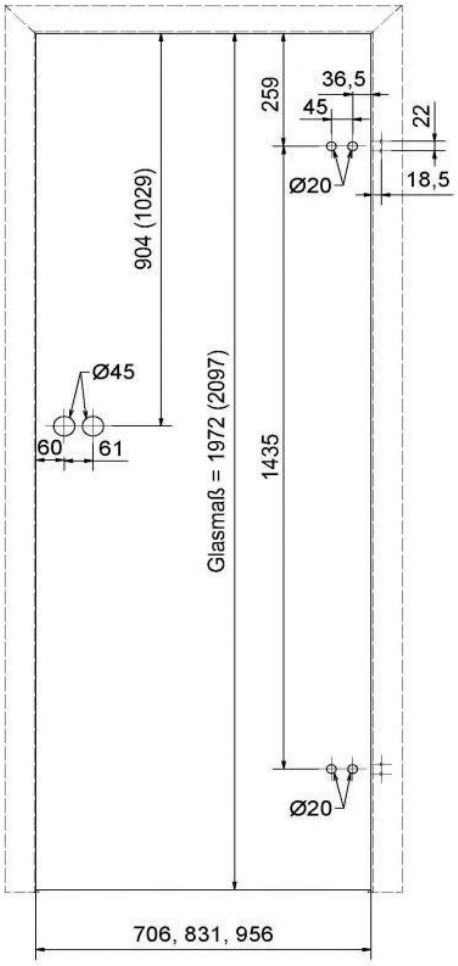

Hinweis:
Die Abbildung zeigt ein Glastürblatt bei Verwendung von Standard-Zargen nach DIN 18101

Erläuterungen:
❶ Zargenfalzmaß / Höhe
❷ Zargenfalzmaß / Breite
❸ Bandbezugsmaß
❹ Bandabstandsmaß
❺ Mitte Türdrücker / Falleneinlass bis Zargenfalz

Hinweis:
Die Abbildung zeigt die Glasbearbeitung eines Standard-Türblattes

Die in unseren Skizzen angegebenen Maße basieren auf Standardmaße nach DIN 18101.

Allerdings ist es durchaus möglich, daß nicht jede Zarge danach gefertigt wird.
Deshalb müssen die Maße vorort immer überprüft werden.
SSH-H-i0600 Türbänder sind nach individuellem Aufmaß bei jeder anderen Varianttür innerhalb der Maß- und Gewichtsbegrenzung problemlos einsetzbar.
In Sonderfällen bitten wir um Rücksprache.

8060WD BILOBA

0°-80°

8mm
10mm

1000mm

MAX 60kg

-15 °C
+40 °C

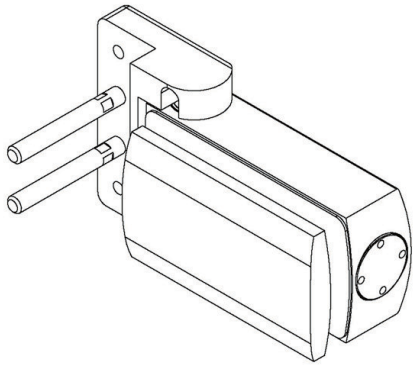

Selbstschließendes Hydraulikband mit Dämpfung und Regelung der Schließgeschwindigkeit.
Für Standard Holzzarge mit 2 Zapfen für Anschraubtasche.
Mit Feststellung +90°.
Für Anschlagtüren in Falzrahmen mit Falztiefe 24 mm bei 8 mm und Falztiefe 26 mm bei 10 mm Glasdicke.
(SSB-H-i0600H)

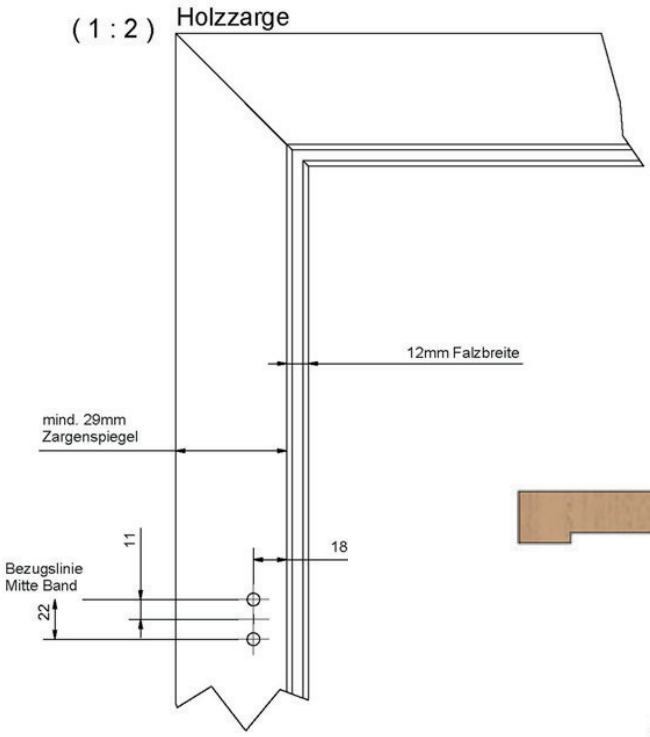

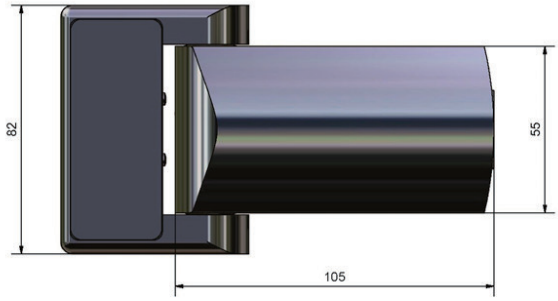

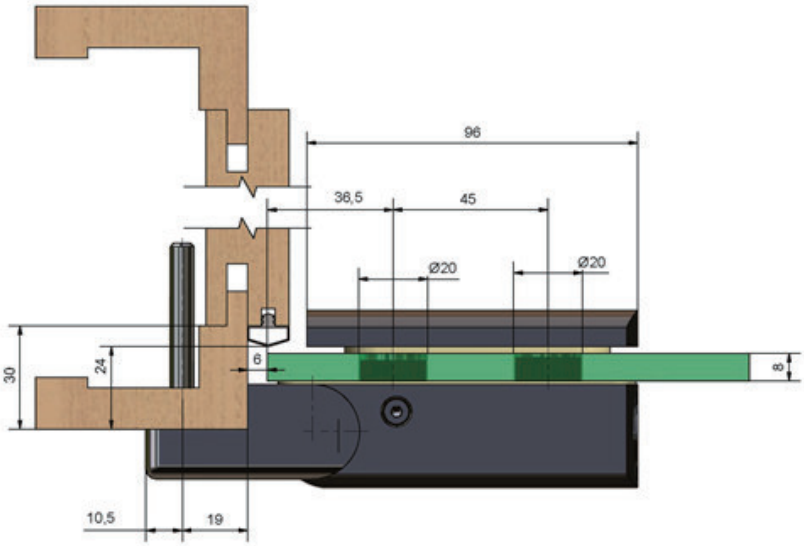

G-G

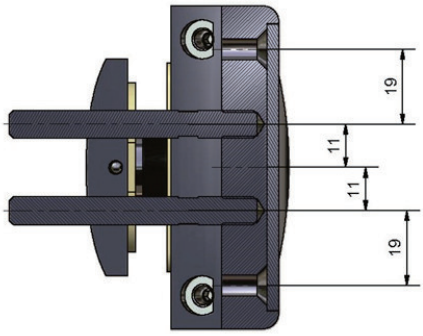

* Standardmäßig ist bei diesem Türband die zusätzliche stirnseitige Verschraubung am Rahmen möglich!

Die Regelventile aller Bänder müssen fachgerecht geöffnet, eingestellt und synchronisiert werden. Wenn die Bänder dauerhaft mit ungeöffneten Ventilen benutzt werden, führt dies unausweichlich zu einer Beschädigung der Bänder. Falls dies nicht berücksichtigt wird entfällt die Gewährleistung.

ACHTUNG: Bei Einsatz in besonderen Situationen wie stark umweltbelastete Atmosphären, öffentliche Bäder, stark frequentierte Bereiche, usw. muss vorher Rücksprache gehalten werden!
Bei Gefahr einer Überdrehung der Tür ist ein Türstopper bei 90° als Wegbegrenzer zu setzen!

Biloba 8060GES - Avantgarde Line -

Biloba 8060GES eignet sich für einseitig zu öffnende Anschlagtüren im Innenbereich mit Alu- oder Stahlrahmen nach deutschem Standard mit einer Falztiefe von 24mm. Biloba 8060GES für Metallzarge nach DIN verfügt über eine Aufnahme für Anschweißtasche z.B. V8600. Für DIN-Links und DIN-Rechts Glastüren ist Biloba 8060GES universal einsetzbar. Die Tragfähigkeit des Rahmens und der Aufnahmen bestimmen das maximale Türgewicht.

Standard-Glastürblatt
mit Zarge und Beschlägen (DIN Links)

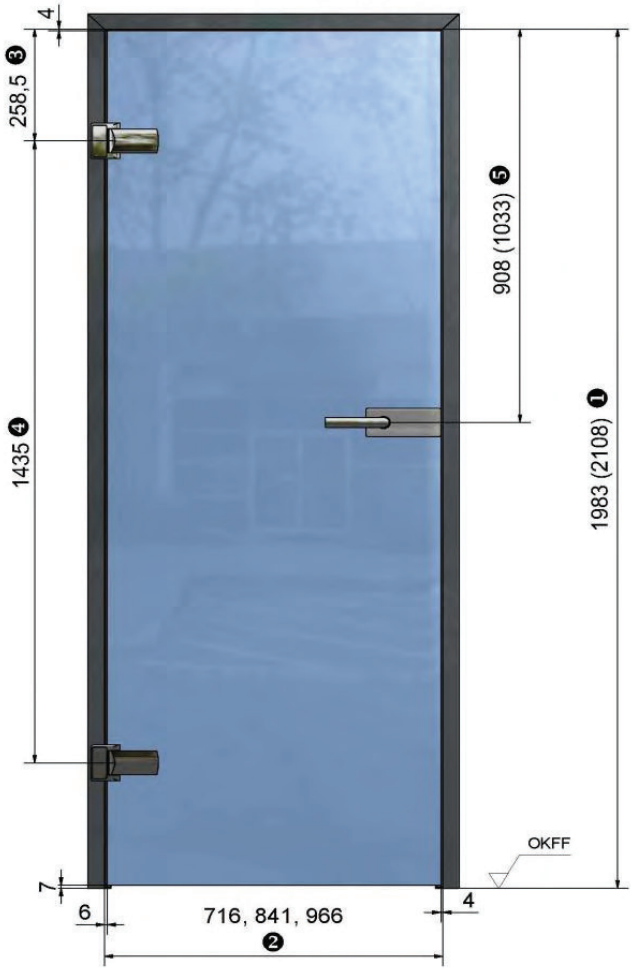

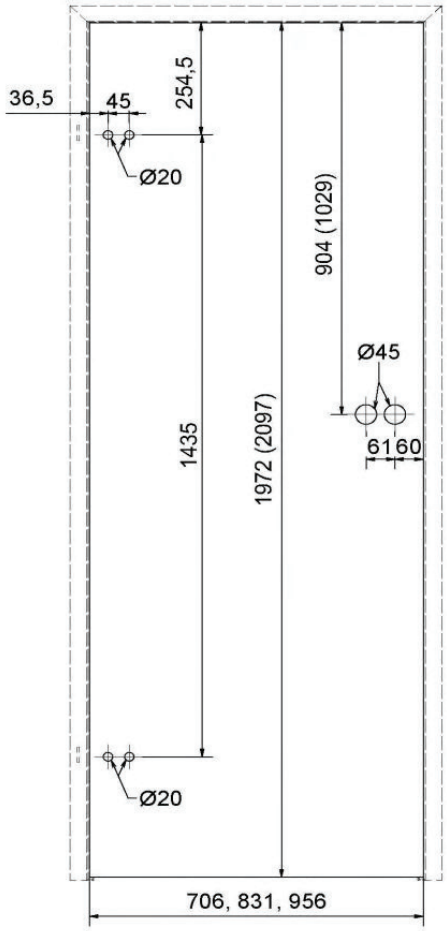

Hinweis:
Die Abbildung zeigt ein Glastürblatt bei Verwendung von Standard-Zargen nach DIN 18101

Erläuterungen:

❶ Zargenfalzmaß / Höhe
❷ Zargenfalzmaß / Breite
❸ Bandbezugsmaß
❹ Bandabstandsmaß
❺ Mitte Türdrücker / Falleneinlass bis Zargenfalz

Hinweis:
Die Abbildung zeigt die Glasbearbeitung eines Standard-Türblattes

Die in unseren Skizzen angegebenen Maße basieren auf Standardmaße nach DIN 18101.

Allerdings ist es durchaus möglich, daß nicht jede Zarge danach gefertigt wird.
Deshalb müssen die Maße vorort immer überprüft werden.
SSH-H-i0600 Türbänder sind nach individuellem Aufmaß bei jeder anderen Varianttür innerhalb der Maß- und Gewichtsbegrenzung problemlos einsetzbar.
In Sonderfällen bitten wir um Rücksprache.

8060GES BILOBA

0°-80°

8mm
10mm

1000mm

MAX 60kg

-15 °C
+40 °C

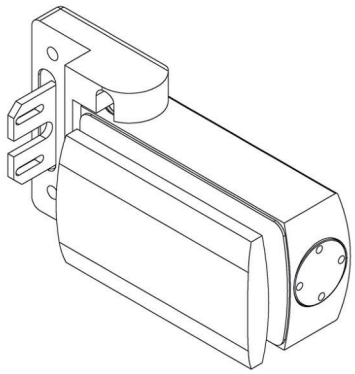

Selbstschließendes Hydraulikband mit Dämpfung und Regelung der Schließgeschwindigkeit.
Für Standard Alu- und Stahlzarge mit Aufnahme für Ansch weißbandtasche V8600/V8610.
Mit Feststellung +90°.
Für Anschlagtüren in Falzrahmen mit Falztiefe 24 mm bei 8 mm und Falztiefe 26 mm bei 10 mm Glasdicke.
(SSB-H-i0600 S)

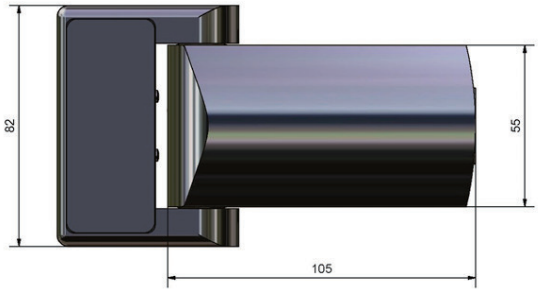

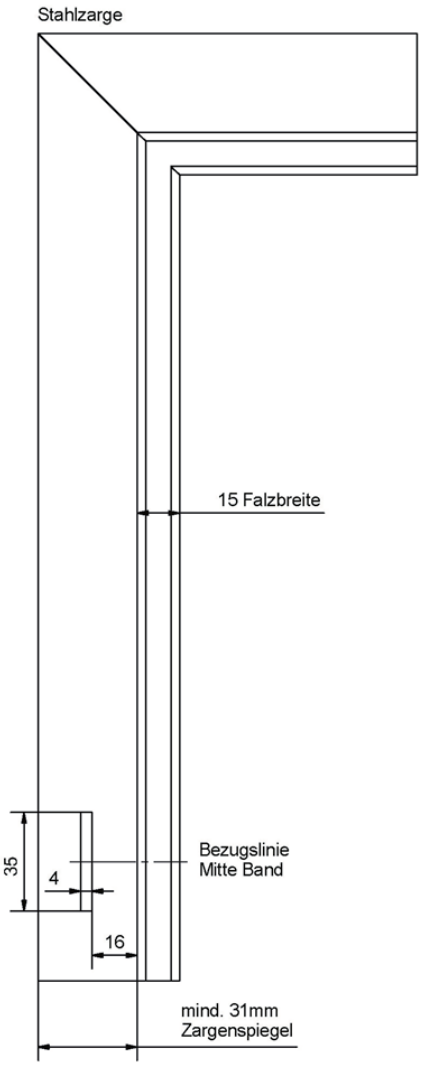

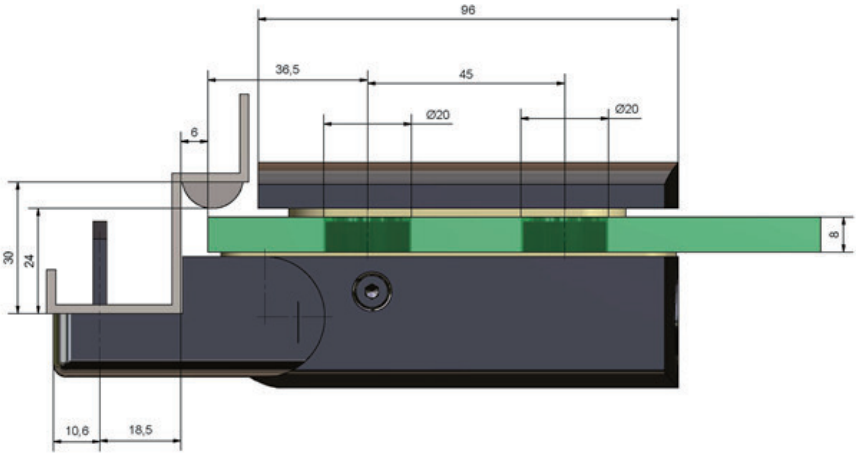

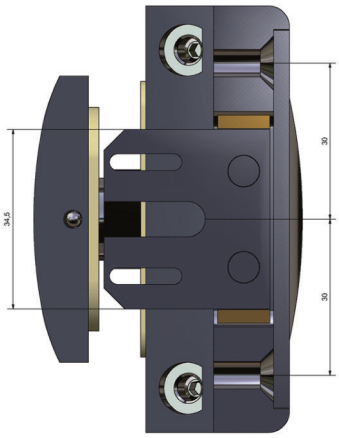

* Standardmäßig ist bei diesem Türband die zusätzliche stirnseitige Verschraubung am Rahmen möglich!

Die Regelventile aller Bänder müssen fachgerecht geöffnet, eingestellt und synchronisiert werden. Wenn die Bänder dauerhaft mit ungeöffneten Ventilen benutzt werden, führt dies unausweichlich zu einer Beschädigung der Bänder. Falls dies nicht berücksichtigt wird entfällt die Gewährleistung.

ACHTUNG: Bei Einsatz in besonderen Situationen wie stark umweltbelastet e Atmosphären, öffentliche B äder, stark frequentierte Bereiche, usw. muss vorher Rücksprache gehalten werden!
B ei Gefahr einer Überdrehung der Tür ist ein Türstopper bei 90° als Wegbegrenzer zu setzen!

Mindestbestellmenge: 100 Stücke.
Für Anfrage bitte wenden Sie sich an Ihren Innendienst.

Biloba 8060GEA - Avantgarde Line -

Biloba 8060GEA eignet sich für einseitig zu öffnende Anschlagtüren im Innenbereich und ist universell zum Verschrauben für Holz-, Alu- und Stahlrahmen nach deutschem Standard mit einer Falztiefe von 24mm. Biloba 8060GEA wurde u.a. speziell angepasst auf den Alurahmen AT44. Der Zargenspiegel muß mindestens 29mm betragen. Die Zargenbefestigung ist maßlich an die Junior-Band Variante mit Anschaubband angelehnt. Für DIN-Links und DIN-Rechts Glastüren ist Biloba 8060GEA universal einsetzbar. Die Tragfähigkeit des Rahmens und der Aufnahmen bestimmen das maximale Türgewicht.

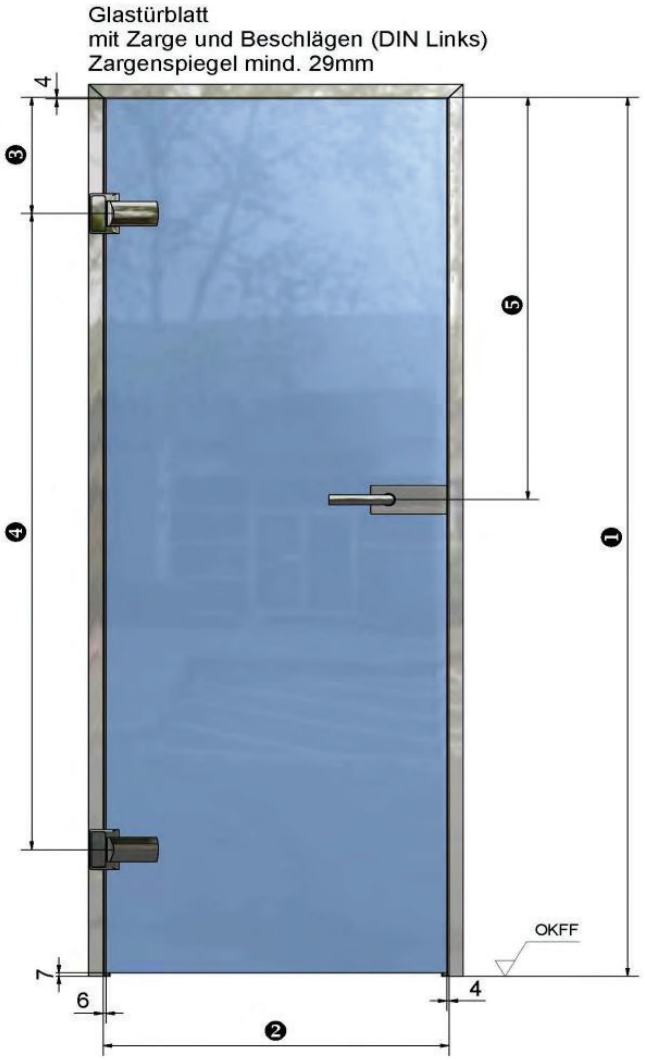

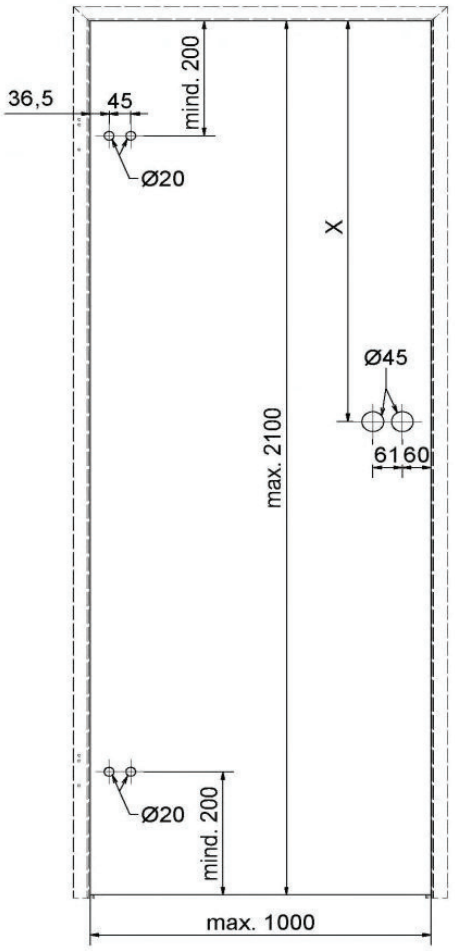

Hinweis:
Die Abbildung zeigt ein Glastürblatt bei Verwendung von einer Zarge z.B. AT44 Aluminium

Erläuterungen:

❶ Zargenfalzmaß / Höhe
❷ Zargenfalzmaß / Breite
❸ Bandbezugsmaß
❹ Bandabstandsmaß
❺ Mitte Türdrücker / Falleneinlass bis Zargenfalz

Hinweis:
Die Abbildung zeigt die Glasbearbeitung eines Türblattes

Allerdings ist es durchaus möglich, daß nicht jede Zarge danach gefertigt wird.
Deshalb müssen die Maße vorort immer überprüft werden.
SSH-H-i0600 Türbänder sind nach individuellem Aufmaß bei jeder anderen Varianttür innerhalb der Maß- und Gewichtsbegrenzung problemlos einsetzbar.
In Sonderfällen bitten wir um Rücksprache.

8060GEA BILOBA

0°-80°

8mm
10mm

1000mm

MAX 60kg

-15 °C
+40 °C

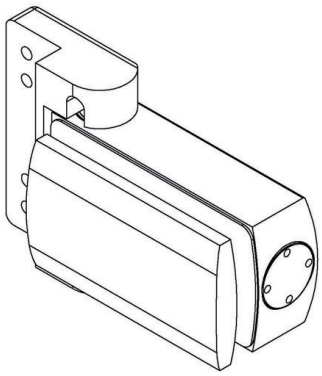

Selbstschließendes Hydraulikband mit Dämpfung und Regelung der Schließgeschwindigkeit.
Universell zum Verschrauben auf Holz-, Alu- und Stahlzarge.
Speziell auch angepasst auf Alurahmen AT44.
Mit Feststellung +90°.
Für Anschlagtüren in Falzrahmen mit Falztiefe 24 mm bei 8 mm und Falztiefe 26 mm bei 10 mm Glasdicke.
(SSB-H-i0600 A)

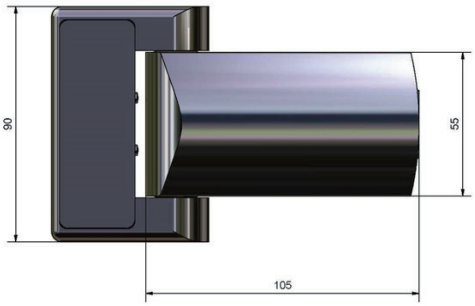

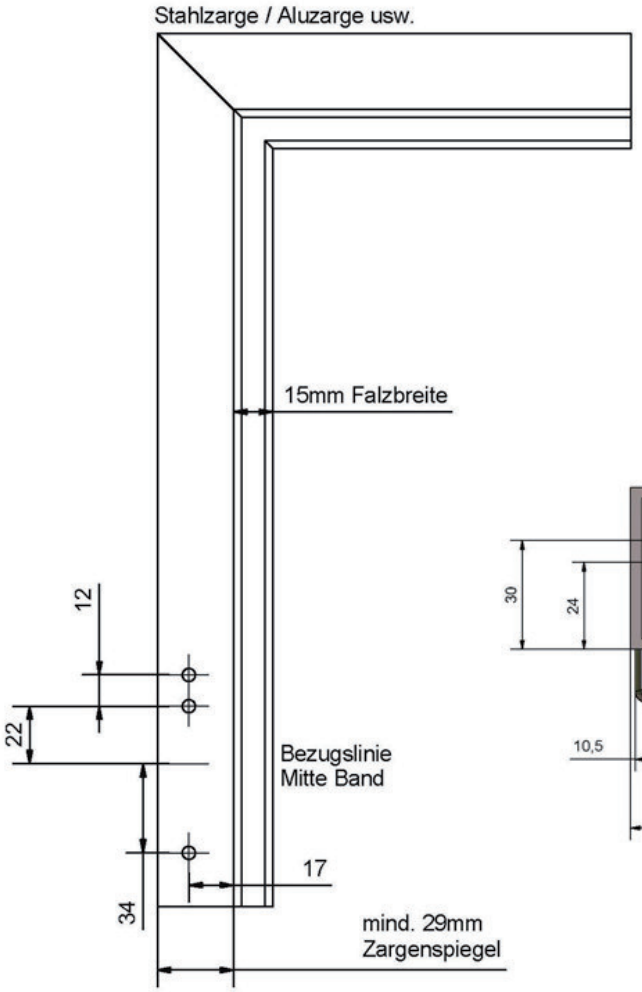

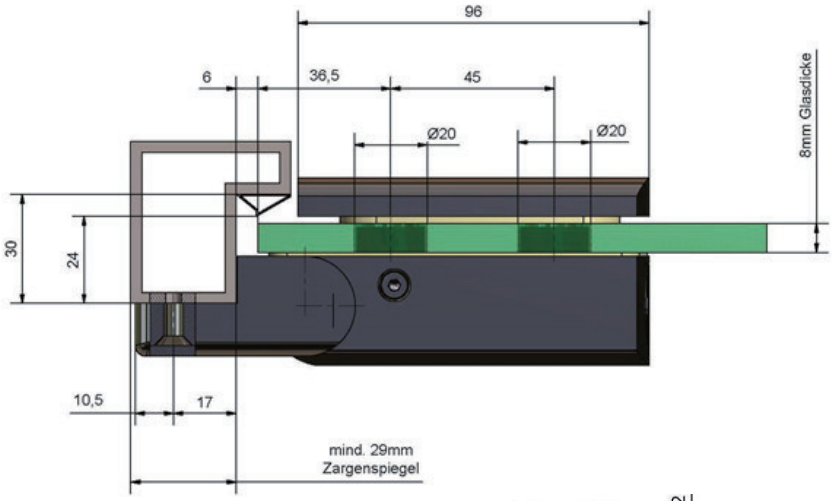

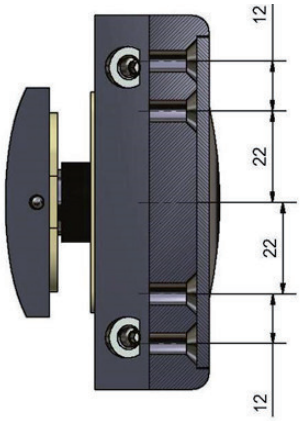

Die Regelventile aller Bänder müssen fachgerecht geöffnet, eingestellt und synchronisiert werden. Wenn die Bänder dauerhaft mit ungeöffneten Ventilen benutzt werden, führt dies unausweichlich zu einer Beschädigung der Bänder. Falls dies nicht berücksichtigt wird entfällt die Gewährleistung.

ACHTUNG: Bei Einsatz in besonderen Situationen wie stark umweltbelastete Atmosphären, öffentliche Bäder, stark frequentierte Bereiche, usw. muss vorher Rücksprache gehalten werden!
Bei Gefahr einer Überdrehung der Tür ist ein Türstopper bei 90° als Wegbegrenzer zu setzen!

Mindestbestellmenge: 100 Stücke.
Für Anfrage bitte wenden Sie sich an Ihren Innendienst.

Pflege, Haftung und Garantie für Biloba PT

Empfehlung zur Pflege:

Um die Langlebigkeit der Colcom®-Beschläge zu erhalten, müssen diese regelmäßig gereinigt werden. Wir empfehlen die Beschläge, die mit Wasser in Kontakt kommen immer mit einem weichen Tuch oder Wildleder zu trocknen, um Kalkablagerungen der Oberfläche zu vermeiden. Bei der Reinigung reicht die Anwendung von Wasser mit etwas Flüssigseife. Allerdings ist dies mit entsprechender Vorsicht vorzunehmen, um die Entfettung im Bereich der Drehachse zu vermeiden.

Achtung: Es dürfen keine Flüssigwaschmittel, die Schleifstoffe oder abrasive Mittel enthalten, verwendet werden. Es dürfen außerdem keine Mittel verwendet werden, die Chlorwasserstoffsäure, Ammoniak, Aceton, Bleichlauge enthalten. Ebenso dürfen weder Säuren für den Hausgebrauch, Desinfektionsmittel, Essigreiniger, Glasreiniger noch Schleifschwämme oder Stahlwolle für die direkte Reinigung der Bänder verwendet werden.Der Gebrauch der vorgenannten Mittel kann die Oberfläche irreversibel beschädigen, in diesem Fall verfällt jeglicher Gewährleistungs-anspruch.
Auf einen übermäßigen Gebrauch von Glasreinigern (wie z.B. Sidolin oder ähnlich) im Bereich der Türbänder sollte verzichtet werden, da durch den Sprühnebel eine fortschreitende Entfettung im Bereich der Drehachsen entstehen kann. Dies kann dann zu Reibungs- bzw. Quietschgeräuschen führen. Abhilfe kann man dann schaffen, in dem der Bereich der Drehachse fachgerecht mit einem geeigneten materialverträglichen Fettspray nachgefettet wird.

Haftung und Garantie:

Die Hydraulikbänder von Colcom® werden im Werk in Italien mit großer Sorgfalt und unter ständigen Qualitätskontrollen hergestellt. Unsere Montagehinweise, unsere technischen Dokumentationen und unsere Warnhinweise für die Montage und Nutzung sind ausführlich. Sie sind im Ganzen zu beachten und sollen für einen problemlosen Einsatz der Bänder sorgen.

Wie im Produkthaftungsgesetz definiert, haftet der Hersteller für seine Produkte, wenn die Hinweise bezüglich Türbänder, Untergrund, Rahmenteile, Türzarge, Befestigung, Montage, Ventileinstellung, usw. beachtet werden. Bei Nichtbeachtung durch den Händler, Verarbeiter, Monteur und Endbenutzer entfällt die Haftungspflicht.

Beschläge stellen eine bewegliche Verbindung zwischen einem Glastürblatt und einem festen tragfähigen Untergrund dar. Sie dienen der manuellen Öffnung einer Glastür im Innenbereich und derer hydraulisch gedämpften Selbstschließung. Sie sind entwickelt für Glastüren im Innenbereich von Wohnräumen sowie in normal frequentierten öffentlichen Räumen, wie Büroräume, Hotelzimmer, Praxen, usw.

Die Beschläge können nur dann vorbehaltlos eingebaut werden, wenn der Untergrund stabil, tragfähig und torsionssteif ist und eine fachgerechte ordnungsgemäße Montage vorbehaltlos erfolgen kann. In allen Fällen muss sich der Händler, Verarbeiter, Monteur und Endbenutzer solcher Türen diesbezüglich vergewissern und eigenverantwortlich alle erforderlichen Umrüstmaßnahmen treffen, damit die bestimmungsgemäße Verwendung der Bänder eingehalten wird. Der Einbau der muß so erfolgen, dass außerhalb der vorgesehenen Befestigungspunkte und außerhalb der ordnungsgemäßen Betätigung keine Fremdkräfte einwirken.

Alle technischen Angaben insbesondere bezüglich Glasmaße, Glasgewichte, usw. sind einzuhalten. Die ausführlichen Montageanleitungen sind im Ganzen grundsätzlich einzuhalten. Alle zwingenden Rechtvorschriften sind zu beachten.

Grundsätzlich haften wir nur gegenüber unserem Vertragspartner. Gewährleistungsansprüche sind daher nicht an Dritte abtretbar. Die Gewährleistung für eine einwandfreie Funktion der Beschläge beträgt ab Kaufdatum, wenn die Lieferung unser Lager verlassen hat, 24 Monate. Voraussetzung ist die ordnungsgemäße Behandlung und die fachgerechte Montage der Produkte.

Pflege, Haftung und Garantie für Biloba PT

Ausgenommen von der Gewährleistung sind Verschleißteile und Schäden, die auf die unsachgemäße Verwendung der Produkte oder auf natürlicher Abnutzung beruhen. Der Gewährleistungsanspruch erlischt ferner für alle nicht bestimmungsgemäße Verwendungen der Bänder und bei einem Einsatz in stark umweltbelastete Atmosphären, Thermalbäder, Schwimmbäder, etc.

Die Funktionsfähigkeit der Produkte oder eventuell notwendige Betriebs- und Wartungsleistungen sind bauseitig eigenverantwortlich zu übernehmen. Die Pflegeanleitungen der Beschläge sind zu beachten.

Rechtzeitig während der Gewährleistungsfrist gerügte Mängel werden nach Prüfung, berechtigter Beanstandung und Anerkennung kostenlos durch Nachbesserung oder Ersatzlieferung am Sitz unseres Vertragspartners beseitigt. Weitergehende Ansprüche sind ausgeschlossen.

Colcom S.p.A. behält sich vor die Garantie unter anderem in folgenden Fällen aufzuheben:

- wenn das Produkt entgegen der Nutzungs- und Montagehinweise verwendet wurde
- wenn die Bänder dauerhaft mit ungeöffneten Ventilen benutzt werden
- die Ventile zu weit aufgedreht wurden mit der Folge eines Entweichens des Hydrauliköls
- das Etikett mit der Seriennummer beschädigt oder unlesbar ist
- das Produkt Anzeichen von Beschädigung wie Überdrückung, Kratzer oder Stöße vorweist.

****

Oberflächen

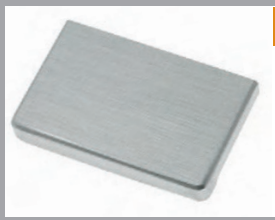

02

EV1 Natur

05

Schwarz

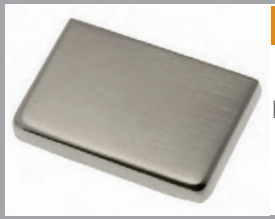

13 PVD

Edelstahl ähnlich Effekt

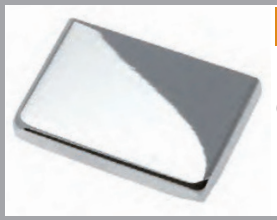

14

Glanzverchromt

15

Mattverchromt

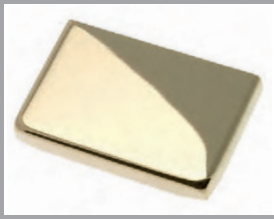

16 PVD

Messing poliert Effekt

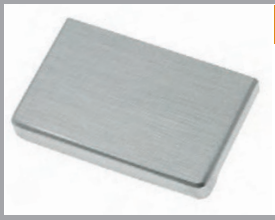

22

EV1 Tiefenoxidation 20 Mikron

31

Edelstahl matt

32

Edelstahl poliert

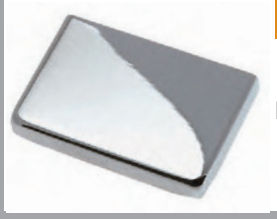

47

Blankgeschliffen Fein

COLCOM

We Build the Invisible

Colcom Group S.p.A.
Tel. (+39)0302532008 - (+39)0302530289
Fax.(+39)0302534707
colcomgroup.de
Via degli Artigiani, n°56 int.1 - 25075 Nave (Brescia) - Italy

We Build the Invisible

COLCOM GALVACOM SADEV

©Colcom Group Spa 06/2020