Beschläge für Ganzglas-Anlagen

Technikprospekt 2020

MUNDUS
UNIVERSAL
RP
BEYOND
EA
TP/TA
MANET
Compact/
Concept
SG
Wandanschluss-
profil
MR 22/MR 28

dormakaba

Inhalt

06 **MUNDUS**
Eckbeschläge für Ganzglas-Anlagen

40 **UNIVERSAL**
Eckbeschläge für Ganzglas-Anlagen

94 **RP**
Pendeltürsystem für Ganzglas-Anlagen

100 **BEYOND**
Pendeltürsystem für Ganzglas-Anlagen

110 **EA**
Eckbeschläge für Anschlagtüren

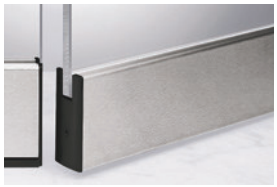

124 **TP/TA**
Türschienen für Pendel- und Anschlagtüren

154 **MANET Compact**
Punktgehaltenes Beschlagsystem, Edelstahl

160 **MANET Concept**
Punktgehaltenes Beschlagsystem, Edelstahl

174 **MANET Concept**
Verbindungs-systeme

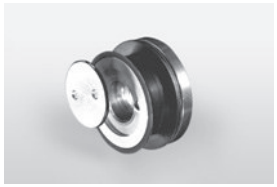

182 **MANET Concept**
Punkthalter

188 **SG**
Mittel- und Eckschlösser für Ganzglas-Anlagen

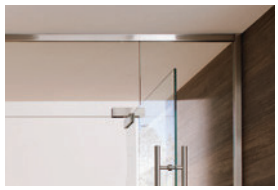

212 **Wandan-schlussprofil**
Tragendes Wandanschluss-Profilsystem

218 **MR 22/MR 28**
Wandanschluss-Profilsystem, nicht tragend

224 **Zubehör**

Das Beschlagprogramm für Ganzglas-Anlagen von dormakaba

Das Beschlagprogramm für Ganzglas-Anlagen von dormakaba bietet optimale Voraussetzungen, um sämtliche Standard-Ganzglas-Anlagentypen technisch perfekt und optisch attraktiv auszuführen. Darüber hinaus eröffnet es vielfältige Möglichkeiten, um sowohl im Innen- als auch im Außenbereich individuelle Ganzglas-Konstruktionen zu verwirklichen. Alle Beschläge sind modular aufgebaut und bestehen im Wesentlichen aus Grundkörpern, Funktionseinsätzen und aufclipsbaren Abdeckungen in verschiedenen Oberflächenausführungen. Die erforderlichen Glasausschnitte und -bohrungen lassen sich einfach und schnell herstellen. Qualitativ hochwertige Materialien und solide Ausführung bieten die Gewähr für lange Lebensdauer und ein auf Dauer attraktives Erscheinungsbild. Türschienen und Schlösser komplettieren das dormakaba Programm für Ganzglas-Anlagen.

Anwendungen und Merkmale	**MUNDUS Comfort/Premium**		**Eckbeschläge UNIVERSAL/Arcos**		**BEYOND**	**EA**
Für Anlagen im Außenbereich	●	●	●	●		●
Für Anlagen im Innenbereich	●	●	●	●	●	●
Für Standard-Ganzglas-Anlagentypen	●	●	●	●	●	●
Für individuell konzipierte Anlagen mit Abwinklungen, Aussteifungen usw.			●			
Für Pendeltüren	●	●	●	●	●	
Für Anschlagtüren	●	●	●	●	●	●
Glasdicken mm (Generell gilt: Glasdickentoleranz +/- 0,5 mm abbildbar)	8–12	8–22	8, 10, 12[6]	8, 10, 12	10, 12	8, 10, 12
Glasdicken mm, bei UNIVERSAL mit 15 mm Drehpunkt			8, 10	8, 10		
Türflügelgewicht, max. kg	150	200	110[2)5)]	110[2)5)]	80	80/110[4)]
Türflügelgewicht, max. kg bei UNIVERSAL mit 15 mm Drehpunkt			80			
max. Türflügelbreite, mm	1.100	1.300	1.100[2)5)]	1.100[2)5)]	1.000/1.200[4)]	1.000/1.100[4)]
max. Türflügelhöhe, mm	siehe Matrix für Tür-dimensionen Seite 10		3.000[1)2)5)]	3.000[1)2)5)]	2.200/ 3.000[4)5)]	3.000[1)2)]
Glasart	ESG	ESG/VSG[3)]	ESG	ESG	ESG	ESG
Pendel-/Anschlagtür	**A/P**	**A/P**	**A/P**	**A/P**	**A/P**	**A**
Werkstoffe und Oberflächen						
Leichtmetall, unbehandelt, LM roh (100)						
Leichtmetall, silber EV1 eloxiert (ähnl. Eloxal I EV1 / Eloxal II C 0) (101)			●			●
Leichtmetall, silber EV 1-Deko eloxiert (kompatibel zu Oberfläche 150)					●	
Leichtmetall, ähnlich Niro satiniert eloxiert (113, 107)					● (107)	● (107)
Leichtmetall, silber eloxiert (Silber N 600 ST) (kompatibel zu Oberfläche 114) (150)	●	●		●		
Sondereloxalfarbtöne, Sonderfarbe eloxiert (199)		●	●	●		●
Leichtmetall, verkehrsweiß pulverbeschichtet (ähnl. RAL 9016) (300)						●
Leichtmetall, weiß pulverbeschichtet (Weiß P 100 SG) (350, RAL 9016)	●	●	●			
Sonderbeschichtungen, Sonderfarbe pulverbeschichtet (399)			●	●		●
Messing, glanzverchromt (501)			●			●
Messing, klar nasslackiert (502)						
Messing, poliert (503)			●			●
Edelstahl, Niro satiniert (Niro S 700 ST) (700)			●	●		
Edelstahl, Niro poliert (Niro S 700 HG) (701)			●	●		
Niro satiniert (Niro S 700 ST) (für MUNDUS) (750)	●	●				
Niro poliert (Niro S 700 HG) (für MUNDUS) (751)	●	●				
Seite	6		40	80	100	110

Die Türschienen TP/TA erfüllen alle Anforderungen an die Ausrüstung breiter und schwerer Türen sowie zugehöriger Seitenteile. Sie gewährleisten einen bestmöglichen Schutz und eine wirkungsvolle Abdichtung der unteren Glaskanten.
Das Schlossprogramm SG erfüllt mit seinen verschiedenen Modellen und Ausführungen die unterschiedlichsten Ansprüche an Funktion, Sicherheit und Optik.

TP/TA	MANET Compact	MANET Concept	SG	Wandanschluss-Profile	MR 22/ MR 28
●		○	●	●	
●	●	●	●	●	●
●	●	●	●	●	
○		●			
●	●	●	○	○	
●	○	○	○		
8, 10, 10,76, 12, 12,76, 13,5, 15, 17, 19, 21	10, 12	10–15,5	8, 10, 12	8, 10, 12, 12,7, 13,5, 15, 17, 19	6, 8, 10
150*	80	100		45 kg/m	
1.400*	1.200	1.200			
3.500[1)2)5)] 4.000[4)]	2.500[1)2)5)]	3.000[5)]		3.000[1)2)5)]	2.500/ 2.800[1)2)5)]
ESG/VSG[3)]	ESG	ESG/VSG[3)]	ESG	ESG/VSG[3)]	ESG
A/P	**A/P**	**A/P**	**A/P**		
●				●	
●			●	●	●
			●	●	●
●					
			●	●	
●			●		
				●	
●	●	●		●	
●				●	
124	154	160	188	212	218

1) Für Türflügelhöhen bis 2.500 mm
Für Türflügelhöhen ab 2.500 mm müssen folgende Vorgaben berücksichtigt werden:
- Glasdicke >/= 10 mm
- Verwendung einer Griffstange mit mindestens 3 Befestigungspunkten und einer minimalen Höhe von 2/3 der Türflügelhöhe

2) Verwendung Türschließer:
Türen </= 1.100 mm müssen mit Türschließern Typ EN 3 (mit oder ohne Öffnungsdämpfung) und Türen >/= 1.100 mm müssen mit größeren Türschließern (z. B. EN 4, 5 oder 6) mit oder ohne Öffnungsdämpfung versehen werden.

3) VSG aus 2 × ESG

4) Max. Flügelgewicht weicht je nach Produktkombination ab

5) Weitere realisierbare Glasflügelhöhen sind bei unserer Anwendungstechnik nachzufragen.

6) unter bestimmten Voraussetzung auch 15+19 mm Glasdicke

Die Glasmaße können aufgrund folgender Merkmale abweichen:
- die Montageart,
- Glastoleranzen,
- der allgemeinen Nutzung

○ Optional
● Standard
* nur für Pendeltüren mit Türschienen oben und unten, inkl. Stahltürhebel

BEYOND

Konsequentes Design

Sicher, funktional und optisch perfekt präsentiert sich BEYOND, das einzigartige System zum klemmfreien Drehen von Glastüren.

Die Entwicklung von BEYOND ist geprägt von der Forderung nach modernem, attraktivem Design und dem Anspruch nach höchst möglicher Sicherheit und Stabilität. Der an der Glaskante befindliche Drehpunkt schützt vor eventueller Klemmgefahr an den Nebenschließkanten von Glas-Drehtüren.

Mit BEYOND eröffnen sich vielfältige Möglichkeiten, rahmenlose Glastüren in Ganzglas-Anlagen oder Maueröffnungen zu integrieren. Das System BEYOND Drehen bietet für jedes Milieu – ob privat oder öffentlich, ob modern oder klassisch – eine elegante, technisch ausgefeilte Lösung.

Der Einsatz dieses am Bedarf der Praxis orientierten Produktes ist überall dort eine sinnvolle Alternative, wo Sicherheit und Funktionalität im harmonischen Kontext mit attraktivem Design realisiert werden.

Alles ganz sicher

Das patentierte System der BEYOND Drehtür mit dem mittig in der Glasachse und gleichzeitig nah an der Glaskante liegenden Drehpunkt sorgt für Sicherheit. Die Wahlmöglichkeit zwischen einer eleganten, durchgehenden Drehstange und der pfiffigen Kurzstangenlösung macht die Technik „salonfähig" für jede Raumsituation. Ob mit Griffstangen oder Schloss-Drücker-Kombination, mit BEYOND werden Ihre Wünsche formvollendet realisiert.

Der Oberlichtbeschlag:
Eine schlanke Verbindung.

Eine Möglichkeit für den unteren Drehpunkt:
Die kurze Drehstange auf einem Bodenlager.

Bei der Anwendung mit Bodenlager wird ein separates Schloss oder eine Zuhaltung benötigt.

Kurze Drehstange

Höchste Flexibilität gewährleistet das BEYOND Drehtürsystem mit der Kurz-Stangen-Lösung. Gleich welches Türmaß seinen Einsatz findet, die kurzen Beschläge sind flexibel einsetzbar.

Für die untere Lagerung der Tür bietet sich ein DORMA Bodenlager an, oder – insbesondere bei Pendeltüren – ein Bodentürschließer DORMA BTS, der die Tür immer wieder sicher in die Nullposition zurückführt. Da die Lage des Drehpunktes beim BTS eine Untergrabung der nebenstehenden Wand erfordert, empfiehlt es sich, hier mit einem Glasseitenteil zu arbeiten. Abhängig von der Art der Anlage erfolgt die obere Anbindung bei Integration der Glastür in eine Ganzglas-Anlage durch den Oberlicht-Drehbeschlag; bei Türen im Mauerdurchbruch wird ein oberes Drehlager an der Decke bzw. im Sturz befestigt.

Lastabtrag von Oberlicht und Seitenteil kann mit Wandanschlussprofilen erfolgen.

Je nach Kundenwunsch bietet BEYOND passende Beschläge für 10 mm und 12 mm Glas an. Oberflächen für Beschläge und Zubehörteile: Aluminium eloxiert, EV1-Deko eloxiert (114) oder ähnlich Niro satiniert eloxiert (107).

Maximalwerte entnehmen Sie bitte der Typendarstellung.

Achtung:
Oberlichtbeschlag Wandverbinder
max. 1.200 mm Türbreite;
Oberlichtbeschlag Glasverbinder
max. 1.000 mm Türbreite.

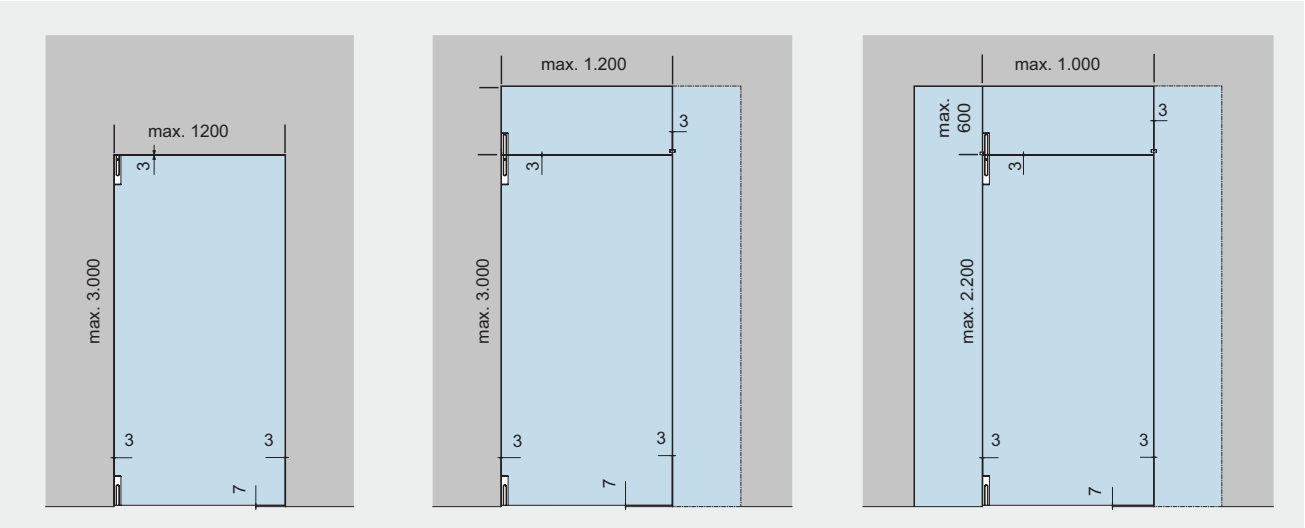

Basisset für Einzeltür.
Für Einbau in Mauerwerk.
Optional mit Seitenteil auf Bandseite oder Schließseite

Max. Türhöhe 3.000 mm
Max. Türgewicht 80 kg

Basisset und Oberlichtbeschlag Wandverbinder für Tür mit Oberlicht.
Optional mit Seitenteil auf Schließseite.

Max. Türhöhe 3.000 mm
Max. Türgewicht 80 kg

Basisset und Oberlichtbeschlag Glasverbinder für Tür mit Oberlicht und Seitenteil auf Drehpunktseite.
Optional mit Seitenteil auf Schließseite.
Max. Türhöhe 2.200 mm
Max. Türgewicht 80 kg

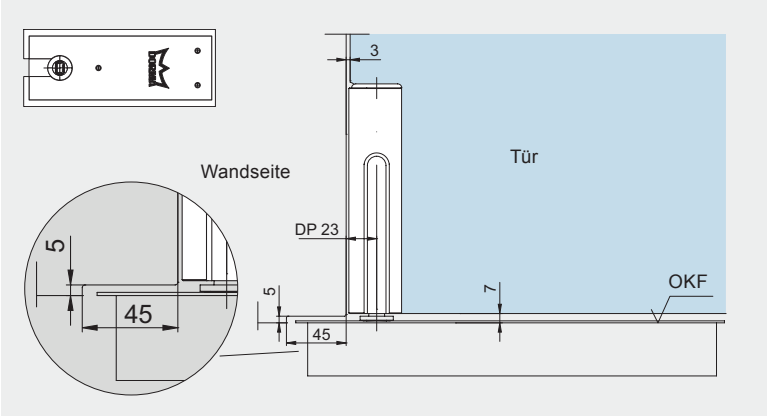

Kombination BEYOND und BTS

(Türschließer zu beziehen über unseren Produktbereich Türtechnik) Die Lage des Drehpunktes beim BTS erfordert eine Untergrabung der nebenstehenden Wand, beziehungsweise eine Bearbeitung des Glasseitenteils (siehe nebenstehendes Detail).
Je nach Einbausituation und Montagebefestigung des Seitenteils muss die Höhe des Glasausschnitts verändert werden.

Beschläge und Glasverbinder

	Produktbeschreibung	Glasdicke	Art.-Nr.
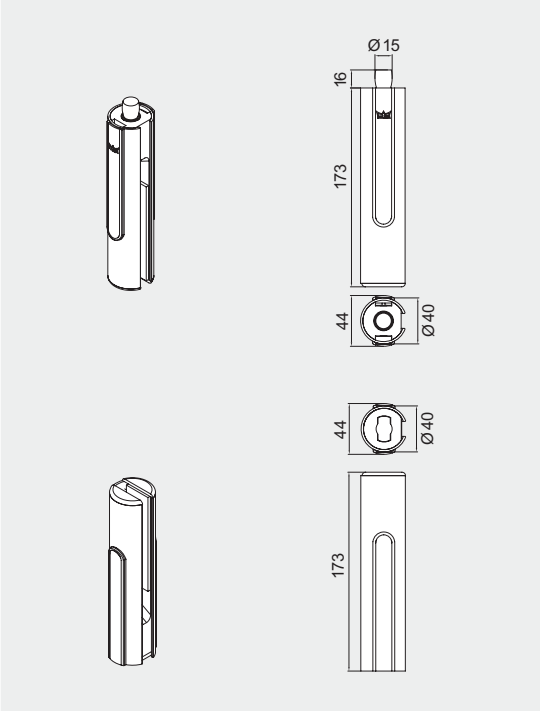	**BEYOND Basisset:** **Drehbeschlagset kurz,** bestehend aus: • 1 oberer Drehbeschlag mit Zapfen Ø 15 mm, • 1 unterer Drehbeschlag mit Einsatz für flachkonische BTS-Achse (90° drehbar, z. B. DORMA BTS 80) oder Rundachse	10 mm 12 mm	**30.100** **30.101**
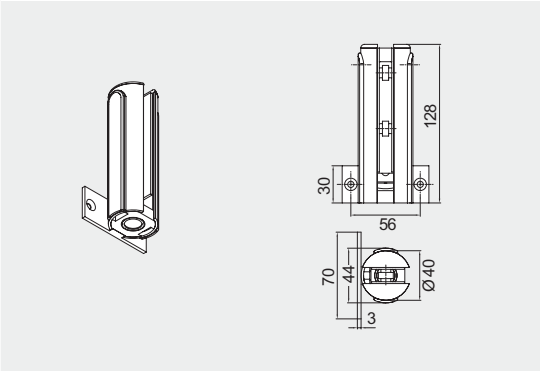	**BEYOND Oberlichtbeschlag Wandverbinder,** mit Kunststoffbuchse für Zapfen	10 mm 12 mm	**30.120** **30.121**
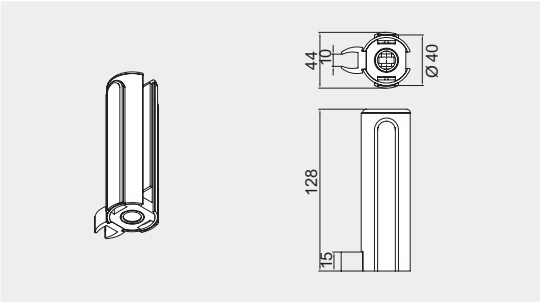	**BEYOND Oberlichtbeschlag Glasverbinder,** mit Kunststoffbuchse für Zapfen	10 mm 12 mm	**30.130** **30.131**
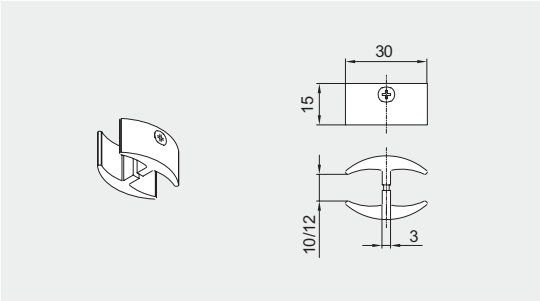	**BEYOND Glasverbinder,** Kunststoff schwarz für Anschluss eines Seitenteils auf Schließseite	10 mm und 12 mm	**30.320**

Durchgehende Drehstange

Absolute Klemmfreiheit bietet das BEYOND Drehtürsystem mit durchgehender Stange. Der an der Glaskante der Drehtür befindliche Drehpunkt zusammen mit dem Rundprofil reduziert die Klemmgefahr gegen Null.

Eine komfortable Alternative zum DORMA Bodenlager stellen DORMA BTS Bodentürschließer dar. Dies gilt für die untere Lagerung von Anschlag- und im Besonderen Pendeltüren. Da die Lage des Drehpunktes beim BTS eine Untergrabung der nebenstehenden Wand erfordert, empfiehlt es sich, hier mit einem Glasseitenteil zu arbeiten. Die obere Anbindung erfolgt, wie schon bei der Kurzstangen-Lösung, in Abhängigkeit von der Art der Anlage: die Ganzglas-Anlage wird mit einem Oberlicht-Drehbeschlag ausgestattet, bei Türen im Mauerdurchbruch wird ein oberes Drehlager mit Deckenbefestigung eingesetzt. Lastabtrag von Oberlicht und Seitenteil kann mit Wandanschlussprofilen erfolgen.

Bei einer Höhe von mehr als 2.200 mm ermöglicht ein in der Mitte der Drehstange positionierter Schwingungsdämpfer die geräuschfreie Nutzung der Türen.

Je nach Kundenwunsch bietet BEYOND passende Beschläge für 10 mm und 12 mm Glas an.

Oberflächen für Beschläge und Zubehörteile: Aluminium LM EV1-Deko eloxiert (kompatibel zu Oberfläche 150) (114) oder LM ähnlich Niro satiniert eloxiert (107).

Maximalwerte entnehmen Sie bitte der Typendarstellung.

Achtung:
Oberlichtbeschlag Wandverbinder
max. 1.200 mm Türbreite;
Oberlichtbeschlag Glasverbinder
max. 1.000 mm Türbreite.

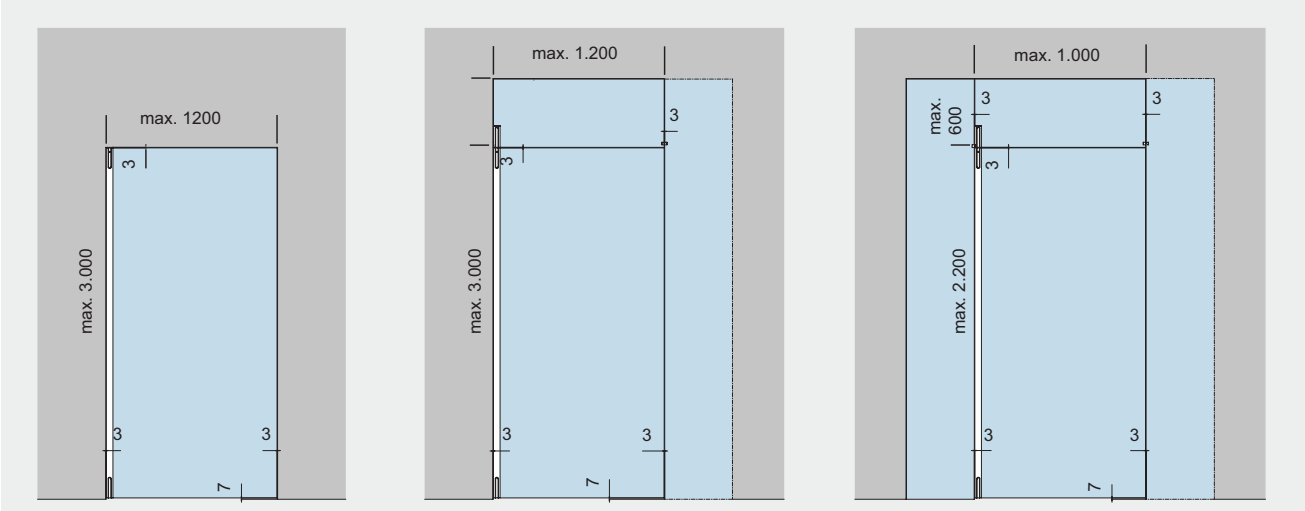

Basisbeschlag für Einzeltür.
Für Einbau in Mauerwerk.
Optional mit Seitenteil auf Bandseite oder Schließseite.

Max. Türhöhe 3.000 mm
Max. Türgewicht 80 kg

Basisbeschlag und Oberlichtbeschlag Wandverbinder für Tür mit Oberlicht.
Optional mit Seitenteil auf Schließseite.

Max. Türhöhe 3.000 mm
Max. Türgewicht 80 kg

Basisbeschlag und Oberlichtbeschlag Glasverbinder für Tür mit Oberlicht und Seitenteil auf Drehpunktseite.
Optional mit Seitenteil auf Schließseite.

Max. Türhöhe 2.200 mm
Max. Türgewicht 80 kg

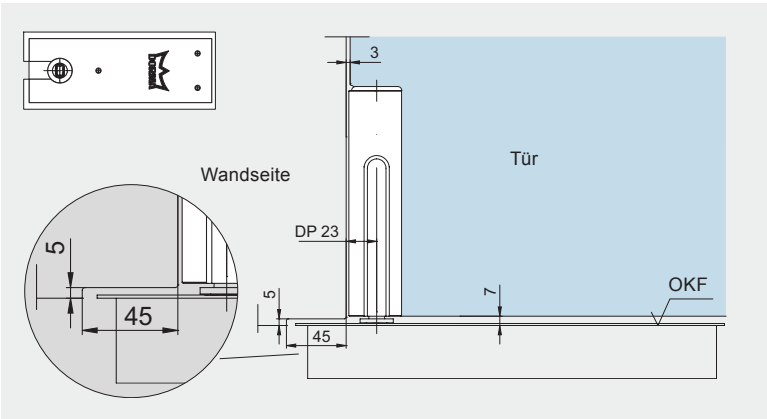

Kombination BEYOND und BTS

(Türschließer zu beziehen über unseren Produktbereich Türschließer) Die Lage des Drehpunktes beim BTS erfordert eine Untergrabung der nebenstehenden Wand, beziehungsweise eine Bearbeitung des Glasseitenteils (siehe nebenstehendes Detail).
Je nach Einbausituation und Montagebefestigung des Seitenteils muss die Höhe des Glasausschnitts verändert werden.

Beschläge und Glasverbinder

	Produktbeschreibung	Glasdicke	Art.-Nr.
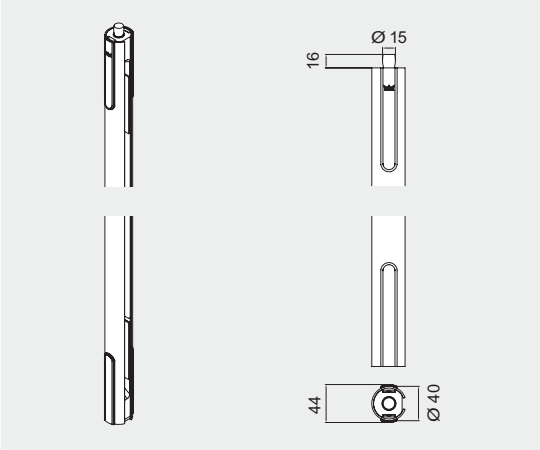	**BEYOND Basisbeschlag:** **Drehbeschlag lang,** mit Zapfen Ø 15 mm oben und Einsatz für flachkonische BTS-Achse (90° drehbar, z.B. DORMA BTS 80) oder Rundachse unten Bei Bestellung exakte Türhöhe = Glasmaß angeben.	10 mm 12 mm	**30.110** **30.111**
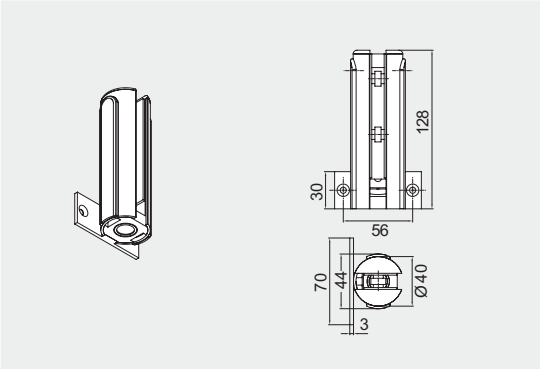	**BEYOND Oberlichtbeschlag Wandverbinder,** mit Kunststoffbuchse für Zapfen	10 mm 12 mm	**30.120** **30.121**
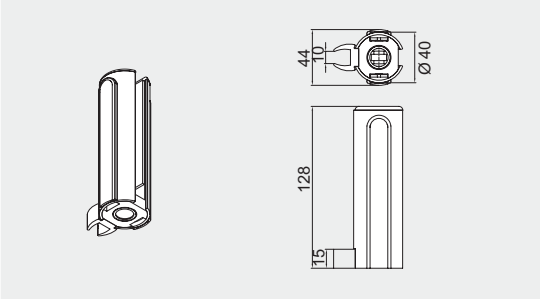	**BEYOND Oberlichtbeschlag Glasverbinder,** mit Kunststoffbuchse für Zapfen	10 mm 12 mm	**30.130** **30.131**
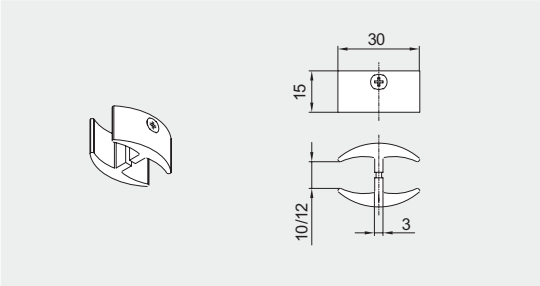	**BEYOND Glasverbinder,** Kunststoff schwarz für Anschluss eines Seitenteils auf Schließseite	10 mm und 12 mm	**30.320**
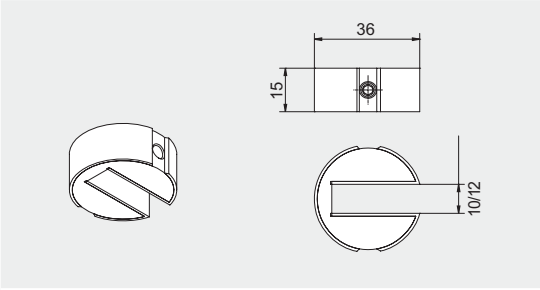	**BEYOND Schwingungsdämpfer,** für Drehbeschlag, lang	10 mm 12 mm	**30.034** **30.035**

Glasbearbeitung

	Produktbeschreibung	Art.-Nr.
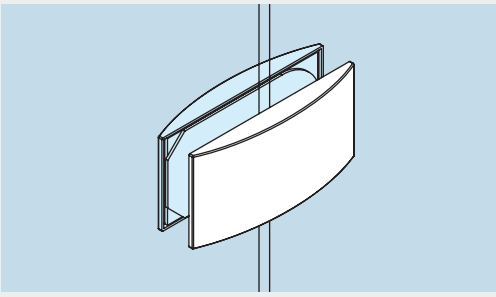	**Oberlicht-Seitenteilverbinder** Gewicht in kg: Aluminium 0,146	**12.536**

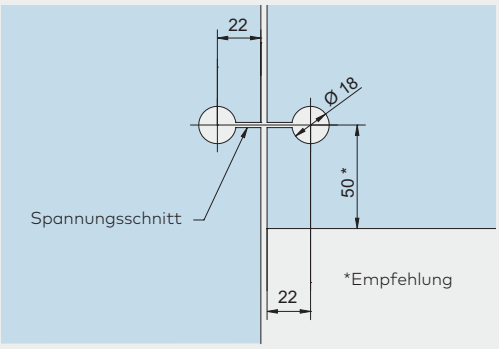

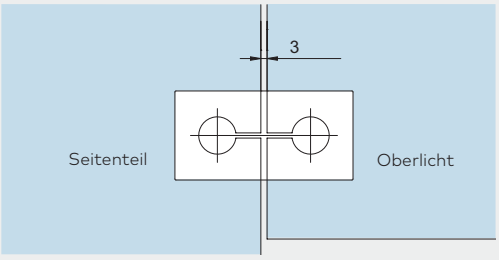

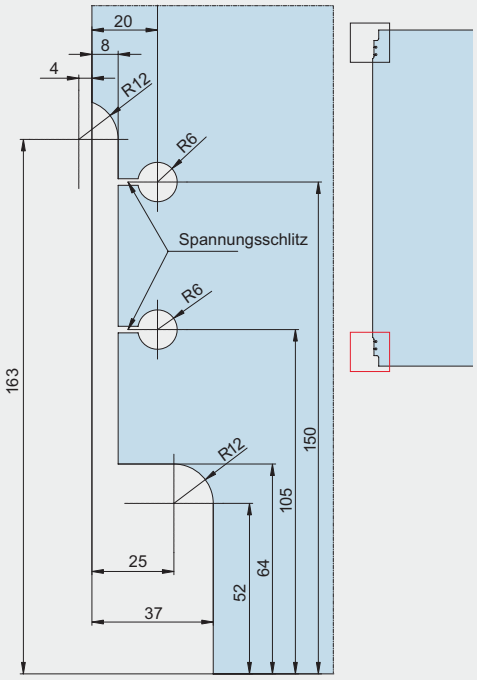

	Drehbeschlagset kurz Darstellung zeigt den unteren Glasausschnitt. Obere Glasbearbeitung erfolgt entsprechend.	**30.100** **30.101**

	Produktbeschreibung	Art.-Nr.
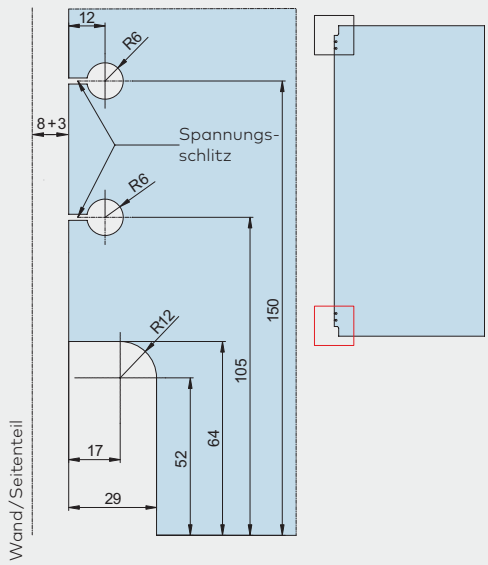	**Drehbeschlag lang** Darstellung zeigt den unteren Glasausschnitt. Obere Glasbearbeitung erfolgt entsprechend.	**30.110** **30.111**
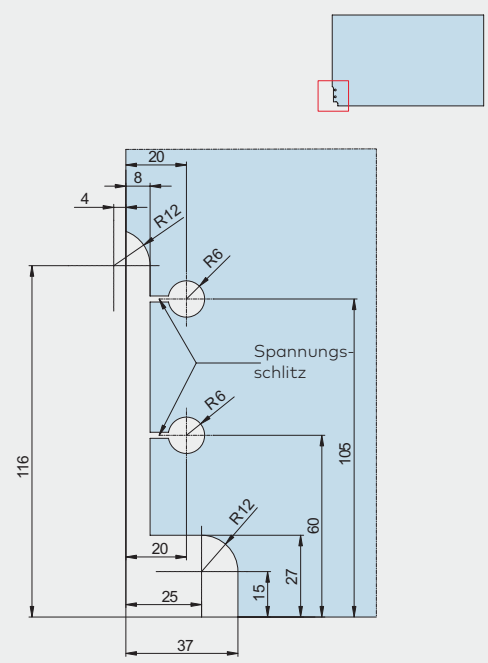	**Oberlichtbeschlag** Wandverbinder und Glasverbinder	**30.120** **30.121** **30.130** **30.131**

Zubehör

Perfektion bis ins Detail

Original-Zubehörteile für Eckbeschläge, Türschienen und Schlösser, abgestimmt auf das dormakaba Programm, stehen zur Verfügung

Sie komplettieren die dormakaba Beschläge, um Ganzglas-Anlagen aller Art technisch und wirtschaftlich optimal zu verwirklichen.

Neben funktionalen Teilen wie z. B. speziellen Bodenlagern, auch für Feuchträume, bietet dormakaba hier auch sicherheitsrelevante Ergänzungsprodukte. Ihr Einsatz gewährleistet die einwandfreie Funktion und hohe Lebensdauer der dormakaba Beschläge.

Obere Lager, Zapfen für UNIVERSAL, BEYOND, EA, TP/TA, MANET

Hinweis: Bitte beachten Sie, dass die oberen Drehlager für UNIVERSAL und MUNDUS nicht kompatibel zueinander sind. Die Zapfendurchmesser der MUNDUS Beschläge sind abweichend.

	Produktbeschreibung	Art.-Nr.
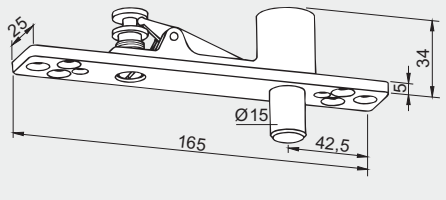	**PT 21 Oberes Lager** mit hochdrehbarem Zapfen Gewicht in kg: 0,335 15 mm Ø	**01.117**
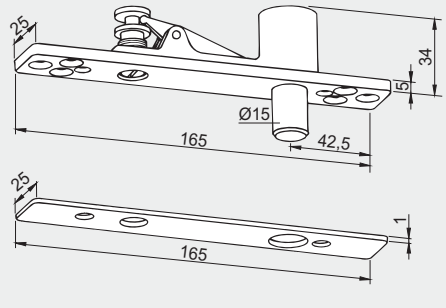	**PT 21 Oberes Lager** mit hochdrehbarem Zapfen und Abdeckung Gewicht in kg: 0,345 15 mm Ø	**01.118**
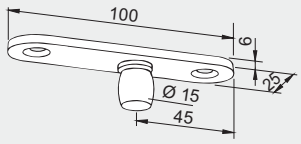	**PT 24 Zapfen** mit Anschraubplatte 6 mm, **zum Einlassen** in das Mauerwerk Gewicht in kg: Aluminium 0,058 15 mm Ø	**01.116**
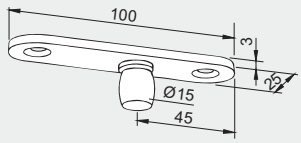	**PT 24 Zapfen** mit Anschraubplatte 3 mm, **zum Aufschrauben** auf das Mauerwerk Gewicht in kg: Aluminium 0,042 Edelstahl 0,074 15 mm Ø	**01.123**
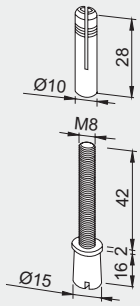	**PT 25 Zapfen** mit Dübel Gewicht in kg: 0,044 15 mm Ø	**01.115**
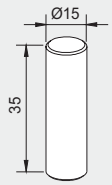	**Verbindungsbolzen** für Türschienen-Eckbeschlag-Verbindung Gewicht in kg: 0,050	**04.601**

	Produktbeschreibung	Art.-Nr.
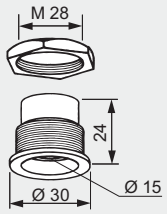	**Oberes Drehlager** für Zapfen 15 mm Ø, für Decken- und Rahmeneinbau, Messing, vernickelt Gewicht in kg: 0,065	**01.129**
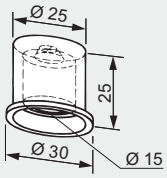	**Oberes Einbau-Drehlager** für Zapfen 15 mm Ø, für Decken- und Rahmeneinbau, Leichtmetall Gewicht in kg: 0,018	**01.130**
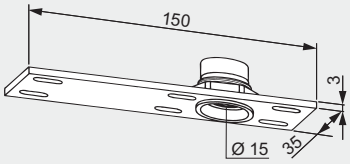	**Oberes Drehlager** für Zapfen 15 mm Ø, mit Stahl-Anschraubplatte Gewicht in kg: 0,160	**01.131**
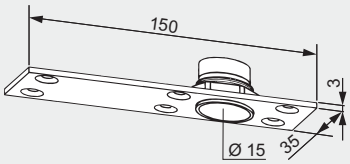	**Oberes Drehlager** für Zapfen 15 mm Ø, mit Leichtmetall-Anschraubplatte Gewicht in kg: 0,099	**01.132**

Bodenlager, Schließblech, Bodenbuchsen für UNIVERSAL, BEYOND, EA, TP/TA, MANET

	Produktbeschreibung	Art.-Nr.
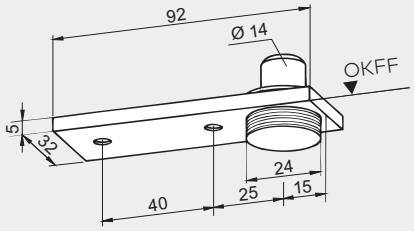	**Bodenlager** mit Rundachse 14 mm Ø und Abdeckung, höhenverstellbar bis 5 mm Türgewicht max. 100 kg Gewicht in kg: Aluminium 0,155 Messing 0,170 Edelstahl 0,169	**01.106**
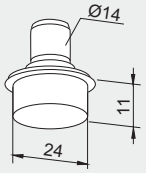	**Bodenlager** mit Rundachse 14 mm Ø und Bolzen 24 mm Ø Türgewicht max. 100 kg Gewicht in kg: 0,078	**01.107**
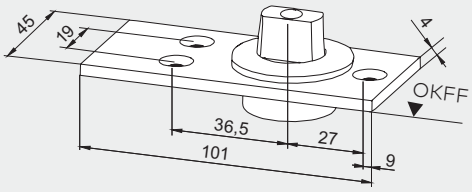	**Bodenlager** mit flachkonischer Achse (längere Achse auf Anfrage), Türgewicht max. 200 kg Edelstahlausführung, Türgewicht max. 200 kg Gewicht in kg: 0,254	**04.602** **04.603**
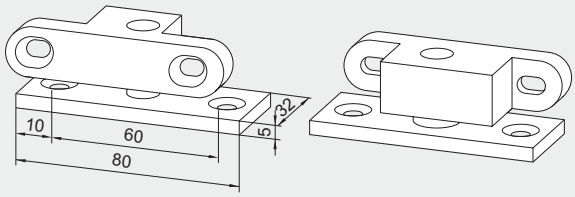	**Bodenlager für Feuchträume komplett** mit Einsatz für UNIVERSAL PT 10 ohne Bodeneinlass Türgewicht max. 80 kg Gewicht in kg: 0,195	**01.137**
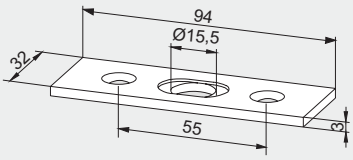	**Schließblech,** Edelstahl, zweiteilig, ±5 mm verstellbar Gewicht in kg: 0,048	**05.190**
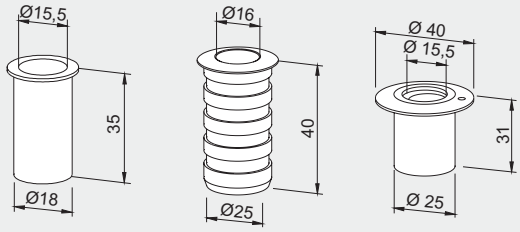 **05.192** **05.193** **05.194**	**Bodenbuchse,** Messing verzinkt für Schlossriegel Gewicht in kg: 0,020 **Bodenbuchse,** LM, mit Feder und Kunststoff-Stopfen gegen Schmutzeinwirkung Gewicht in kg: 0,026 **Exzenterbuchse,** exzentrisch, Messing verzinkt, mit verstellbarer Kunststoff-Innenbuchse Gewicht in kg: 0,020	**05.192** **05.193** **05.194**

Wandverbindungen und Zylinder für UNIVERSAL, BEYOND, EA, TP/TA, MANET

	Produktbeschreibung	Art.-Nr.
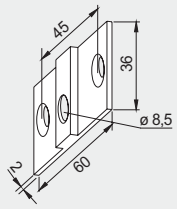	**Befestigungslasche** für Oberlichtbeschläge aus dem UNIVERSAL, EP und EA Programm Gewicht in kg: Aluminium 0,019 Messing 0,045 Nicht in Edelstahl, dafür Messing matt verchromt.	**01.127**
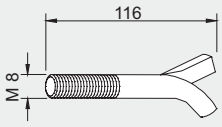	**Maueranker** für Oberlichtbeschläge aus dem UNIVERSAL, EP und EA Programm mit Gewinde M 8 Gewicht in kg: 0,040	**01.133**
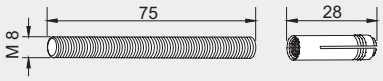	**Gewindestift** für Oberlichtbeschläge aus dem UNIVERSAL, EP und EA Programm M 8 mit Dübel Gewicht in kg: 0,032	**01.134**
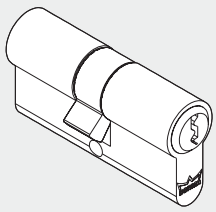	**Profilzylinder** 61 mm lang, verschieden schließend, mit DORMA Logo **Profilzylinder** 61 mm lang, gleich schließend, mit DORMA Logo	**05.001** **05.002**
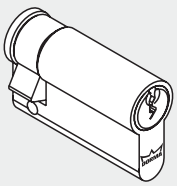	**Profil-Halbzylinder** 31 mm lang, verschieden schließend, mit DORMA Logo **Profil-Halbzylinder** 31 mm lang, gleich schließend, mit DORMA Logo	**05.003** **05.004**

Klemmbeschläge

	Produktbeschreibung	Art.-Nr.
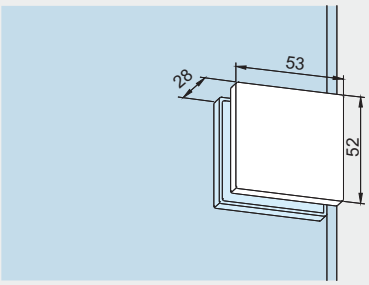	**PT 90 Schraubhalterung** Gewicht in kg: Aluminium 0,120 Messing 0,160 Edelstahl 0,155	**07.021**
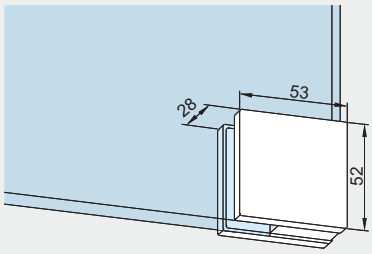	**PT 91 Eckhalterung** Gewicht in kg: Aluminium 0,120 Messing 0,160 Edelstahl 0,155	**07.023**
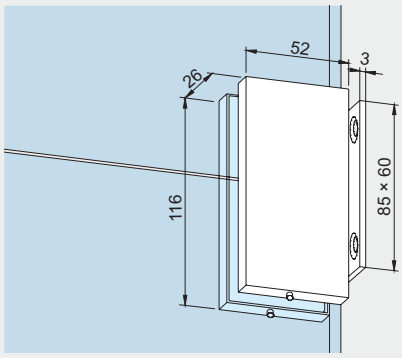	**Seitenteilverbindung** mit Montageplatte Gewicht in kg: Aluminium 0,313 Edelstahl 0,376 Auch für 12 mm Glasdicke einsetzbar.	**01.153**
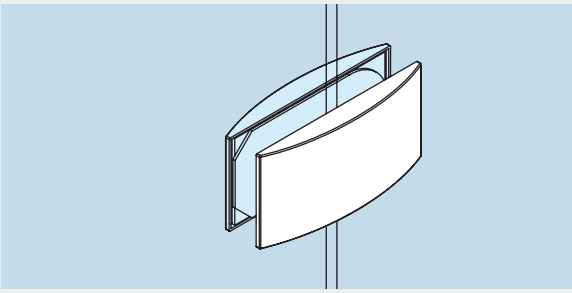	**Oberlicht-Seitenteilverbinder** Gewicht in kg: Aluminium 0,146	**12.536**

	Produktbeschreibung	Glasdicke	Art.-Nr.
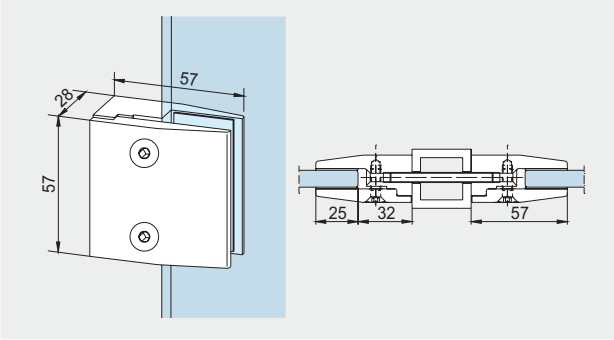	**Klemmbeschlag,** gerade mit M-6-Gewinde Gewicht in kg: Aluminium 0,185 Aluminium 0,181 Aluminium 0,180	8 mm 10 mm 12 mm	**07.008** **07.009** **07.010**
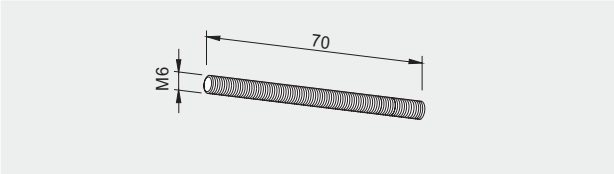	**Gewindebolzen** M 6 × 70 mm, verzinkt Gewicht in kg: Aluminium 0,012		**07.020**
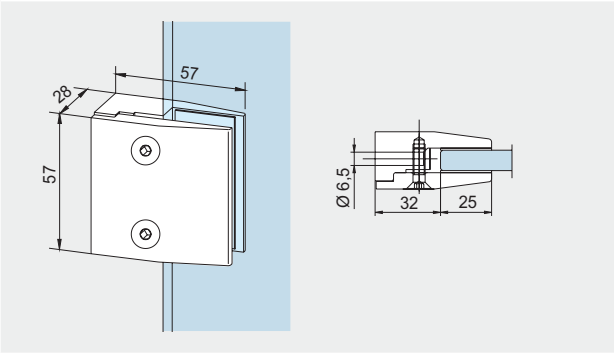	**Klemmbeschlag** aus LM, mit Durchgangsbohrung für M-6-Schraube Gewicht in kg: Aluminium 0,180	8 mm 10 mm 12 mm	**07.037** **07.038** **07.039**

Planung und Ausführung von Aussteifungen

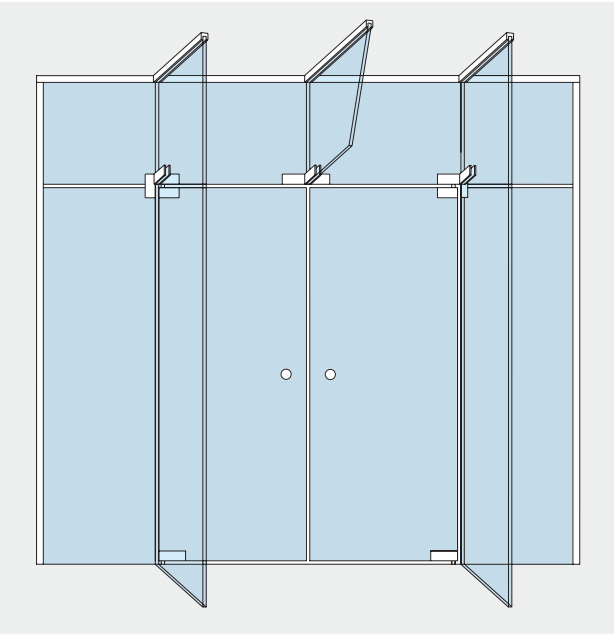

Aussteifungs- und Winkelverbindungsbeschläge haben keine tragende Funktion. Oberlichter, Seitenteile und Aussteifungen müssen zur Decke mit DORMA Wandanschlussprofilen oder ähnlichem fest eingespannt sein.

Die Notwendigkeit des Einsatzes von Aussteifungen und die Festlegung der Glasdicke sind bei einem staatlich geprüftem Statiker zu ermitteln.

Zubehör für Türschließer TS 73 V

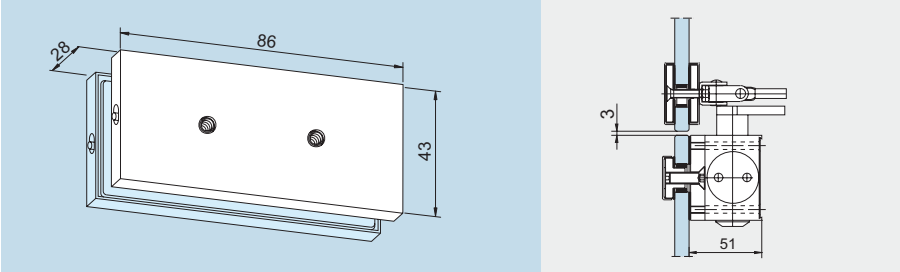

Scharnierbefestigung
für DORMA TS 73 V,
für Oberlicht

Art.-Nr. 12.330

Gewicht in kg:
Aluminium 0,132

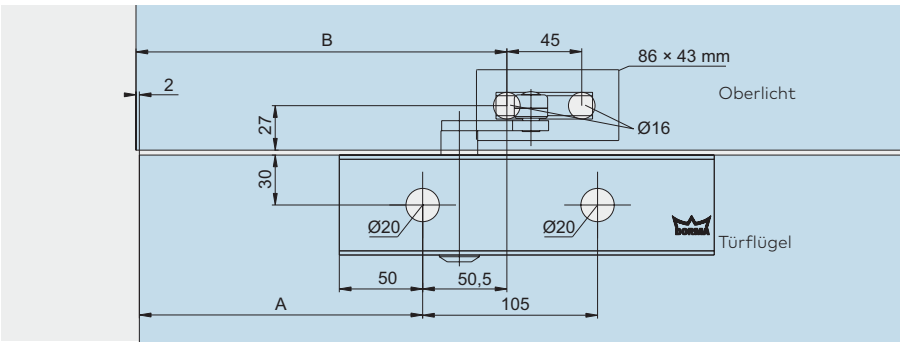

Drehpunkt-Beschlag	A	B
EA (AT)	195	248
UNIVERSAL/EP/ MUNDUS	245	298
STUDIO/JUNIOR	170	223
UNIVERSAL Arcos	262	315

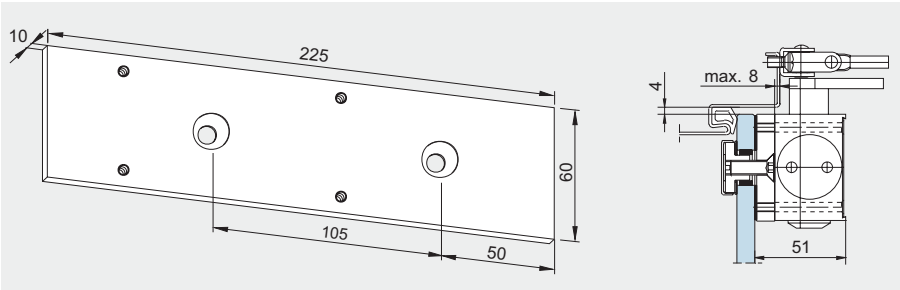

Befestigungsplatte
225 mm,
für DORMA TS 73 V

Art.-Nr. 12.335

Gewicht in kg
Aluminium 0,289

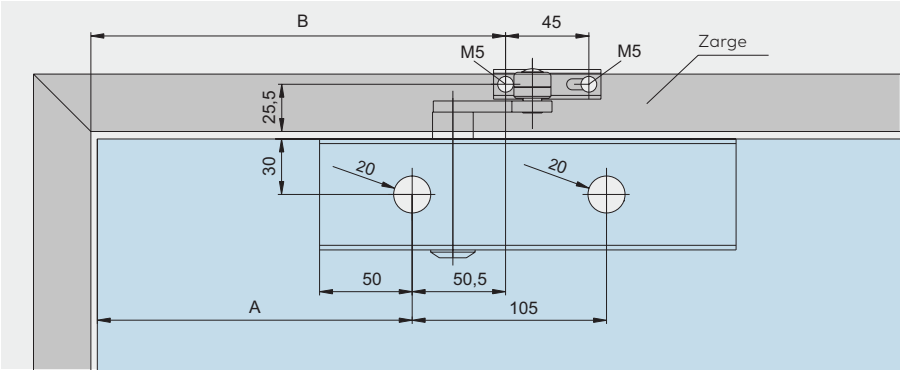

Drehpunkt-Beschlag	A
EA (AT)	195
UNIVERSAL/EP/ MUNDUS	245
STUDIO/JUNIOR	170
UNIVERSAL Arcos	262

Zubehör für Türschließer TS 92

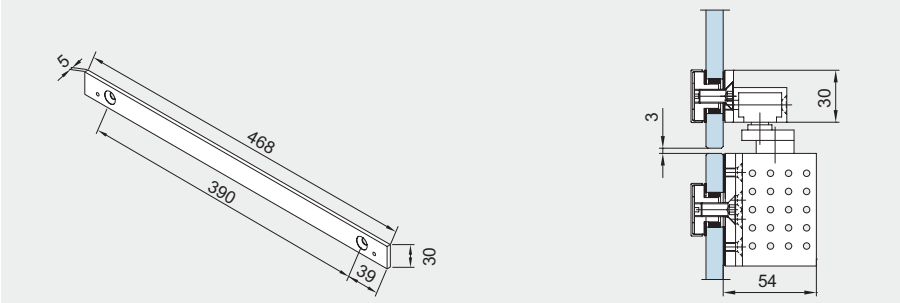

Oberlichtbefestigung
für Gleitschiene
DORMA TS 92

Art.-Nr. 12.332

Gewicht in kg
Aluminium 0,265

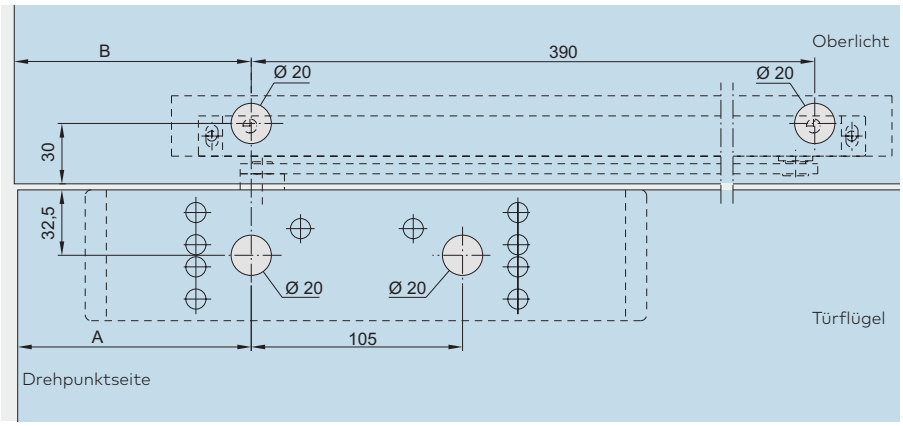

Drehpunkt-Beschlag	A	B
EA (AT)/EP	200	202
UNIVERSAL/ MUNDUS	250	252
STUDIO/JUNIOR	148	150
UNIVERSAL Arcos	265	267

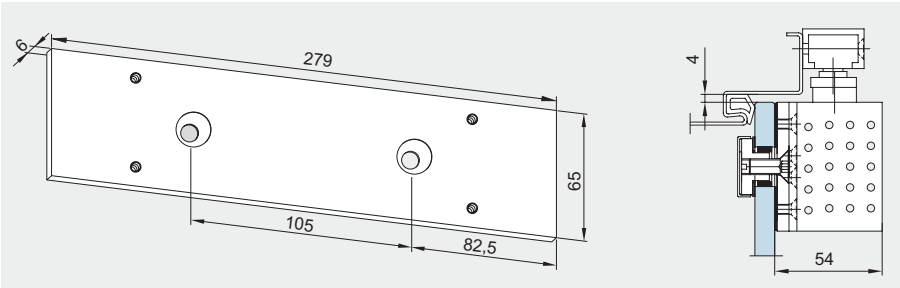

Befestigungsplatte
279 mm,
für DORMA TS 92

Art.-Nr. 12.334

Gewicht in kg:
Aluminium 0,290

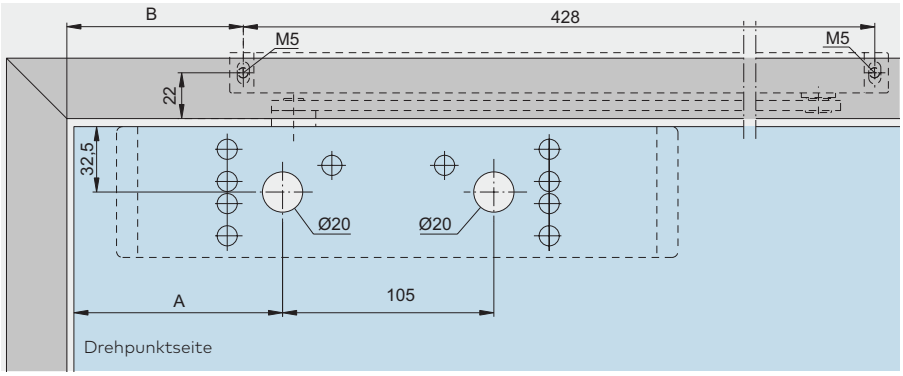

Drehpunkt-Beschlag	A
EA (AT)/EP	200
UNIVERSAL/ MUNDUS	250
STUDIO/JUNIOR	148
UNIVERSAL Arcos	265

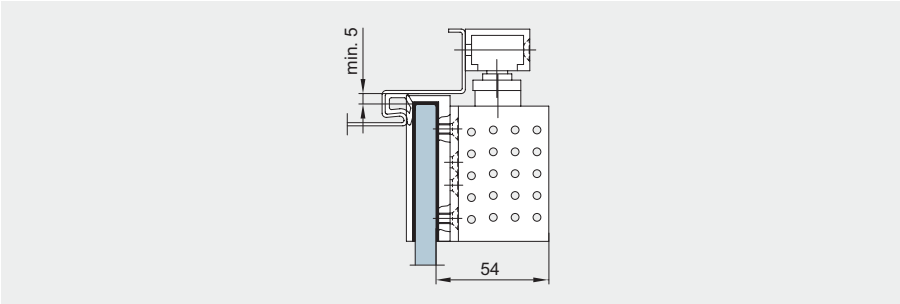

Überschubschuh
Lieferung TS 92 und Überschubschuh nur über dormakaba, Ennepetal, bzw. den Baubeschlag-Fachhandel.

Türschliesser TS 97

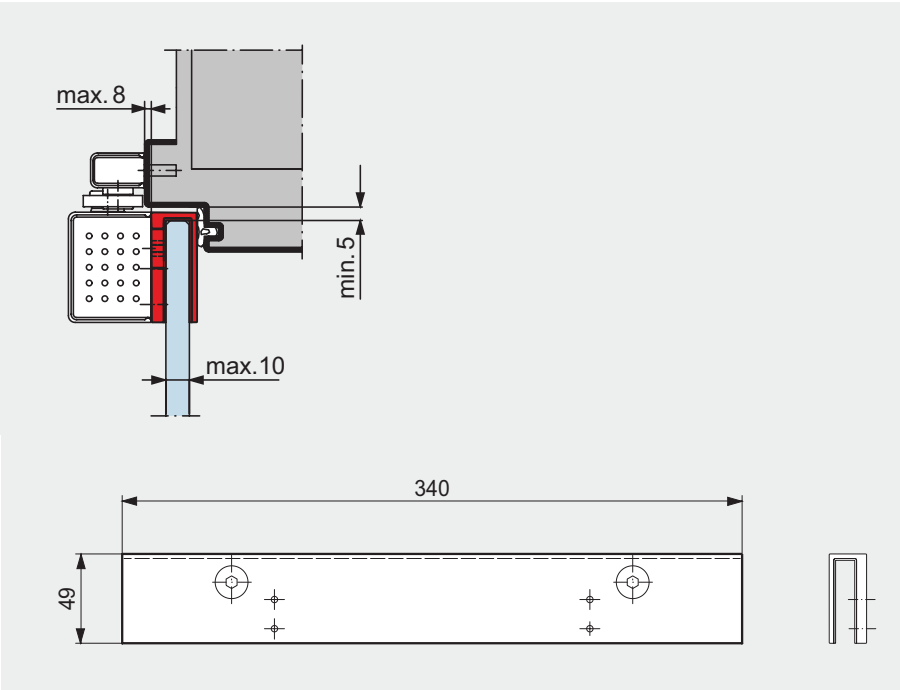

TS 97 inklusive Glastürschuh
Zur Befestigung des Schließers an Ganzglas-Türen – keine Glasbearbeitung wie Ausnehmungen und Bohrungen erforderlich. Der DORMA TS 97 mit Glastürschuh ist mit STUDIO Arcos und OFFICE Arcos/OFFICE Junior Bändern zu verwenden.

Mehr Informationen finden Sie im Technikprospekt TS 97.

Griffstangen, Türknaufe und Griffmuscheln

Das Griffsystem ist für 8, 10 und 12 mm Glas ausgelegt.

Die Griffstangen und der Türknauf können einseitig mit den entsprechenden Haltern oder beidseitig mit einem Verbindungsbolzen an Schiebe- und Drehtüren angebracht werden.

Griffmuscheln eignen sich durch ihren flachen Aufbau u. a. für Schiebetüren.

Die Punkthalter und Verbindungsbolzen sind jeweils Teil des Lieferumfangs.

Die Griffstangen lassen sich ebenso als waagerechte bzw. senkrechte Haltestangen oder als Geländer einsetzen.

Griffstangenpaare

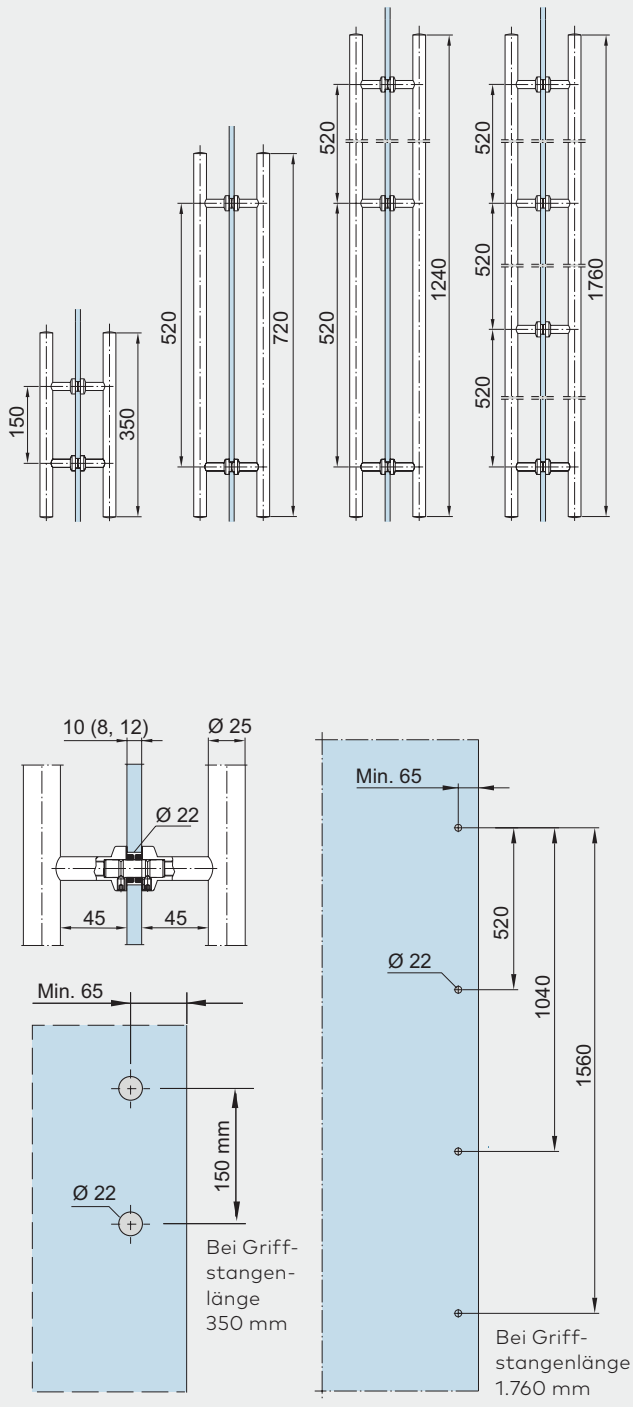

Produktbeschreibung	Glasdicke	Art.-Nr.
Griffstangenpaar Edelstahl Niro satin Länge 350 mm, auf 2 Glasbohrungen, Gewicht in kg: 1,254	8/10/12 mm	
Material 1.4305		**21.267***
dto., Material 1.4404		**21.247**
Griffstangenpaar Leichtmetall Länge 350 mm, auf 2 Glasbohrungen, Gewicht in kg: 1,326	8/10/12 mm	
Aluminium		**03.400**
Griffstangenpaar Edelstahl Niro satin Länge 720 mm, auf 2 Glasbohrungen, Gewicht in kg: 1,947	8/10/12 mm	
Material 1.4305		**21.270***
dto., Material 1.4404		**21.250**
Griffstangenpaar Leichtmetall Länge 720 mm auf 2 Glasbohrungen Gewicht in kg: 2,423	8/10/12 mm	
Aluminium		**03.402**
Griffstangenpaar Edelstahl Niro satin Länge 1.240 mm auf 3 Glasbohrungen Gewicht in kg: 3,400	8/10/12 mm	
Material 1.4305		**21.273***
dto., Material 1.4404		**21.253**
Griffstangenpaar Niro satin Länge 1.760 mm, auf 4 Glasbohrungen, Gewicht in kg: 5,000	8/10/12 mm	
Material 1.4305		**21.276***
dto., Material 1.4404		**21.256**

* Umbau-Sets für Griffstangenpaare für Holztüren bzw. andere Glasdicken siehe unter "Distanzerweiterungen für Griffstangen und Türknaufe", Seite 243.

Griffstangen, einseitig

	Produktbeschreibung	Glasdicke	Art.-Nr.
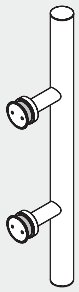	**Griffstangen mit versenkten Punkthaltern Edelstahl**	8/10/12 mm	
	Griffstange 350 mm mit 2 Befestigungen, Material 1.4305		**29.268**
	dto., Material 1.4404		**29.269**
	Griffstange 720 mm mit 2 Befestigungen, Material 1.4305		**29.271**
	dto., Material 1.4404		**29.272**
	Griffstange 1.240 mm mit 3 Befestigungen, Material 1.4305		**29.274**
	dto., Material 1.4404		**29.275**
	Griffstange 1.760 mm mit 4 Befestigungen, Material 1.4305		**29.277**
	dto., Material 1.4404		**29.278**
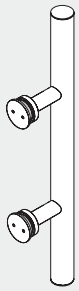	**Griffstangen mit aufliegenden Punkthaltern**	8/10/12 mm	
	Griffstange 350 mm mit 2 Befestigungen, Material 1.4305		**21.240**
	Griffstange 720 mm mit 2 Befestigungen, Material 1.4305		**21.241**
	dto., Material 1.4404		**21.281**
	Griffstange 1.240 mm mit 3 Befestigungen, Material 1.4305		**21.242**
	Griffstange 1.760 mm mit 4 Befestigungen, Material 1.4305		**21.243**
	dto., Material 1.4404		**21.283**

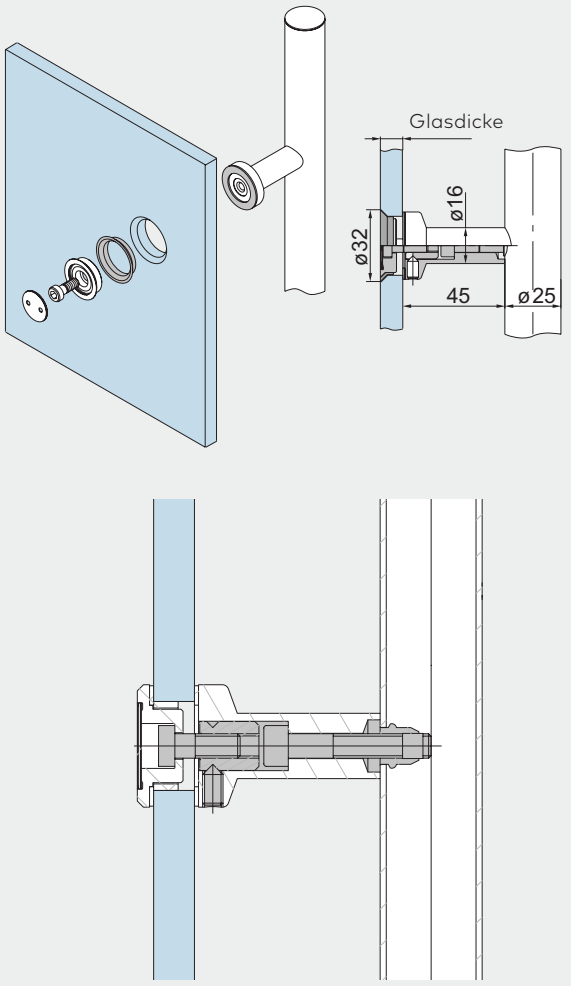

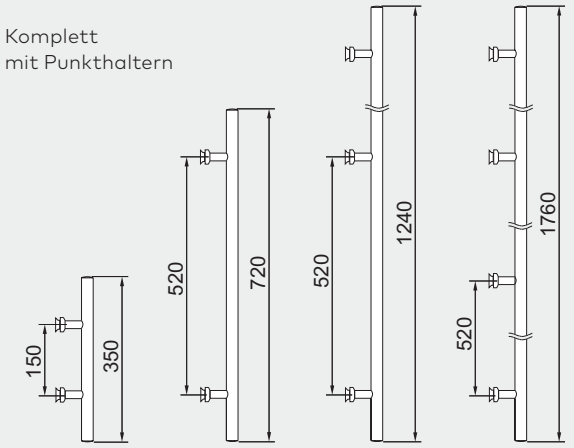

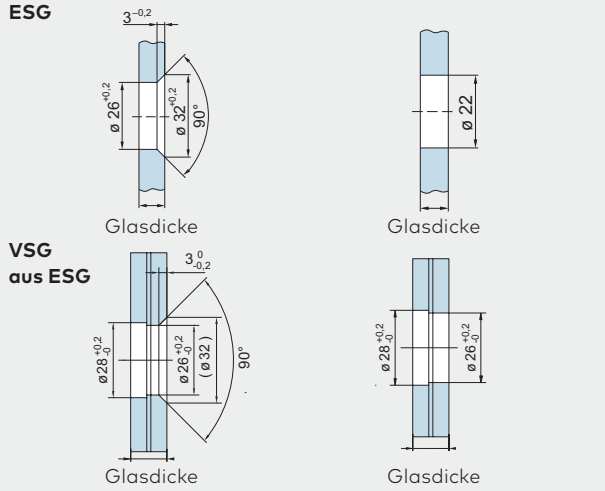

Senkbohrung bei Griffstange und Türknauf, einseitig

Durchgangsbohrungen Griffstangenpaar und Türknäufe, beidseitig

Distanzerweiterungen für Griffstangen und Türknaufe

	Produktbeschreibung	Türdicke	Art.-Nr.
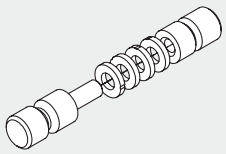 Distanzscheiben 2 mm	**Umbau-Set 1 für Glastüren** Griffstangenpaar / Knäufe, beidseitig	 13,5 – 21,5 mm	**21.285**
	ohne Distanzscheibe	13,5 mm	
	mit 1 Distanzscheibe	15 mm	
	mit 2 Distanzscheiben	17,5 mm	
	mit 3 Distanzscheiben	19 mm	
	mit 4 Distanzscheiben	21,5 mm	
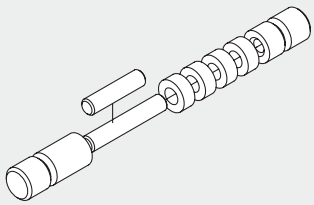 Distanzscheiben 5 mm	**Umbau-Set 2 für Holztüren** Griffstangenpaar/Knäufe, beidseitig	 20 – 40 mm	**21.286**
	ohne Distanzscheibe	20 mm	
	mit 1 Distanzscheibe	25 mm	
	mit 2 Distanzscheiben	30 mm	
	mit 3 Distanzscheiben	35 mm	
	mit 4 Distanzscheiben	40 mm	
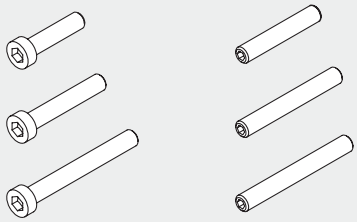 Set 3 Set 4	**Umbau-Set 3 für Glas- / Holztüren*** Griffstange / Knauf, einseitig versenkt 15 - 40 mm Glas- / Holzdicke		**21.287**
	Umbau-Set 4 für Glas- / Holztüren* Griffstange / Knauf, einseitig aufliegend 15 - 40 mm Glas- / Holzdicke		**21.288**
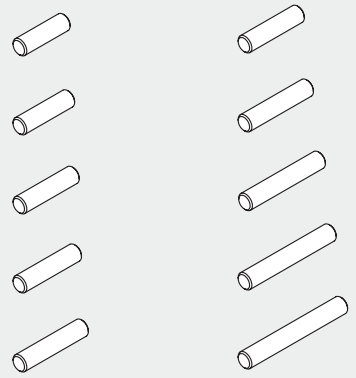 Set 5 Set 6	**Umbau-Set 5 für Glastüren*** Griffmuschel 13,5 - 21,5 mm Glasdicke		**21.295**
	Umbau-Set 6 für Holztüren* Griffmuschel 20 - 40 mm Holzdicke		**21.296**
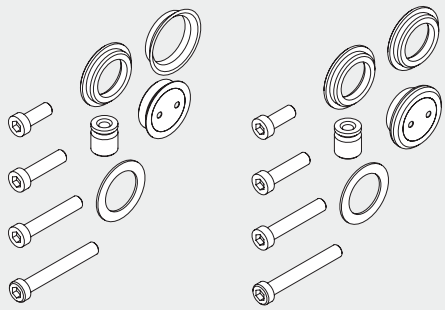 Set 7 Set 8	**Umbau-Set 7 für Glas- / Holztüren*** für Griffstangen mit beidseitiger Befestigung in Griffstange mit einseitiger Befestigung, versenkt 8 - 40 mm Glas- / Holzdicke 1 Satz pro Griffstütze		**21.297**
	Umbau-Set 8 für Glas- / Holztüren* für Griffstangen mit beidseitiger Befestigung in Griffstange mit einseitiger Befestigung, aufliegend 8 - 40 mm Glas- / Holzdicke 1 Satz pro Griffstütze		**21.298**

*Nicht für Arcos-Griffstange 26.500/26.510 geeignet.

Griffstangenpaare

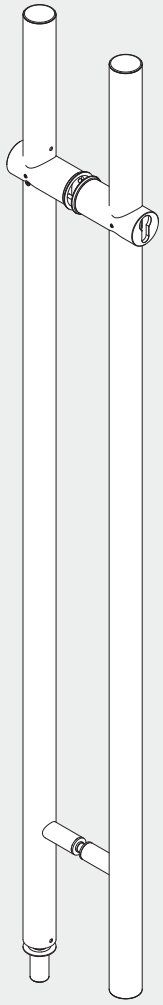

Produktbeschreibung	Glasdicke	Art.-Nr.
Edelstahl-Griffstangenpaar, beidseitig verschließbar, vorger. f. Standard-PZ, Länge 1200 mm, incl. Bodenbuchse	8 – 12 mm	**21.580**
Edelstahl-Griffstangenpaar, einseitig verschließbar, vorger. f. Standard-PZ, Länge 1200 mm, incl. Bodenbuchse	8 – 12 mm	**21.581**

Arcos Stoßgriff

	Produktbeschreibung	Glasdicke	Art.-Nr.
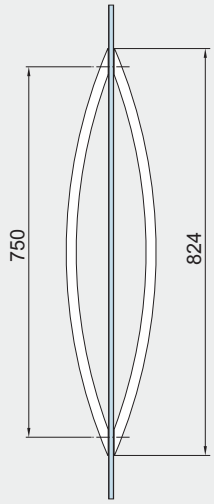	**Arcos Stoßgriff** inkl. Verbindungsbolzen Aluminium, in Edelstahloptik	8/10/12 mm	
	Griff 350 mm mit 2 Befestigungen		**26.500**
	Griff 750 mm mit 2 Befestigungen		**26.510**

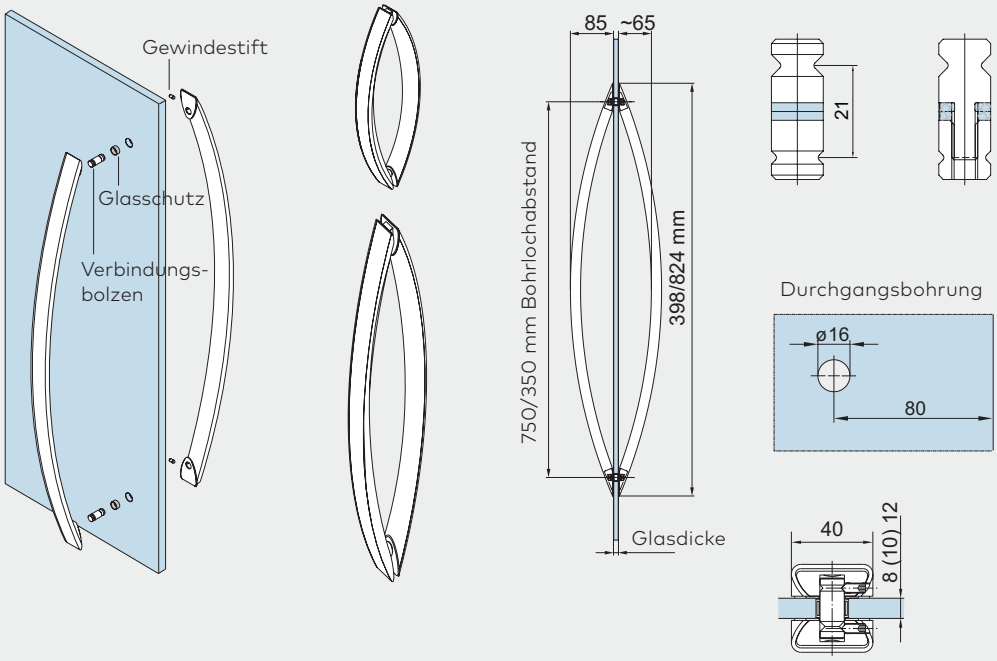

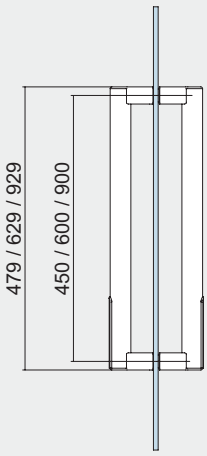	**BEYOND Stoßgriff** Glasdicke 10 / 12 mm auf 2 Bohrungen (Durchgangsbohrung Durchmesser 22 mm)		
	Länge 450 mm		**30.300**
	Länge 600 mm		**30.305**
	Länge 900 mm		**30.310**

Griffstangen

	Produktbeschreibung	Art.-Nr.
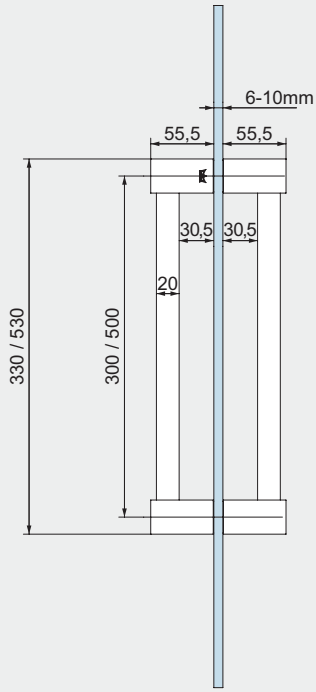	**Griffstange "Quadrat"** Glasdicke 6 - 10 mm auf 2 Bohrungen	
	Länge 300 mm	**75.084**
	Länge 500 mm	**75.085**

Griffmuschel und Türknauf

	Produktbeschreibung	Glasdicke	Art.-Nr.
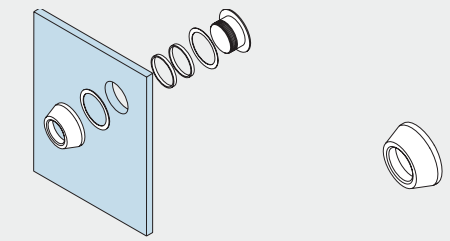 Ø 38 mm Glasbohrung	**Griffmuschel** Ø 50 mm	8/10/12 mm	**21.290**
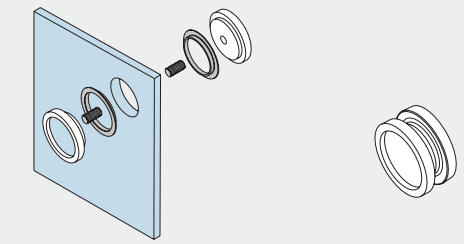 Ø 50 mm Glasbohrung	**Griffmuschel** Ø 60 mm	8/10/12 mm	**21.291**
	Griffmuschel mit Griffloch Ø 60 mm	8 mm 10 mm 12 mm	**21.292** **21.293** **21.294**
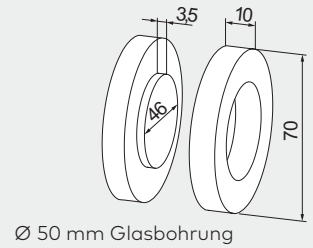 Ø 50 mm Glasbohrung	**Griffmuschel** Leichtmetall, wird auf das Glas geklebt Gewicht in kg: 0,072		**07.200**
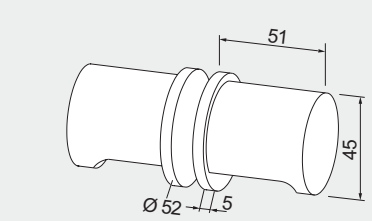 Ø 20 mm Glasbohrung	**Türknauf** Leichtmetall Gewicht in kg: 0,400		**07.201**
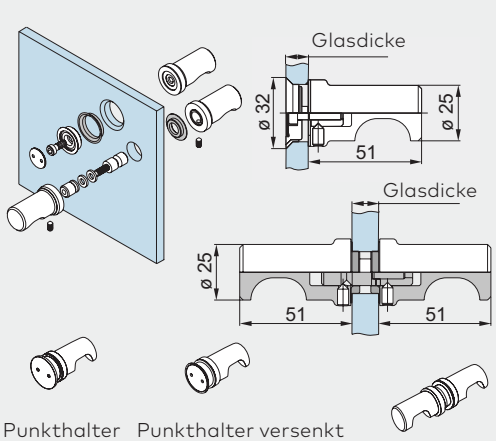 Punkthalter aufliegend (Ø 22 mm) Punkthalter versenkt (Glasbearbeitung siehe unter "Griffstangen, einseitig", Seite 242)	**Türknauf, einseitig**	8/10/12 mm	
	Türknauf mit versenktem Punkthalter		**21.422**
	Türknauf mit aufliegendem Punkthalter		**21.426**
	Türknauf, beidseitig	8/10/12 mm	**21.423**

Hinweis: Für eine bessere Kraftübertragung verwenden Sie bitte bei DORMOTION eine Griffstange.

Sicherheitsrelevante Informationen

Wichtige Sicherheitshinweise für die Montage und Nutzung von dormakaba Glasbeschlägen
(Zusätzlich zur Montage- und Bedienungsanleitung zu beachten, um Schäden am Produkt sowie Personen- und Sachschäden zu vermeiden.)
Wichtig: Alle Nutzer sind über die sie betreffenden Punkte der nachfolgenden Hinweise sowie die Hinweise aus Montage- bzw. Bedienungsanleitung zu informieren!

Allgemein
1. dormakaba empfiehlt die Verwendung von ESG-H (heißgelagertem Einscheibensicherheitsglas) nach DIN EN 12150-1.
2. dormakaba Glasbeschläge sind für Räume, in denen Chemikalien (z.B. Chlor) zum Einsatz kommen, z.B. Schwimm-, Sauna- und Solebäder, nicht geeignet.
3. Schiebeflügel dürfen nicht schneller als mit Schrittgeschwindigkeit bewegt werden und müssen vor Erreichen der Endlage von Hand abgestoppt werden.
4. Drehflügel dürfen nicht zu hart zugeworfen werden. Wenn eine Überdrehung zu befürchten ist, ist diese durch einen Türstopper zu verhindern.

Montage
1. Der Einbau von dormakaba Glasbeschlägen darf ausschließlich durch Fachpersonal, das speziell für die Glasmontage geschult wurde, erfolgen.
2. Gläser mit Ausmuschelungen und/oder Kantenverletzungen dürfen nicht verbaut werden.
3. Es besteht die Gefahr von Quetschungen – unter Anderem im Bereich der Nebenschließkante – sowie von Verletzungen aufgrund von Glasbruch während der Montage. Entsprechend ist die erforderliche Schutzkleidung (insbesondere Handschuhe und Schutzbrille) zu tragen.
4. Vor der endgültigen Beschlagsmontage muss das Glas im Klemmbereich mit fettlösenden Haushaltsmitteln von Fetten befreit werden.
5. Die Verwendung von Klemmbeschlägen auf strukturierten Glasoberflächen (ausgenommen davon sind satinierte Gläser) oder Gläsern mit großen Schwankungen in der Glasdicke ist nur mit Auftrag einer Ausgleichsschicht zulässig.
6. Die Verwendung von Klemmbeschlägen auf selbstreinigenden Beschichtungen ist unzulässig.
7. Beim Ausrichten der Glaselemente müssen die für den jeweiligen Beschlag vorgegebenen Spaltmaße beachtet werden. Die Spaltmaße müssen so eingestellt werden, dass ein Kontakt des Glases mit harten Werkstoffen (z.B. Glas, Metall, Beton) verhindert wird.
8. Es ist ein zwängungsfreier Einbau (ohne lokale Spannungsüberschreitung durch zu fest angezogene Schrauben) sicher zu stellen.

Wartung
Der Sitz und die Gängigkeit der Beschläge sowie die Justierung der Tür müssen regelmäßig kontrolliert werden. Insbesondere im Falle von hochfrequentierten Anlagen sollte die Prüfung von einem Fach- oder Installationsbetrieb erfolgen. Beschädigte Glaselemente (Abplatzungen und/oder Ausmuschelungen) müssen unverzüglich ausgetauscht werden!

Pflege allgemein
Die Oberflächen der Beschläge sind nicht wartungsfrei und sollten gemäß ihrer Ausführung gereinigt werden.
- Für metallische Oberflächen (Eloxaltöne, Edelstahl) bitte nur geeignete Reiniger ohne Scheuermittelanteil verwenden.
- Für lackierte Oberflächen bitte nur entsprechende lösemittelfreie Reiniger verwenden.
- Messing-Oberflächen (ohne Oberflächenschutz) müssen von Zeit zu Zeit mit geeignetem Pflegemittel behandelt werden, um ein Anlaufen zu vermeiden.

Bitte verwenden Sie unsere Zeichnungen dormakaba DETAIL zur praktischen Planung Ihrer Anlage.

Die Druckfarben der Oberflächen sind nicht 100% farbverbindlich.
Angaben über die Beschaffenheit oder Verwendbarkeit von Erzeugnissen bzw. Materialien dienen der Beschreibung. Zusagen in Bezug auf das Vorhandensein bestimmter Eigenschaften oder einen bestimmten Verwendungszweck bedürfen stets besonderer schriftlicher Vereinbarungen. Abbildungen zeigen z.T. Sonderausführungen, abweichend vom Standard-Lieferumfang

Technische Änderungen vorbehalten..

WN 0544435153 2, 10/19, D, 2, JP/FD, XX/XX
Technische Änderungen vorbehalten

Finden Sie Ihren persönlichen Ansprechpartner in Deutschland, Österreich und der Schweiz unter:
www.glas-innovationen.com/contact

dormakaba Deutschland GmbH
DORMA Platz 1
DE-58256 Ennepetal
T +49 2333 793-0
glasbeschlag@dormakaba.com
www.dormakaba.de

dormakaba Luxembourg S.A.
Duchscherstrooss 50
LU-6868 Wecker
T +352 26710870
info.lu@dormakaba.com
www.dormakaba.lu

dormakaba Austria GmbH
Ulrich-Bremi-Strasse 2
AT-3130 Herzogenburg
T +43 2782 808-0
office.at@dormakaba.com
www.dormakaba.at

dormakaba Schweiz AG
Lerchentalstrasse 2a
CH-9016 St. Gallen
T +41 848 85 86 87
info.ch@dormakaba.com
www.dormakaba.ch

Türtechnik

Automatische Türsysteme

Systemlösungen Zutritt und Zeit

Glassysteme

Mechanische Schliesssysteme

Hochsicherheits-schlösser

Hotelzutrittssysteme

Services

www.glas-innovationen.com