gral SYSTEME

DUSCHSYSTEM
SHOWER SYSTEM

BF 112 XL

PENDELTÜRSYSTEM
DOUBLE-ACTION
DOOR SYSTEM

gral SYSTEME

Technische Daten | Technical data

BF 112 XL

Materialien Beschläge (MS Messing)		**Materials** fittings (BR Brass)	
Verwendete Beschlagtechnik Pendeltürbeschläge mit verdeckt liegendem Federmechanismus		**Fitting type** Double-action hinges with with concealed spring mechanism	
Systemmerkmale - nach innen/außen öffnend - Türbeschläge mit Federmechanismus - mehrfach und stufenlos einstellbare Nullstellung - selbstschließend ab 20° (innen/außen) - Wandbefestigung mit Langlöchern - gleiche Baugröße wie BF 112 Beschläge - nicht sichtbare Verschraubungen - nicht sichtbare Kappenbefestigung - optimiert zum Einbau ohne Dichtungen - Winkel und Laschen für Sonderanwendungen - einfache Dichtungsbearbeitung (nur Längenschnitt)		**System features** - inward/outward opening - door fittings with spring mechanism - adaptable and infinitely variable zero positioning - self-closing at 20° (inside/outside) - wall fixing with elongated holes - same dimension as BF 112 fittings - non-visible screws - non-visible cap mountings - optimized for installation without seals - brackets and connector for special applications - simplified gasket work (simply cut to length)	
Glasstärke		**Glass thickness**	
Fixteile	10/12 mm	Fixed panels	10/12 mm
Plane Türgläser	10/12 mm	Flat door panels	10/12 mm
Max. Türgewicht	60 kg	**Max. door weight**	60 kg
Max. Türbreite	1.200 mm (H: 2.000 mm, 10 mm)	**Max. door width**	1 200 mm (h: 2 000 mm, 10 mm)
Verstellmöglichkeit		**Adjustability**	
Band Glas/Wand	+1/–1 mm	Hinge glass/wall	+1/–1 mm
Band Glas/Glas 90°	+1/–1 mm	Hinge glass/glass 90°	+1/–1 mm
Band Glas/Glas 135°	+1/–1 mm	Hinge glass/glass 135°	+1/–1 mm
Band Glas/Glas 180°	+1/–1 mm	Hinge glass/glass 180°	+1/–1 mm
Winkel Glas/Wand 90°	+2/–2 mm	Bracket glass/wall 90°	+2/–2 mm
Winkel Glas/Wand 135°	+2/–2 mm	Bracket glass/wall 135°	+2/–2 mm
Lasche Glas/Wand 180°	+2/–2 mm	Connector glass/wall 180°	+2/–2 mm
Winkel Glas/Glas 90°	+2/–2 mm	Bracket glass/glass 90°	+2/–2 mm
Winkel Glas/Glas 135°	+2/–2 mm	Bracket glass/glass 135°	+2/–2 mm
Lasche Glas/Glas 180°	+2/–2 mm	Connector glass/glass 180°	+2/–2 mm
Verfügbare Oberflächen Glanzverchromt Ähnl. Niro matt Velour verchromt Sonderfarbe weitere Oberflächen auf Anfrage		**Available finishes** polished chromed sim. satin stainless steel velour chromed special coated colour special finishes on request	

Anwendungstypen | Application types

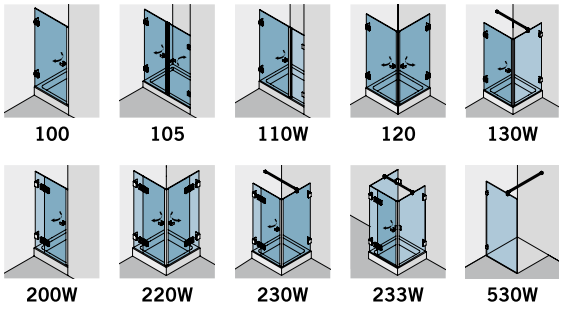

W = Fixteile werden mit Winkeln (W) gehalten.
W = Fixed panels can be held with brackets (W).

Gral Systeme GmbH
Niederlassung Rietberg

Ludwig-Erhard-Straße 7
33397 Rietberg
GERMANY

Phone +49 (0) 5244 90 76-0
Fax +49 (0) 5244 90 76-219

www.gral-systeme.de

Bekanntes Design – für höheren Anspruch

Mit BF 112 XL lassen sich Duschen mit XL-Abmessungen und 10/12 mm dickem Glas in optischer Leichtigkeit realisieren – bei allen Vorteilen der gesamten BF 112 Familie. So bieten auch die XL-Beschläge dank der mehrfach und stufenlos einstellbaren Nullstellung ein optimales Handling. Verdeckte Verschraubungen und minimale Spaltmaße sorgen für eine makellose Ästhetik.

Mit den Winkel- und Laschenverbindern für Festteile lassen sich auch individuelle Lösungen für eine großzügige Badgestaltung verwirklichen.

Systemmerkmale

- nach innen/außen öffnend
- Türbeschläge mit Federmechanismus
- mehrfach und stufenlos einstellbare Nullstellung
- selbstschließend ab 20° (innen/außen)
- Wandbefestigung mit Langlöchern
- gleiche Baugröße wie BF 112 Beschläge
- nicht sichtbare Verschraubungen
- nicht sichtbare Kappenbefestigung
- max. Türgewicht 60 kg
- optimiert zum Einbau ohne Dichtungen
- Winkel-/Laschenverbinder Glas/Wand und Glas/Glas (135°/180°) für Sonderanwendungen
- einfache Dichtungsbearbeitung (nur Längenschnitt)

gral SYSTEME

BF 112 XL Beschläge für großzügige Duschen – Funktion und Außenmaß wie BF 112.

BF 112 XL fittings for generous showers – function and dimension as BF 112.

Established design – for higher demands

Shower enclosures in XL dimensions and with 10/12 mm glassthickness can be easy realized with BF 112 XL – with all relevant advantages of the whole BF 112 family. Thanks to their adaptability and infinitealy variable zero positioning, BF 112 XL fittings are easy to handle. Non-visible screws and minimalistic gaps generate an immaculate aesthetic.

Special applications can be realized with bracket and connector fittings.

System features

- inward/outward opening
- door fittings with spring mechanism
- adaptable and infinitely variable zero positioning
- self-closing from 20° (inward / outward)
- wall fixing with elongated holes
- same dimension as BF 112 fittings
- non-visible screws
- non-visible cap mountings
- max. door weight 60 kg
- optimized for installation without seals
- bracket-/connector fittings glass/wall and glass/glass (135°/180°) for special applications
- simplified gasket work (simply cut to length)