gral DUSCHSYSTEME

**BO 460**

Einseitig öffnendes Türband mit flächenbündiger Glasbefestigung mittels Senkbohrungen.
Bauart der Beschläge ermöglicht Verstellung bei Einbau.

**Technische Daten:**

| | |
|---|---|
| Glasdicke | 8 mm<br>6 mm (gebogenes Glas) |
| Verwendung | DIN rechts/DIN links |
| Material | Messing |
| Traglast | 20 kg pro Band<br>(max Türgewicht 40,0 kg) |
| Oberflächen | Chrom,<br>Pulverbeschichtet,<br>velour verchromt |

**BO 460**

Single side opening hinge with flush glass fixations by means of countersunk drills. Construction of fittings allows for ample compensation during installation.

**Technical details:**

| | |
|---|---|
| Glass thickness | 8 mm<br>6 mm (curved glass) |
| To use | DIN right/DIN left |
| Material | brass |
| Load | 20 kg per hinge<br>(max door weight 40,0 kg) |
| surface finish | Chrome,<br>Powder coated,<br>velour chromed |

Weitere technische Informationen und Montageanleitungen auf Anfrage.

Further technical information and installation instructions will be supplied on request.

**Art.-Nr. 70.482**
Band Glas/Wand

**Gewicht:**
0,847 kg

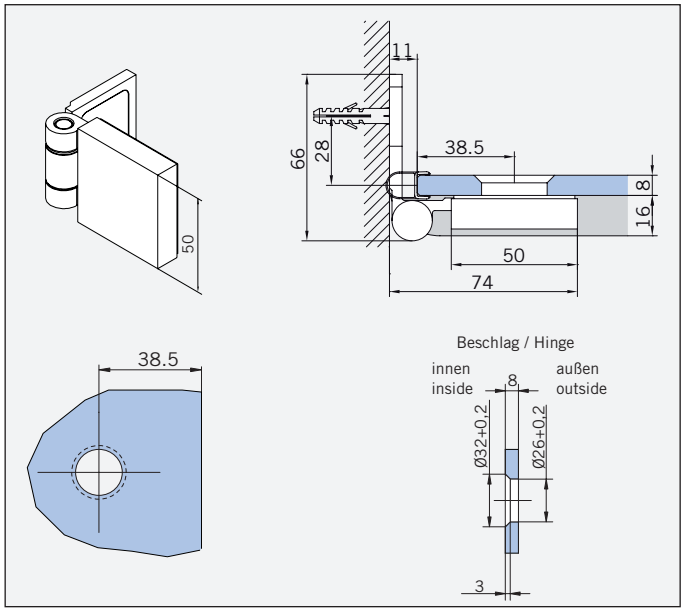


**Art.-No. 70.482**
Hinge glass/wall

**Weight:**
0,847 kg

**Art.-Nr. 70.483**
Band Glas/Glas 180°

**Gewicht:**
0,943 kg

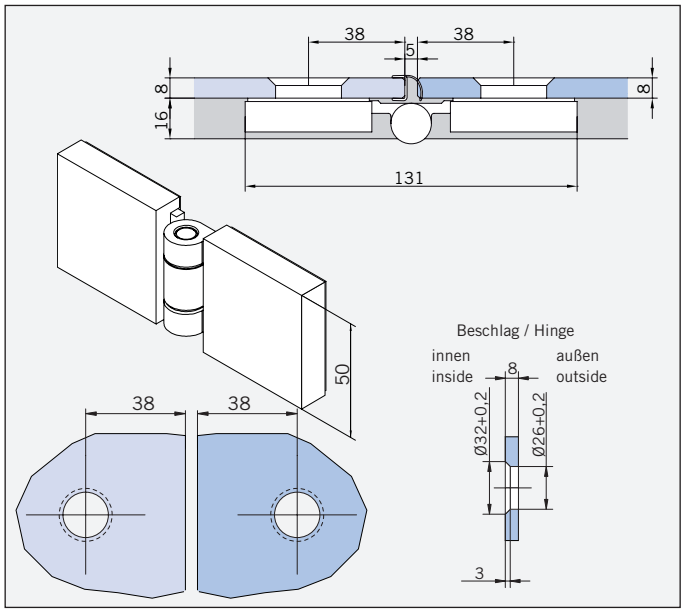


**Art.-No. 70.483**
Hinge glass/glass 180°

**Weight:**
0,943 kg

**Art.-Nr. 70.483**
Band Glas/Glas 180°,
auch als Band Glas/Glas 135°
verwendbar

**Gewicht:**
0,943 kg

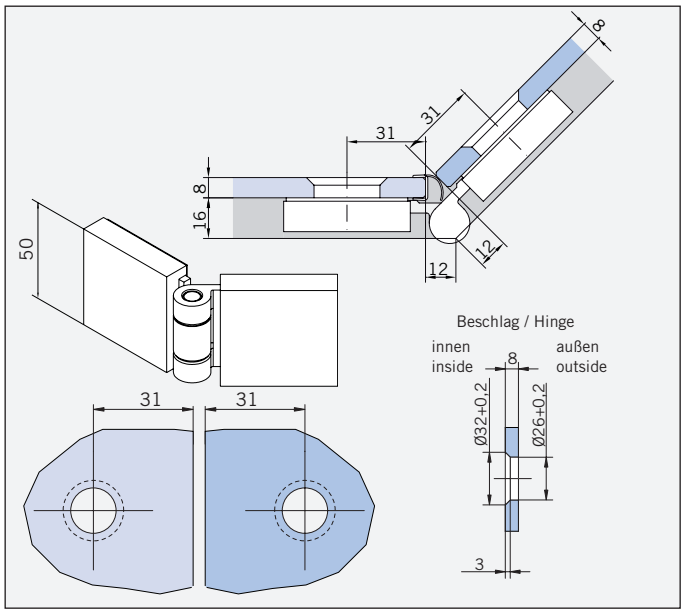


**Art.-No. 70.483**
Hinge glass/glass 180°,
can be used as hinge
glass/glass 135°

**Weight:**
0,943 kg

**Art.-Nr. 70.400**
Winkel Glas/Wand

**Gewicht:**
0,674 kg

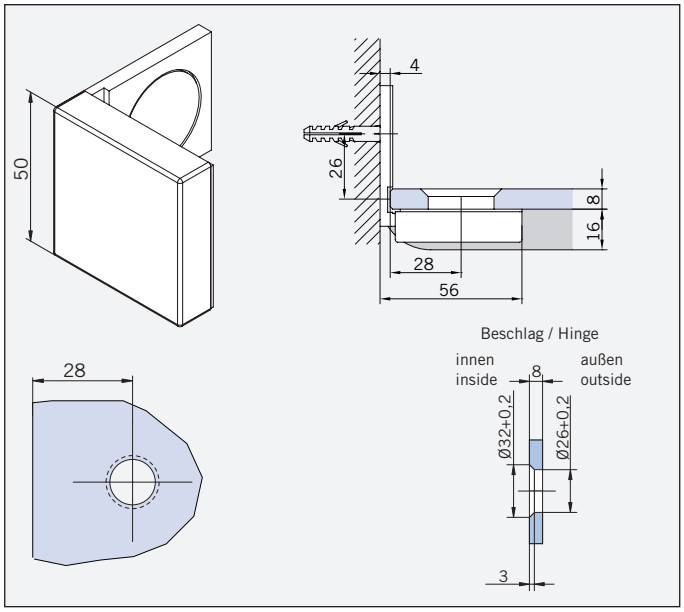


**Art.-No. 70.400**
Bracket glass/wall

**Weight:**
0,674 kg

**Art.-Nr. 70.401**
Winkel Glas/Glas 90°

**Gewicht:**
0,783 kg

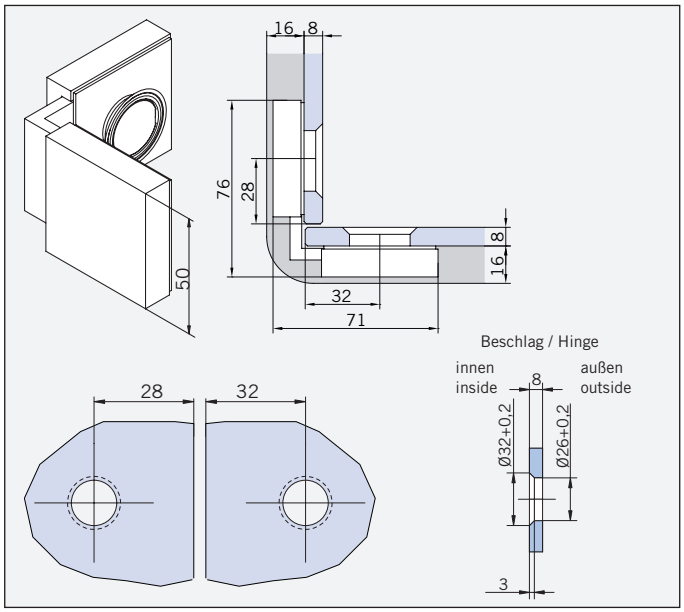


**Art.-No. 70.401**
Bracket glass/glass 90°

**Weight:**
0,783 kg

gral DUSCHSYSTEME

Drehtüren - Swing doors

Typenübersicht / Type index

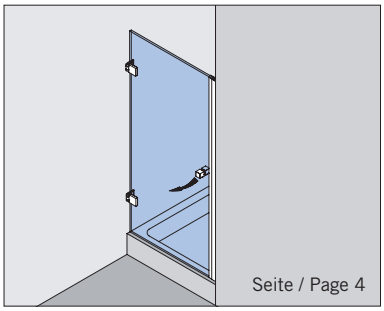
Seite / Page 4

**Typ / Type 100**

Nischenkabine, 1 Drehtür

niche cubicle, 1 swing door

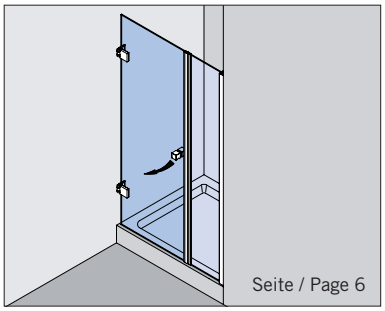
Seite / Page 6

**Typ / Type 110 P**

Nischenkabine, 1 Drehtür, 1 Fixteil, mit Profilbefestigung

niche cubicle, 1 swing door, 1 in-line panel, fixed with profiles

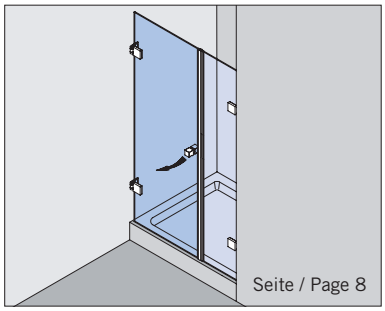
Seite / Page 8

**Typ / Type 110 W**

Nischenkabine, 1 Drehtür, 1 Fixteil, mit Winkelbefestigung

niche cubicle, 1 swing door, 1 in-line panel, fixed with brackets

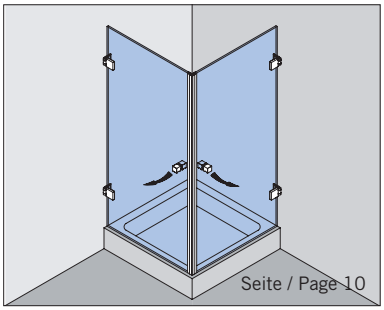
Seite / Page 10

**Typ / Type 120**

Eckkabine, 2 Drehtüren

corner cubicle, 2 swing doors

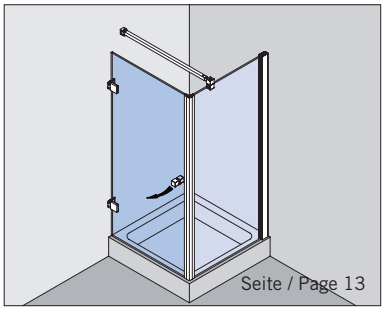
Seite / Page 13

**Typ / Type 130 P**

Eckkabine, 1 Drehtür, 1 Seitenwand, mit Profilbefestigung

corner cubicle, 1 swing door, 1 side panel, fixed with profiles

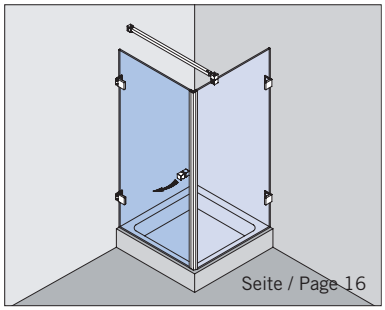
Seite / Page 16

**Typ / Type 130 W**

Eckkabine, 1 Drehtür, 1 Seitenwand, mit Winkelbefestigung

corner cubicle, 1 swing door, 1 side panel, fixed with brackets

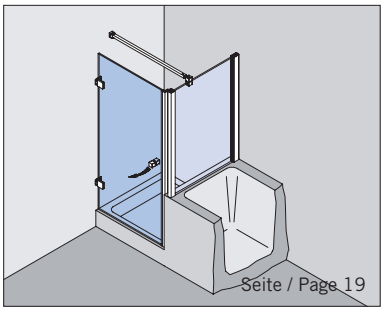
Seite / Page 19

**Typ / Type 131 P**

Eckkabine, 1 Drehtür, 1 verkürzte Seitenwand, mit Profilbefestigung

corner cubicle, 1 swing door, 1 shortened side panel, fixed with profiles

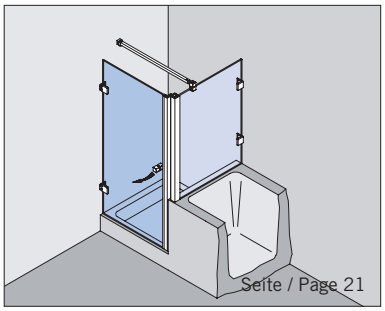
Seite / Page 21

**Typ / Type 131 W**

Eckkabine, 1 Drehtür, 1 verkürzte Seitenwand, mit Winkelbefestigung

corner cubicle, 1 swing door, 1 shortened side panel, fixed with brackets

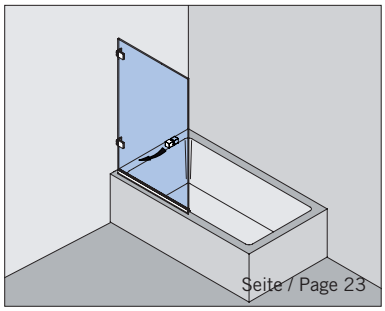
Seite / Page 23

**Typ / Type 170**

1 Drehtür auf Badewanne

1 swing door on bathtub

gral DUSCHSYSTEME

## Drehtüren - Swing doors

### Typenübersicht / Type index

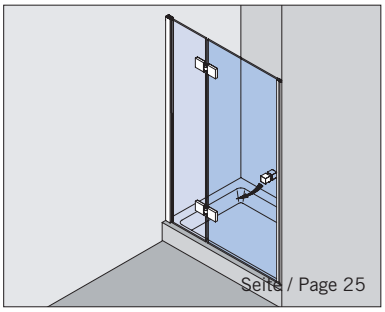


**Typ / Type 200 P**

Nischenkabine, 1 Drehtür am Fixteil, mit Profilbefestigung

niche cubicle, 1 swing door fixed to in-line panel, fixed with profiles

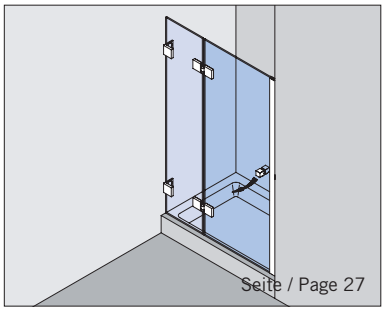


**Typ / Type 200 W**

Nischenkabine, 1 Drehtür am Fixteil, mit Winkelbefestigung

niche cubicle, 1 swing door fixed to in-line panel fixed with brackets

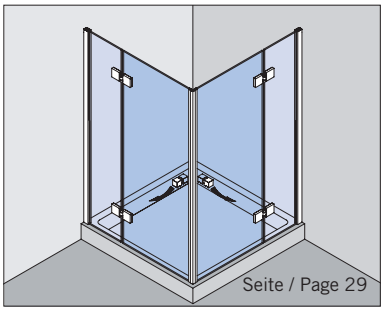


**Typ / Type 220 P**

Eckkabine, 2 Drehtüren an Fixteilen, mit Profilbefestigung

corner cubicle, 2 swing doors fixed to in-line panels, fixed with profiles

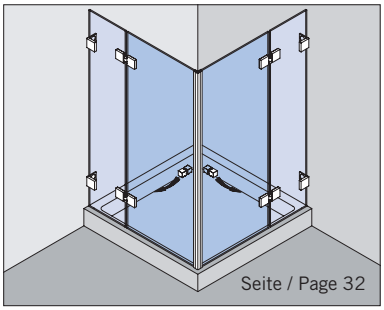


**Typ / Type 220 W**

Eckkabine, 2 Drehtüren an Fixteilen, mit Winkelbefestigung

corner cubicle, 2 swing doors fixed to in-line panels, fixed with brackets

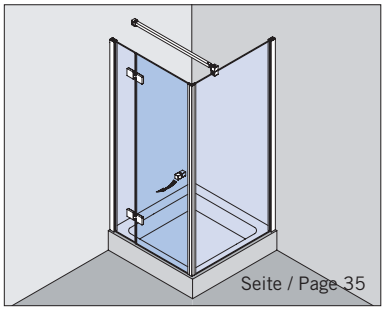


**Typ / Type 230 P**

Eckkabine, 1 Drehtür am Fixteil, 1 Seitenwand, mit Profilbefestigung

corner cubicle, 1 swing door fixed to in-line panel, 1 side panel, fixed with profiles

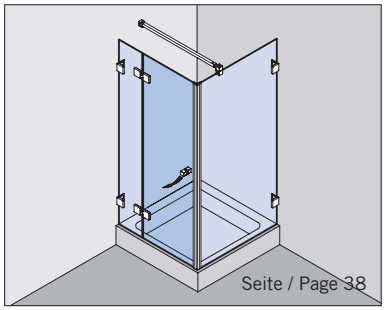


**Typ / Type 230 W**

Eckkabine, 1 Drehtür am Fixteil, 1 Seitenwand, mit Winkelbefestigung

corner cubicle, 1 swing door fixed to in-line panel, 1 side panel, fixed with brackets

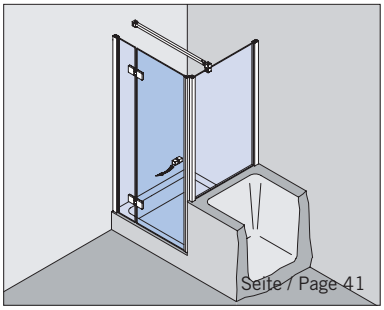


**Typ / Type 231 P**

Eckkabine, 1 Drehtür am Fixteil, 1 verkürzte Seitenwand, mit Profilbefestigung

corner cubicle, 1 swing door fixed to in-line panel, 1 shortened side panel, fixed with profiles2

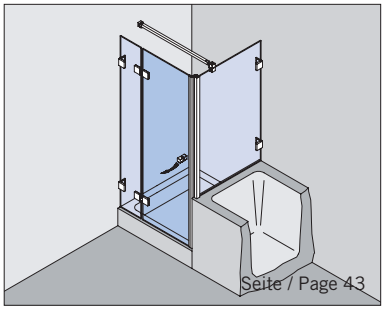


**Typ / Type 231 W**

Eckkabine, 1 Drehtür am Fixteil, 1 verkürzte Seitenwand, mit Winkelbefestigung

corner cubicle, 1 swing door fixed to in-line panel, 1 shortened side panel, fixed with brackets

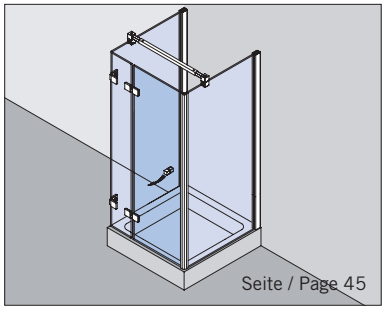


**Typ / Type 233 P**

U-Kabine, 1 Drehtür am Fixteil, 2 Seitenwände, mit Profilbefestigung

u-cubicle, 1 swing door fixed to in-line panel, 2 side panels, fixed with profiles

gral DUSCHSYSTEME

## Drehtüren - Swing doors

### Typenübersicht / Type index

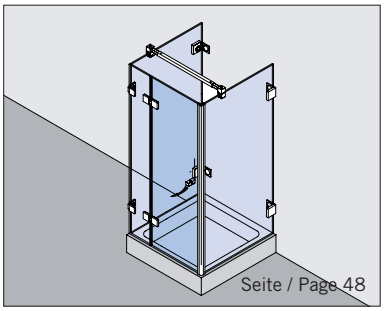
Seite / Page 48

**Typ / Type 233 W**

U-Kabine, 1 Drehtür am Fixteil,
2 Seitenwände, mit Winkelbefestigung

u-cubicle, 1 swing door fixed to in-line panel, 2 side panels, fixed with brackets

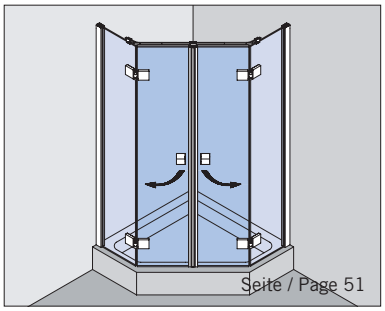
Seite / Page 51

**Typ / Type 250 P**

Fünfeckkabine, 2 Drehtüren an Fixteilen, mit Profilbefestigung

pentangular cubicle, 2 swing doors fixed to in-line panels, fixed with profiles

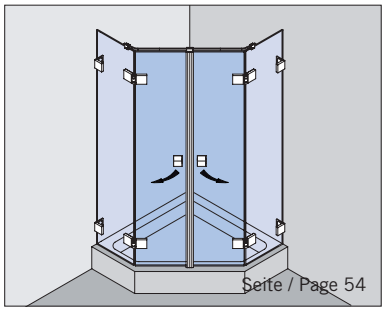
Seite / Page 54

**Typ / Type 250 W**

Fünfeckkabine, 2 Drehtüren an Fixteilen, mit Winkelbefestigung

pentangular cubicle, 2 swing doors fixed to in-line panels, fixed with brackets

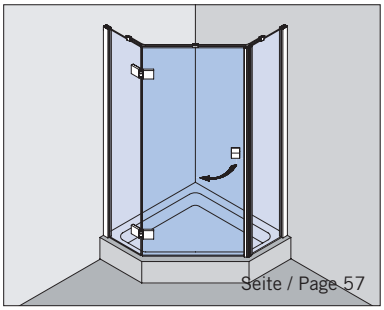
Seite / Page 57

**Typ / Type 255 P**

Fünfeckkabine,
1 Drehtür am Fixteil, 1 Fixteil,
mit Profilbefestigung

pentangular cubicle,
1 swing door fixed to in-line panel,
1 in-line panel, fixed with profiles

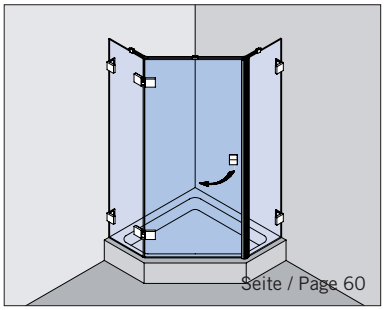
Seite / Page 60

**Typ / Type 255 W**

Fünfeckkabine,
1 Drehtür am Fixteil, 1 Fixteil,
mit Winkelbefestigung

pentangular cubicle,
1 swing door fixed to in-line panel,
1 in-line panel, fixed with brackets

TYP / TYPE 100

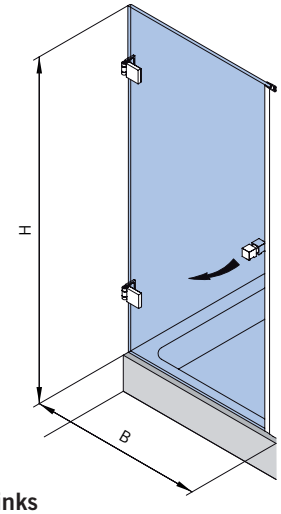


**DIN-Links**
**DIN left**

| Art.-Nr | Bezeichnung | description |
|---|---|---|
| 70.482 | Band Glas/Wand | Hinge glass/wall |
| 74.017 | Wasserabweiser für 8mm Glas | Water disperser for 8mm glass |
| 74.025 | Schlauchdichtung für 8mm Glas | Soft nose seal for 8mm glass |
| 74.052 | Magnetdichtung 90° für 6-8mm Glas | Magnetic seal 90° for 6-8mm glass |
| 74.109 | Magnetleistenträger | Magnetic support profile |
| 75.017 | Türknopf eckig | Door knob |

**Details**

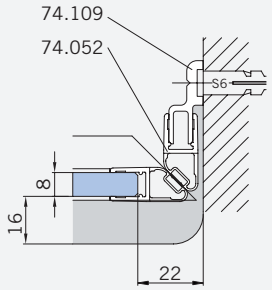


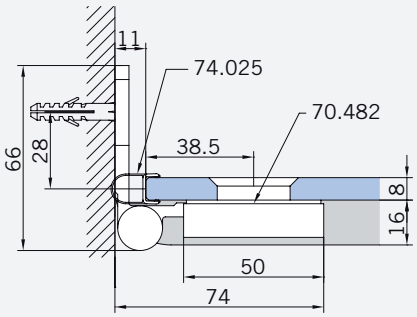


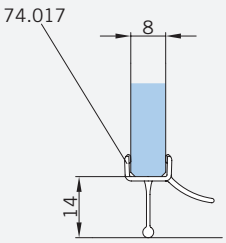

TYP / TYPE 100

**Draufsicht** / Für Duschen **mit / ohne** Duschtasse
**Top view** / For showers **with / without** shower tray

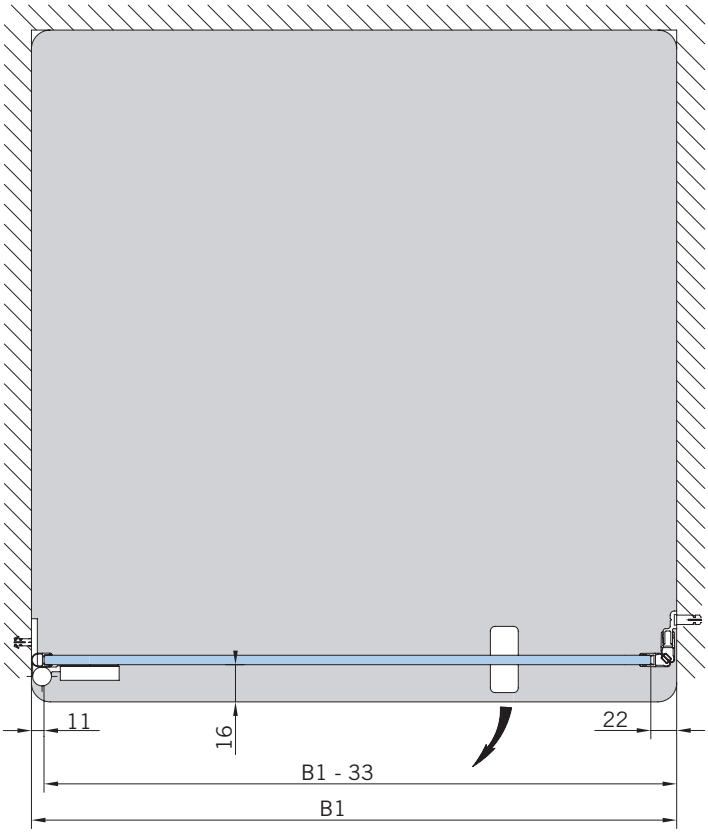


**Glasbearbeitung**:
Für DIN-Links Duschen **mit / ohne** Duschtasse, Aussenansicht.
DIN-Rechts spiegelbildlich.

**Glass preparation**:
For DIN-Left showers **with / without** shower tray, view from outside.
DIN-right shower mirror-inverted.

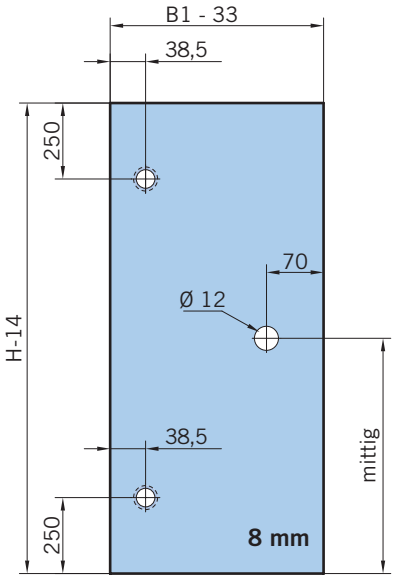


Beschlag / Hinge

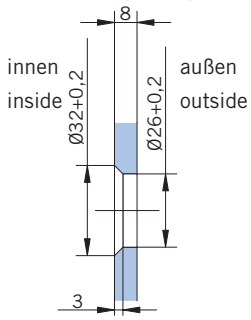

TYP / TYPE 110 P

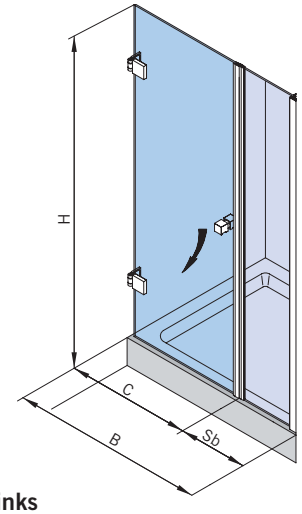


**DIN-Links**
**DIN left**

| Art.-Nr | Bezeichnung | description |
|---|---|---|
| 70.482 | Band Glas/Wand | Hinge glass/wall |
| 74.127 | Seitenteilaufnahme | Side element holder |
| 74.017 | Wasserabweiser für 8mm Glas | Water disperser for 8mm glass |
| 74.025 | Schlauchdichtung für 8mm Glas | Soft nose seal for 8mm glass |
| 74.044 | Magnetdichtung 135° (KS) | Magnetic seal 135° |
| 75.017 | Türknopf eckig | Door knob |

**Details**

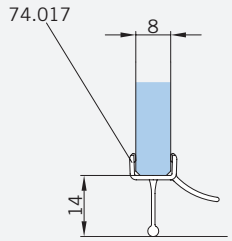


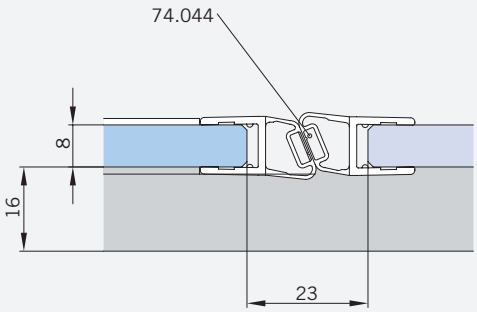


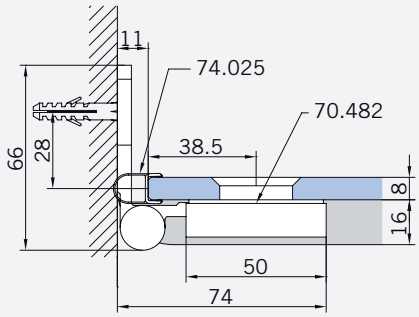


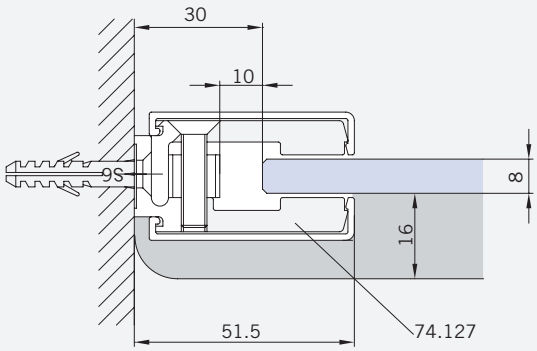


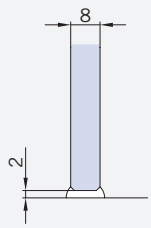

TYP / TYPE 110 P

**Draufsicht** / Für Duschen **mit / ohne** Duschtasse
**Top view** / For showers **with / without** shower tray

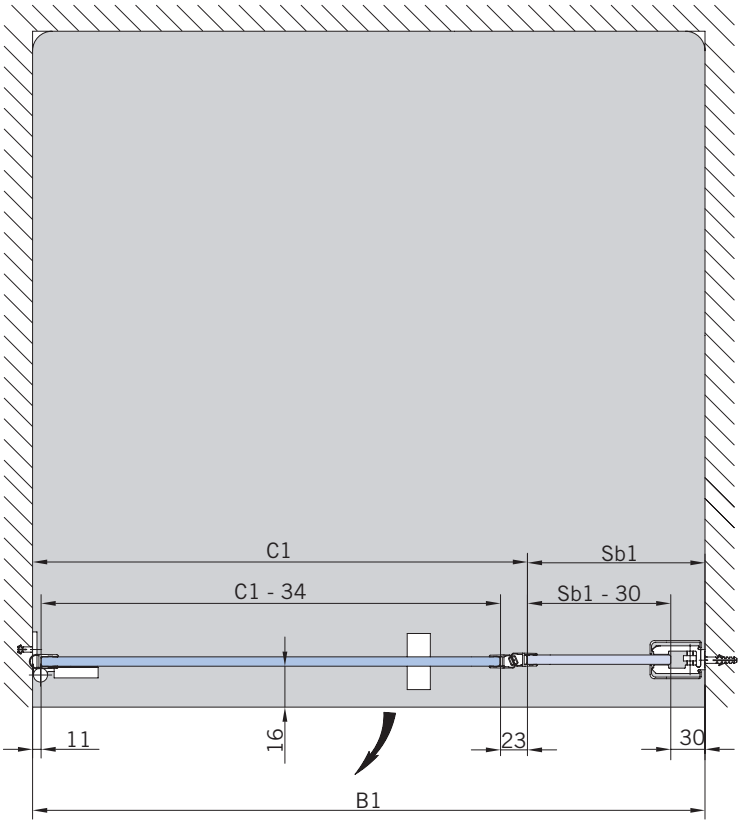


Beschlag / Hinge

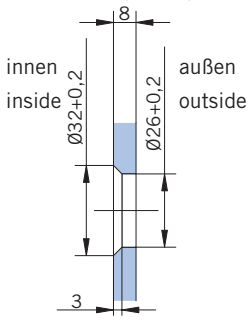


**Glasbearbeitung**:
Für DIN-Links Duschen **mit / ohne** Duschtasse, Aussenansicht.
DIN-Rechts spiegelbildlich.

**Glass preparation**:
For DIN-Left showers **with / without** shower tray, view from outside.
DIN-right shower mirror-inverted.

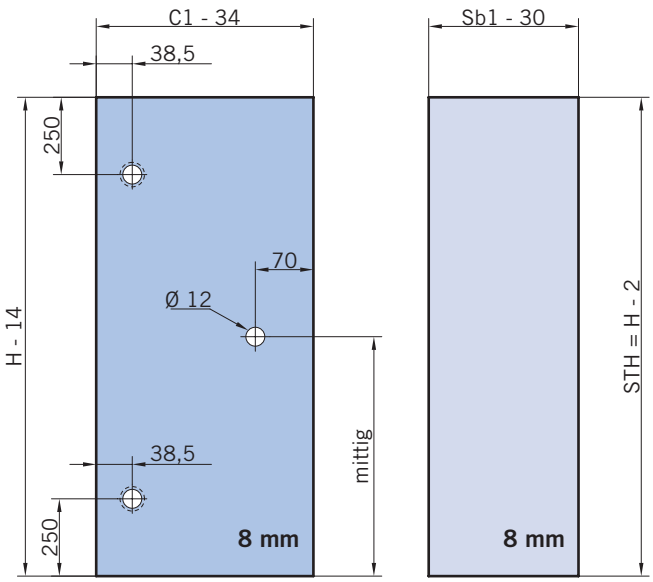

TYP / TYPE 110 W

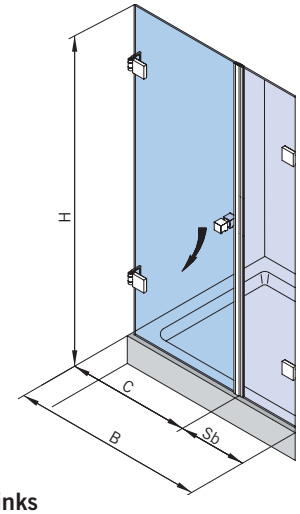


**DIN-Links**
**DIN left**

| Art.-Nr | Bezeichnung | description |
|---|---|---|
| 70.482 | Band Glas/Wand | Hinge glass/wall |
| 70.400 | Winkel Glas/Wand | Bracket glass/wall |
| 74.017 | Wasserabweiser für 8mm Glas | Water disperser for 8mm glass |
| 74.025 | Schlauchdichtung für 8mm Glas | Soft nose seal for 8mm glass |
| 74.044 | Magnetdichtung 135° (KS) | Magnetic seal 135° |
| 75.017 | Türknopf eckig | Door knob |

**Details**

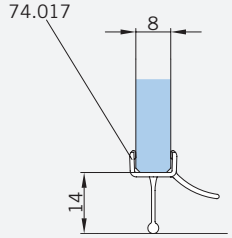


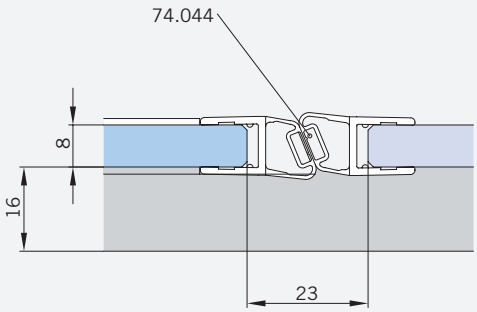


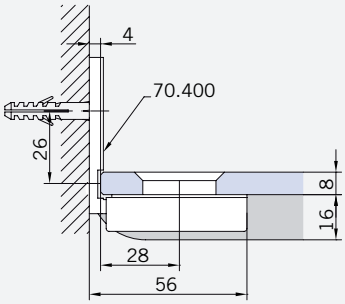


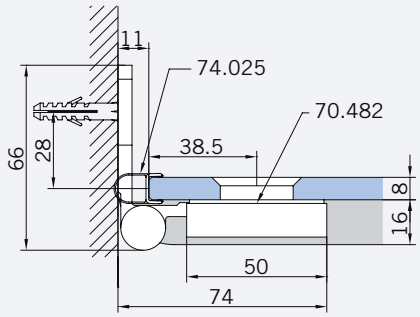


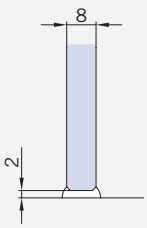

TYP / TYPE 110 W

**Draufsicht** / Für Duschen **mit / ohne** Duschtasse
**Top view** / For showers **with / without** shower tray

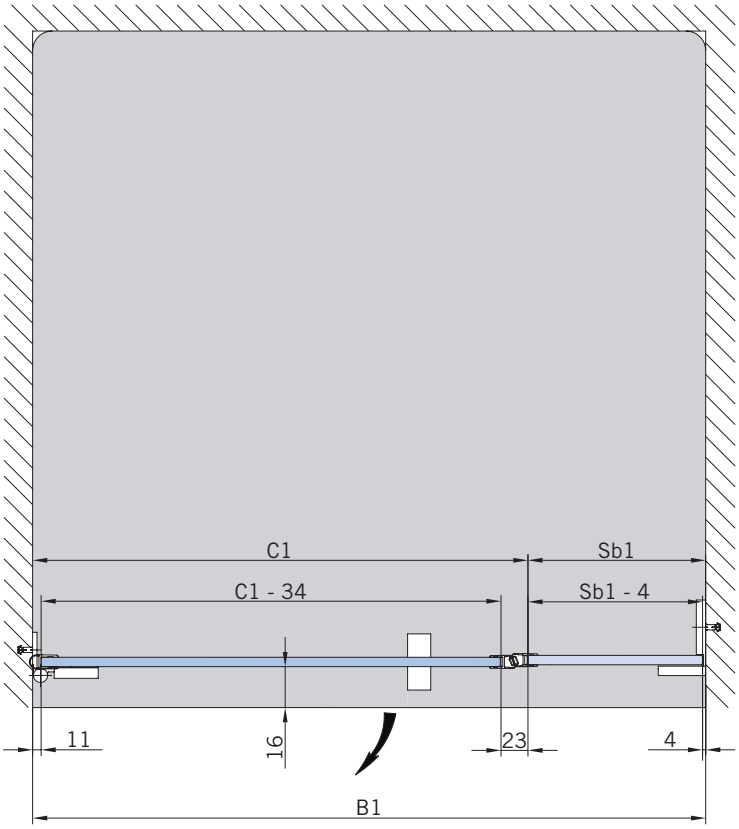


**Glasbearbeitung**:
Für DIN-Links Duschen **mit / ohne** Duschtasse, Aussenansicht.
DIN-Rechts spiegelbildlich.

**Glass preparation**:
For DIN-Left showers **with / without** shower tray, view from outside.
DIN-right shower mirror-inverted.

Beschlag / Hinge

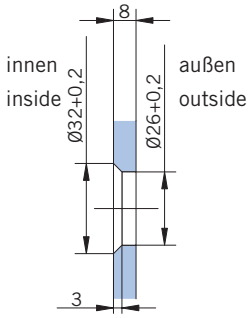


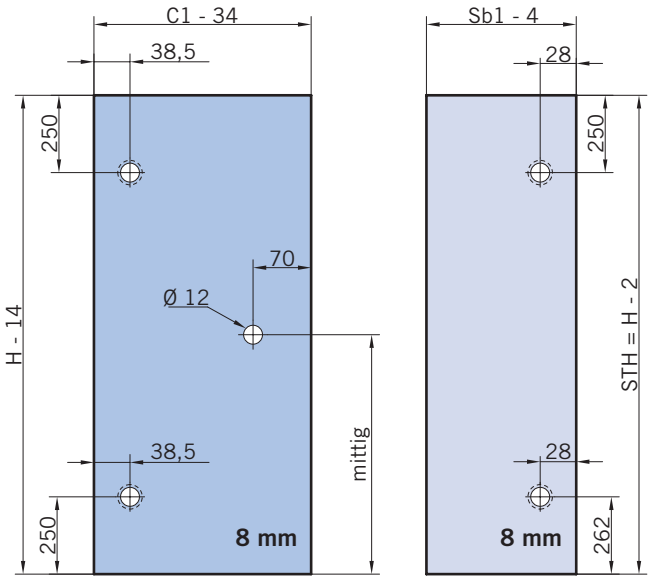

TYP / TYPE 120

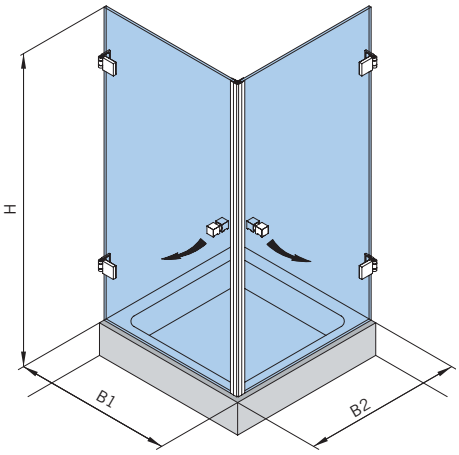


| Art.-Nr | Bezeichnung | description |
|---|---|---|
| 70.482 | Band Glas/Wand | Hinge glass/wall |
| 74.017 | Wasserabweiser für 8mm Glas | Water disperser for 8mm glass |
| 74.025 | Schlauchdichtung für 8mm Glas | Soft nose seal for 8mm glass |
| 74.052 | Magnetdichtung 90° für 6-8mm Glas | Magnetic seal 90° for 6-8mm glass |
| 75.017 | Türknopf eckig | Door knob |
| 75.017 | Türknopf eckig | Door knob |

## Details

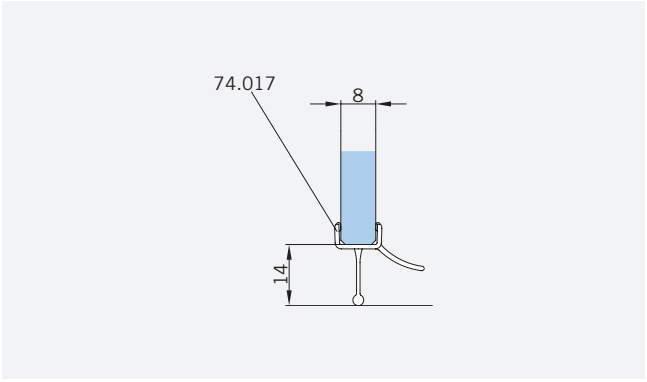


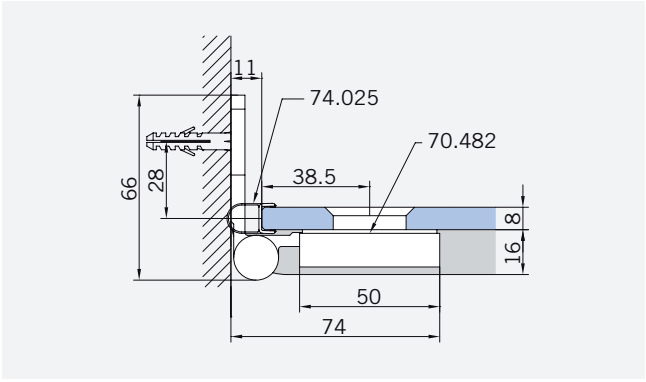


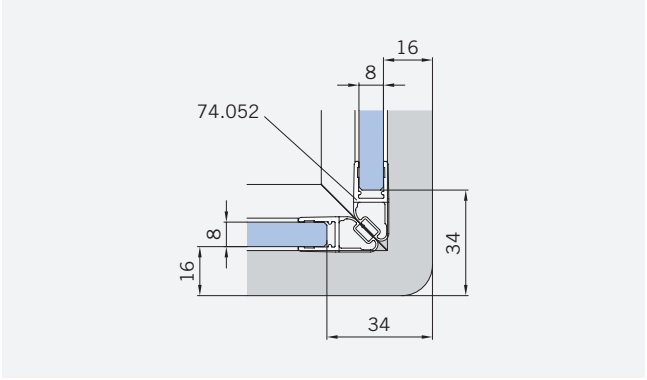

TYP / TYPE 120

**Draufsicht** / Für Duschen **mit** Duschtasse
**Top view** / For showers **with** shower tray

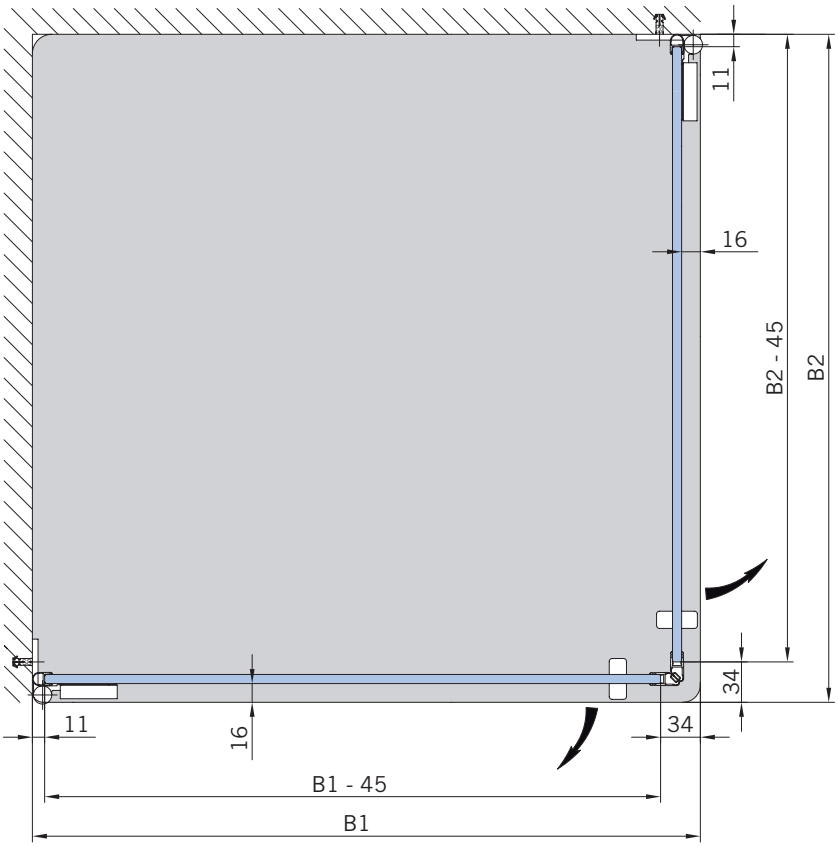


Beschlag / Hinge

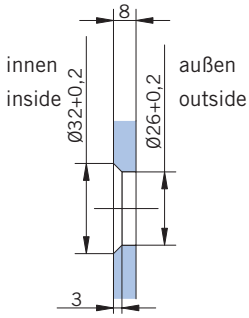


**Glasbearbeitung**:
Für DIN-Links Duschen **mit** Duschtasse, Aussenansicht.
DIN-Rechts spiegelbildlich.

**Glass preparation**:
For DIN-Left showers **with** shower tray, view from outside.
DIN-right shower mirror-inverted.

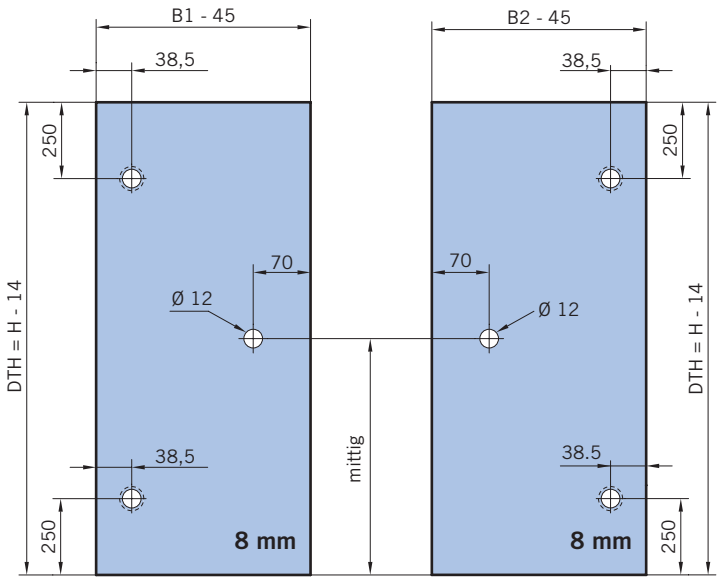

TYP / TYPE 120

**Draufsicht** / Für Duschen **ohne** Duschtasse
**Top view** / For showers **without** shower tray

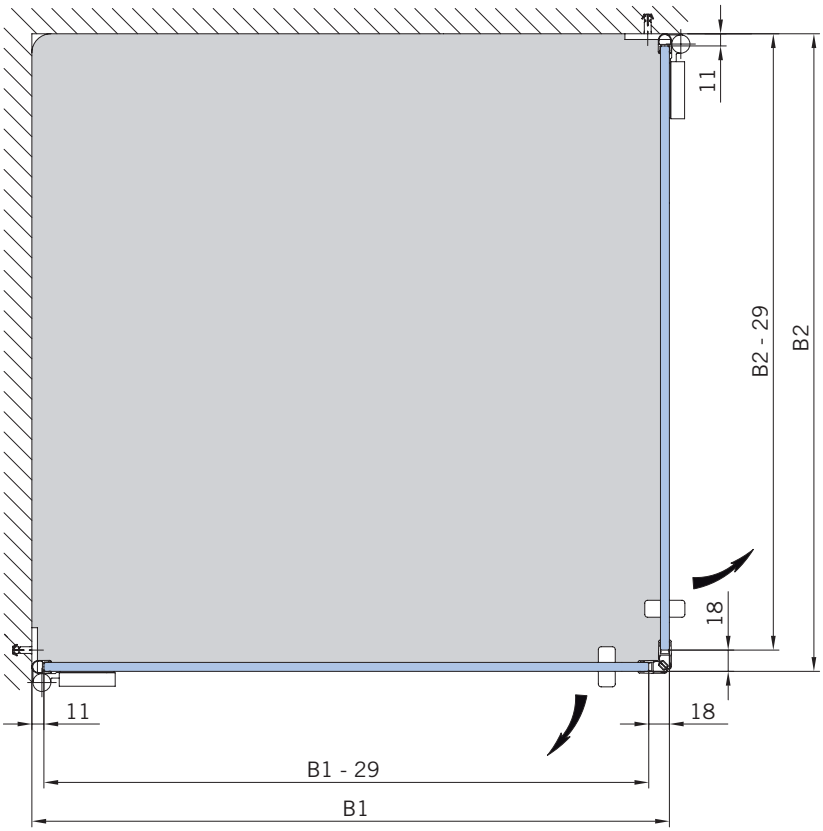


Beschlag / Hinge

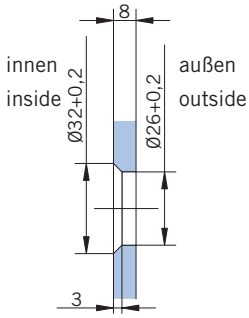


**Glasbearbeitung**:
Für DIN-Links Duschen **ohne** Duschtasse, Aussenansicht.
DIN-Rechts spiegelbildlich.

**Glass preparation**:
For DIN-Left showers **without** shower tray, view from outside.
DIN-right shower mirror-inverted.

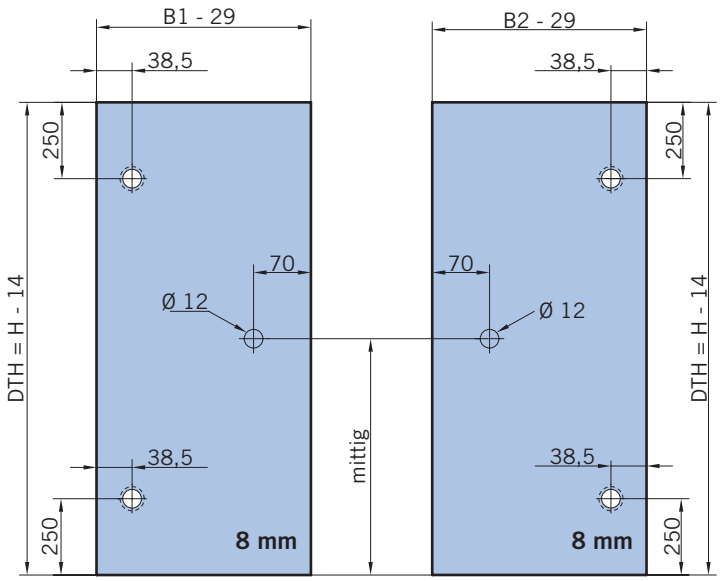

TYP / TYPE 130 P

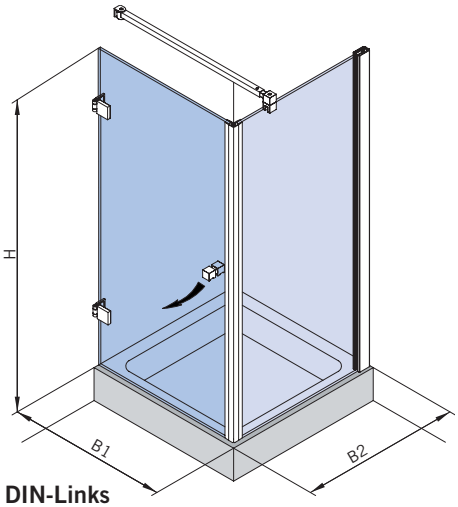


**DIN-Links**
**DIN left**

| Art.-Nr | Bezeichnung | description |
|---|---|---|
| 70.482 | Band Glas/Wand | Hinge glass/wall |
| 74.127 | Seitenteilaufnahme | Side element holder |
| 74.017 | Wasserabweiser für 8mm Glas | Water disperser for 8mm glass |
| 74.025 | Schlauchdichtung für 8mm Glas | Soft nose seal for 8mm glass |
| 74.052 | Magnetdichtung 90° für 6-8mm Glas | Magnetic seal 90° for 6-8mm glass |
| 75.017 | Türknopf eckig | Door knob |
| 75.052 | Haltestange "Quadrat", Glas an Wand | Support bar "Square", glass to wall |

## Details

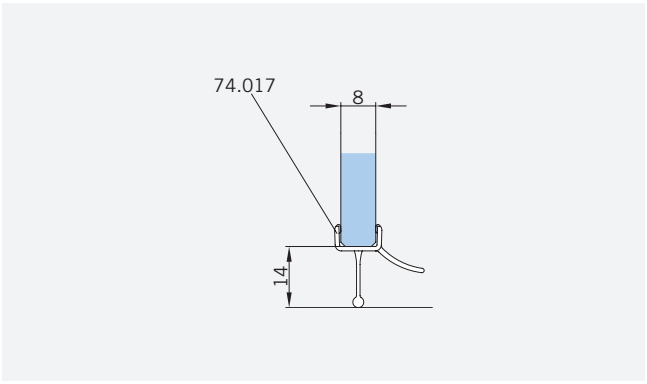


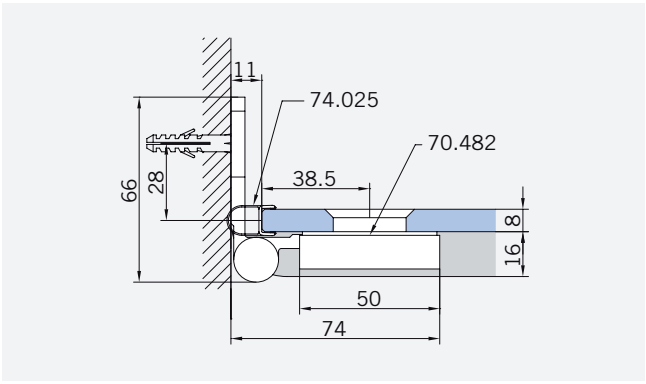


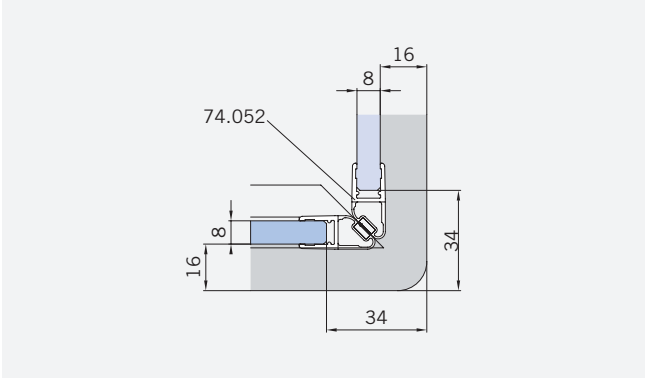


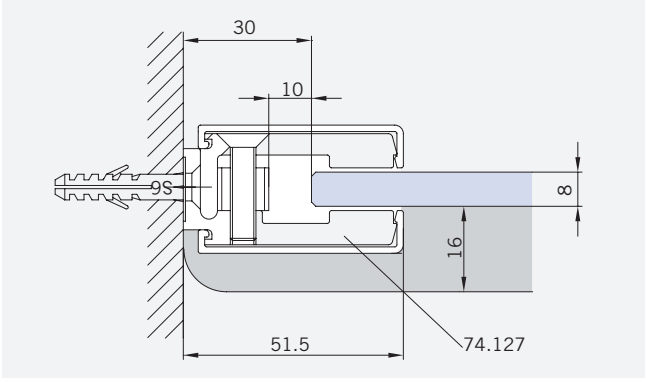


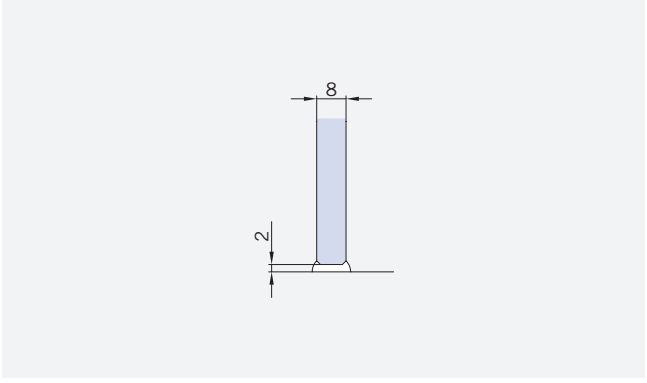

TYP / TYPE 130 P

**Draufsicht** / Für Duschen **mit** Duschtasse
**Top view** / For showers **with** shower tray

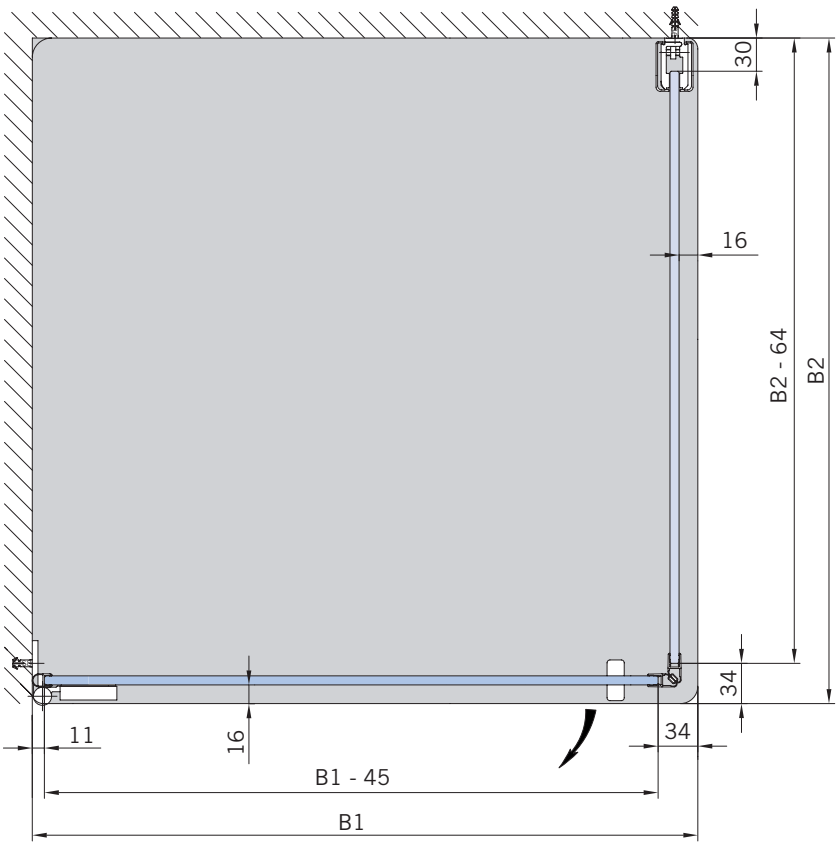


Beschlag / Hinge

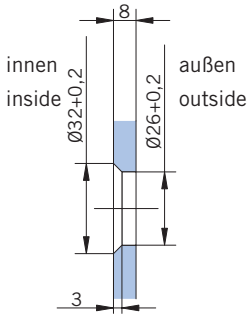


**Glasbearbeitung**:
Für DIN-Links Duschen **mit** Duschtasse, Aussenansicht.
DIN-Rechts spiegelbildlich.

**Glass preparation**:
For DIN-Left showers **with** shower tray, view from outside.
DIN-right shower mirror-inverted.

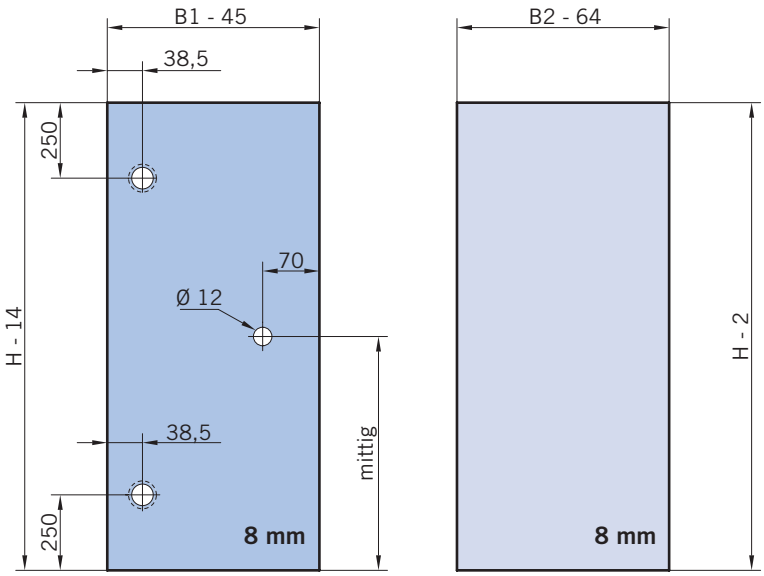

TYP / TYPE 130 P

**Draufsicht** / Für Duschen **ohne** Duschtasse
**Top view** / For showers **without** shower tray

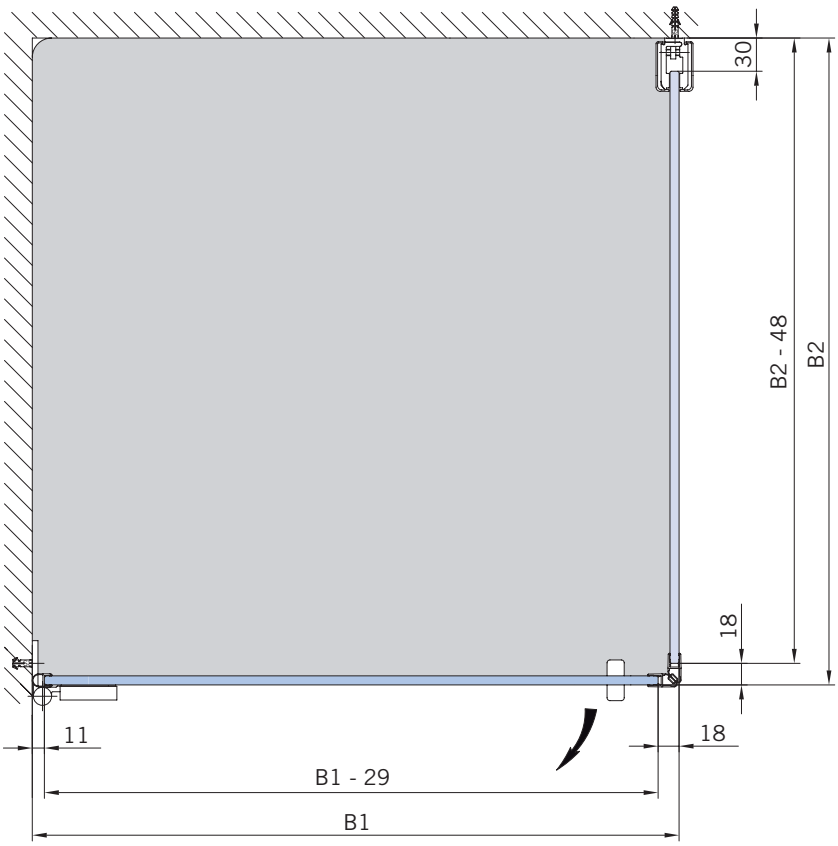


Beschlag / Hinge

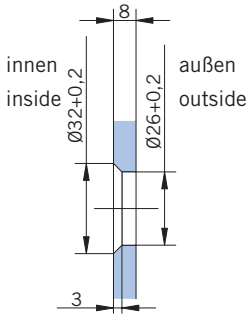


**Glasbearbeitung**:
Für DIN-Links Duschen **ohne** Duschtasse, Aussenansicht.
DIN-Rechts spiegelbildlich.

**Glass preparation**:
For DIN-Left showers **without** shower tray, view from outside.
DIN-right shower mirror-inverted.

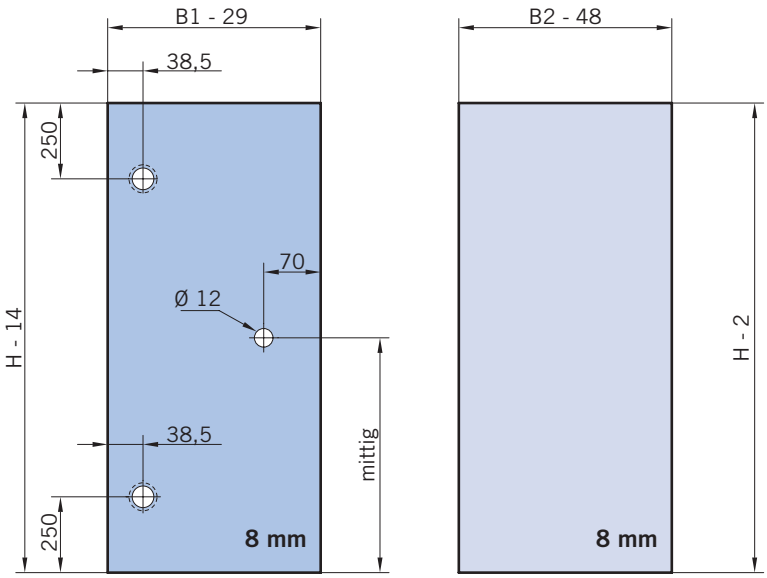

TYP / TYPE 130 W

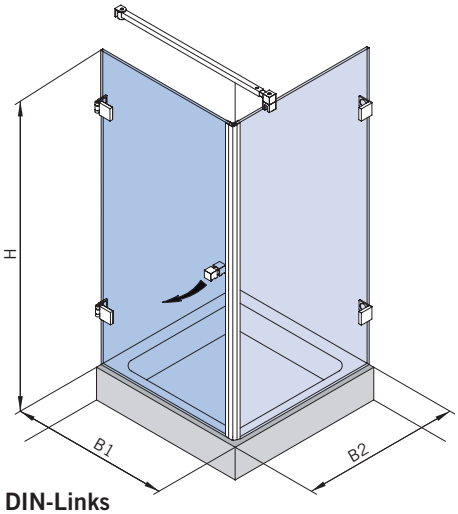


**DIN-Links**
**DIN left**

| Art.-Nr | Bezeichnung | description |
|---|---|---|
| 70.482 | Band Glas/Wand | Hinge glass/wall |
| 70.400 | Winkel Glas/Wand | Bracket glass/wall |
| 74.017 | Wasserabweiser für 8mm Glas | Water disperser for 8mm glass |
| 74.025 | Schlauchdichtung für 8mm Glas | Soft nose seal for 8mm glass |
| 74.052 | Magnetdichtung 90° für 6-8mm Glas | Magnetic seal 90° for 6-8mm glass |
| 75.017 | Türknopf eckig | Door knob |
| 75.052 | Haltestange "Quadrat", Glas an Wand | Support bar "Square", glass to wall |

**Details**

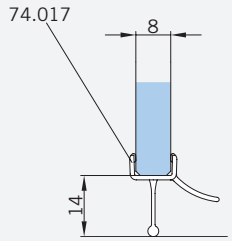


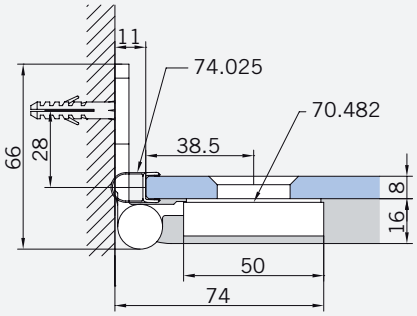


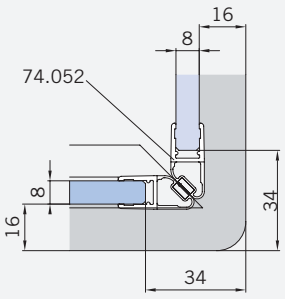


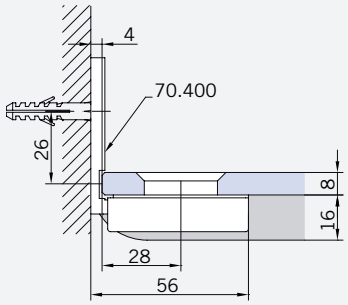


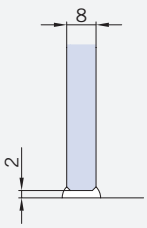

TYP / TYPE 130 W

**Draufsicht** / Für Duschen **mit** Duschtasse
**Top view** / For showers **with** shower tray

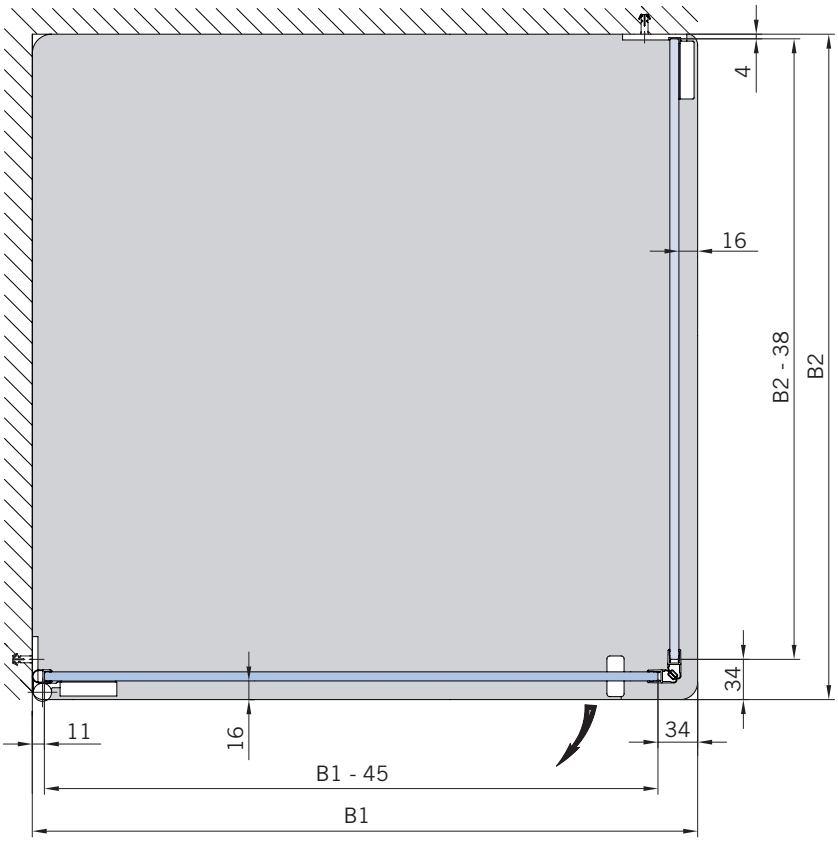


Beschlag / Hinge

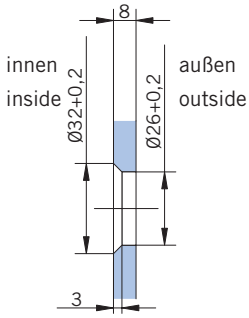


**Glasbearbeitung**:
Für DIN-Links Duschen **mit** Duschtasse, Aussenansicht.
DIN-Rechts spiegelbildlich.

**Glass preparation**:
For DIN-Left showers **with** shower tray, view from outside.
DIN-right shower mirror-inverted.

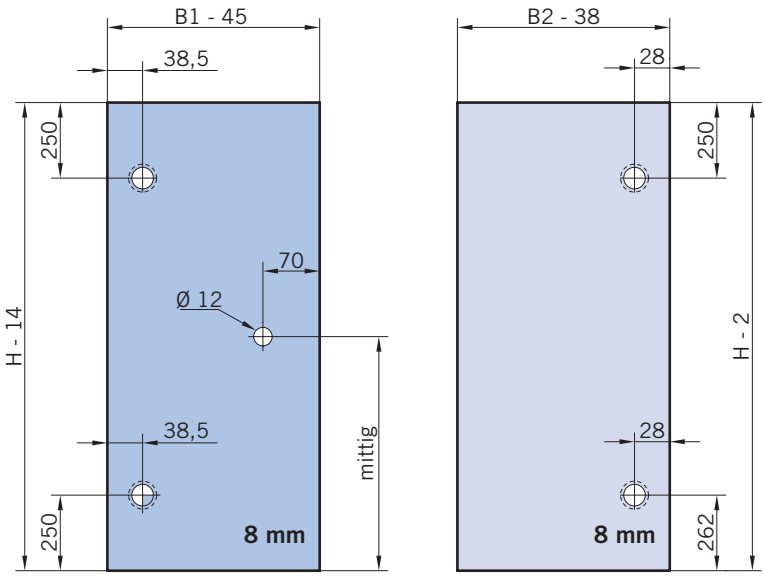

TYP / TYPE 130 W

**Draufsicht** / Für Duschen **ohne** Duschtasse
**Top view** / For showers **without** shower tray

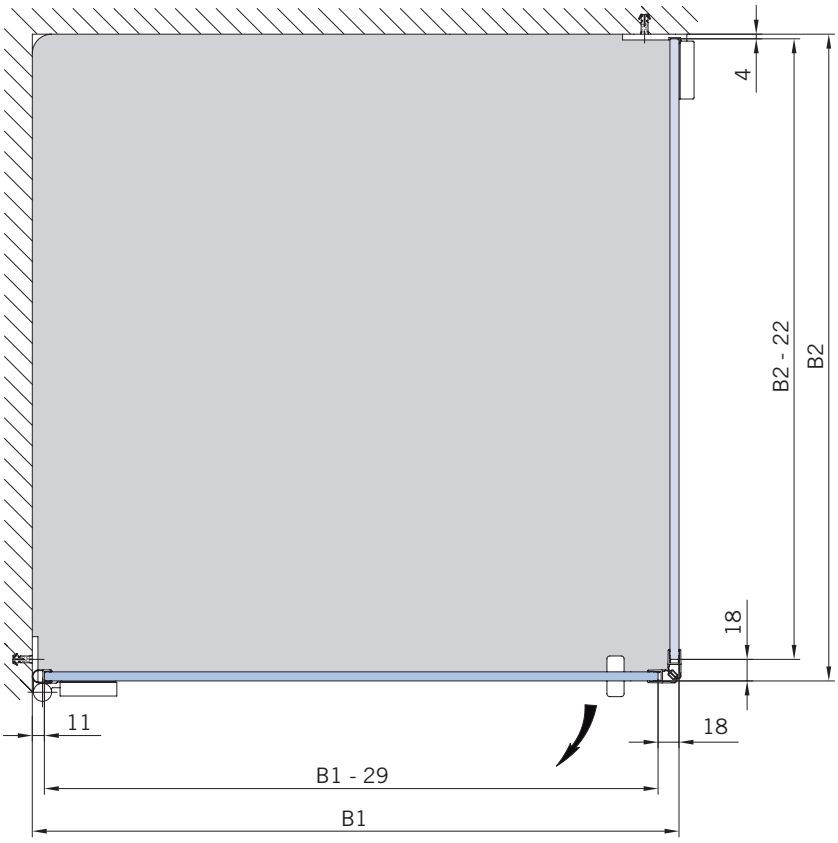


Beschlag / Hinge

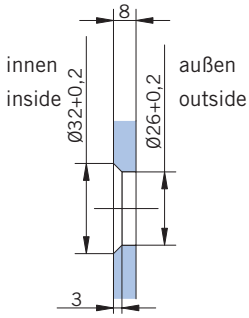


**Glasbearbeitung**:
Für DIN-Links Duschen **ohne** Duschtasse, Aussenansicht.
DIN-Rechts spiegelbildlich.

**Glass preparation**:
For DIN-Left showers **without** shower tray, view from outside.
DIN-right shower mirror-inverted.

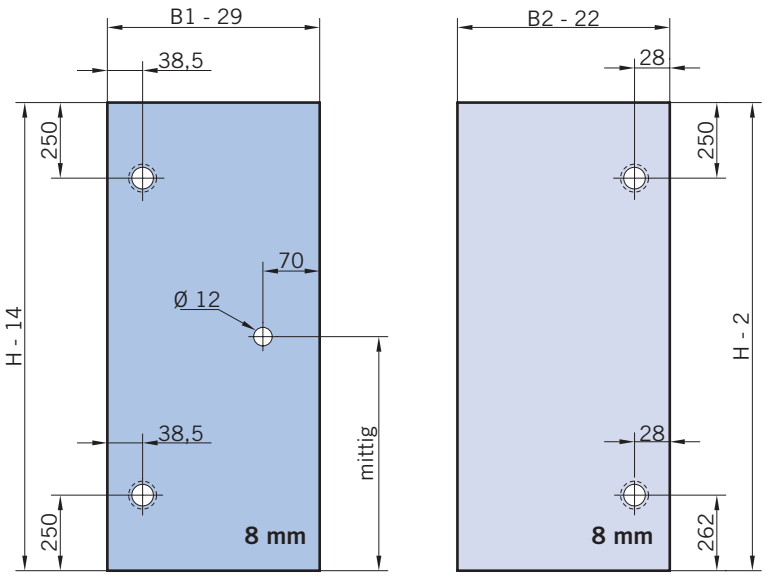

TYP / TYPE 131 P

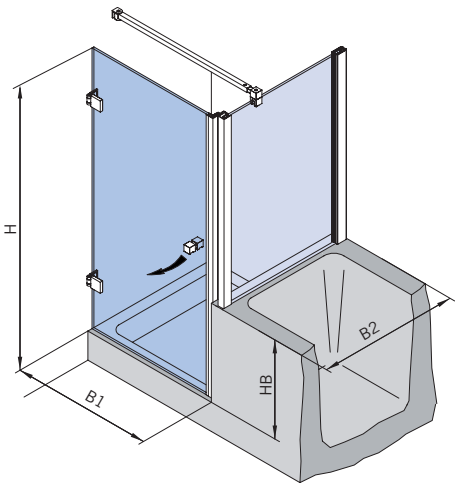


**DIN-Links**
**DIN left**

| Art.-Nr | Bezeichnung | description |
|---|---|---|
| 70.482 | Band Glas/Wand | Hinge glass/wall |
| 74.127 | Seitenteilaufnahme | Side element holder |
| 74.017 | Wasserabweiser für 8mm Glas | Water disperser for 8mm glass |
| 74.025 | Schlauchdichtung für 8mm Glas | Soft nose seal for 8mm glass |
| 74.052 | Magnetdichtung 90° für 6-8mm Glas | Magnetic seal 90° for 6-8mm glass |
| 74.109 | Magnetleistenträger | Magnetic support profile |
| 74.112 | Badewannenaufsatz-Profil | Bathtub atachement profile |
| 75.017 | Türknopf eckig | Door knob |
| 75.052 | Haltestange "Quadrat", Glas an Wand | Support bar "Square", glass to wall |

**Details**

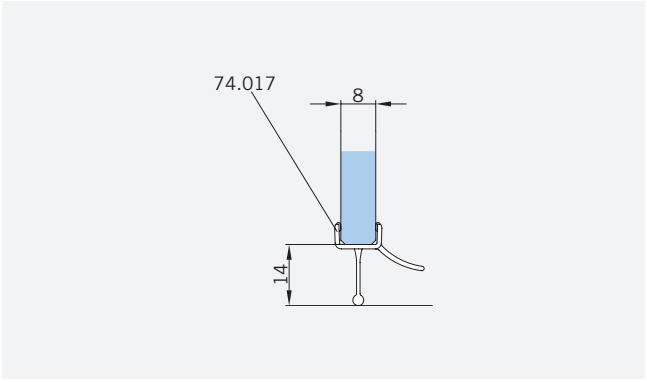


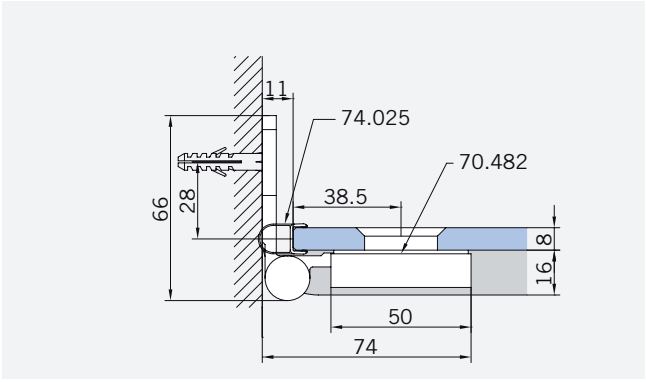


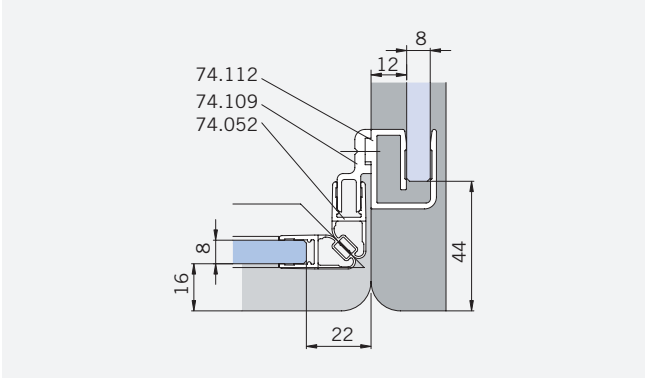


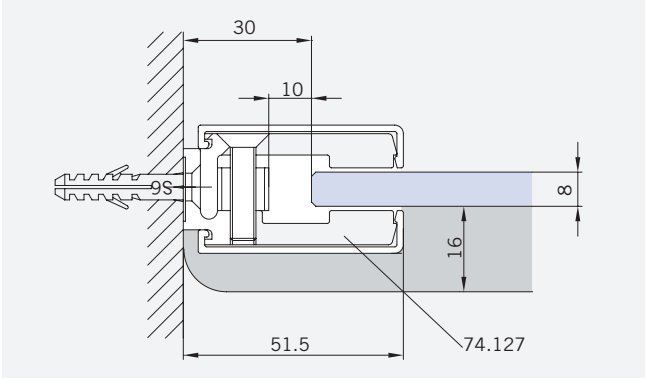


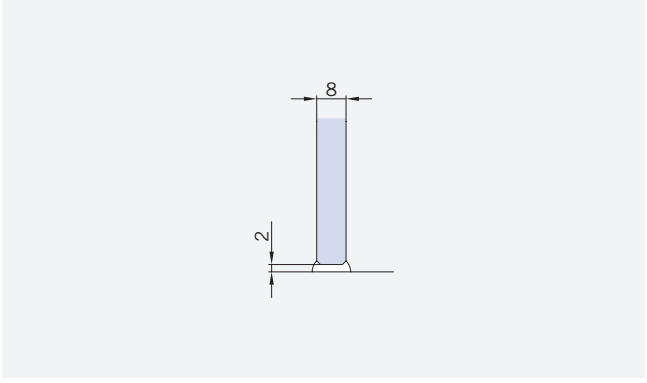

TYP / TYPE 131 P

**Draufsicht** / Für Duschen **mit / ohne** Duschtasse
**Top view** / For showers **with / without** shower tray

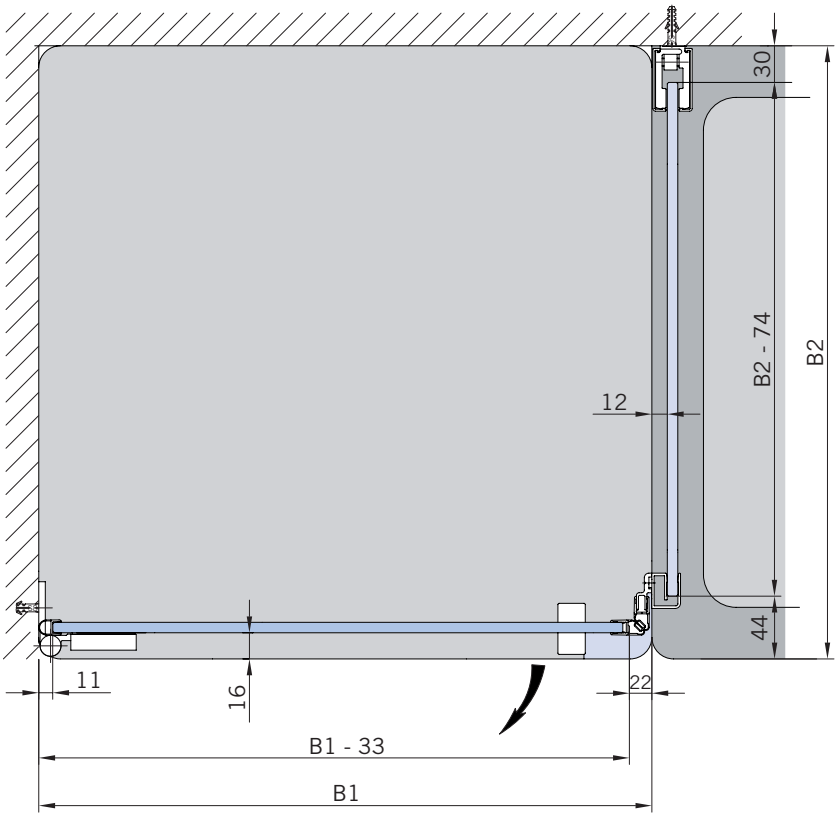


Beschlag / Hinge

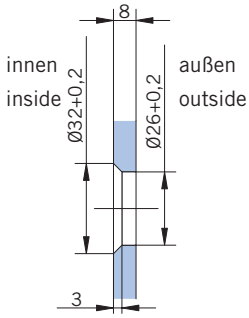


**Glasbearbeitung**:
Für DIN-Links Duschen **mit / ohne** Duschtasse, Aussenansicht.
DIN-Rechts spiegelbildlich.

**Glass preparation**:
For DIN-Left showers **with / without** shower tray, view from outside.
DIN-right shower mirror-inverted.

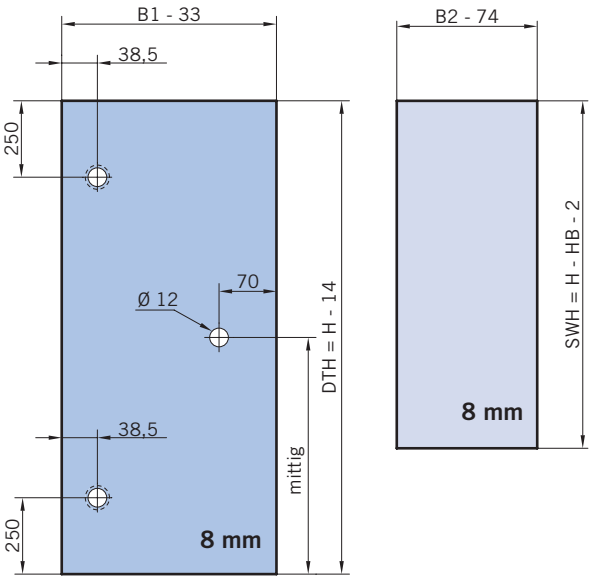

TYP / TYPE 131 W

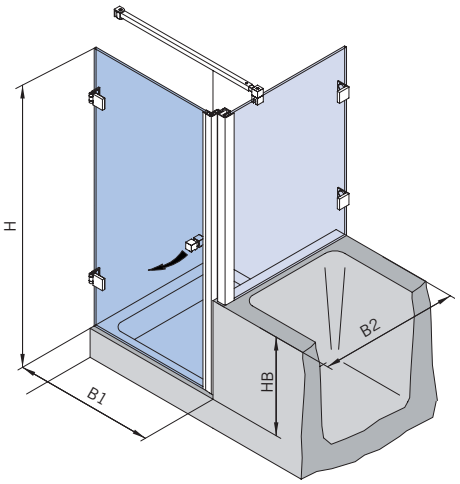


| Art.-Nr | Bezeichnung | description |
|---|---|---|
| 70.482 | Band Glas/Wand | Hinge glass/wall |
| 70.400 | Winkel Glas/Wand | Bracket glass/wall |
| 74.017 | Wasserabweiser für 8mm Glas | Water disperser for 8mm glass |
| 74.025 | Schlauchdichtung für 8mm Glas | Soft nose seal for 8mm glass |
| 74.052 | Magnetdichtung 90° für 6-8mm Glas | Magnetic seal 90° for 6-8mm glass |
| 74.109 | Magnetleistenträger | Magnetic support profile |
| 74.112 | Badewannenaufsatz-Profil | Bathtub atachement profile |
| 75.017 | Türknopf eckig | Door knob |
| 75.052 | Haltestange "Quadrat", Glas an Wand | Support bar "Square", glass to wall |

**DIN-Links**
**DIN left**

**Details**

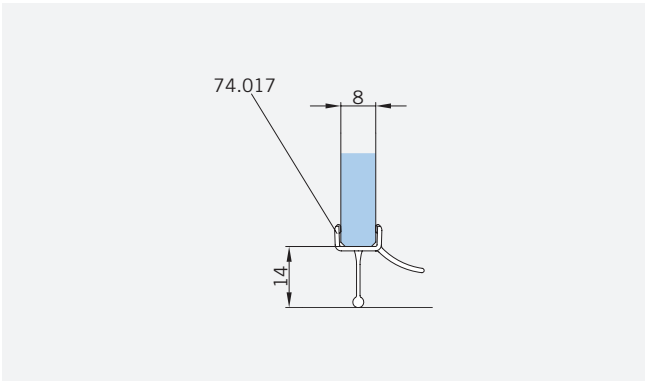


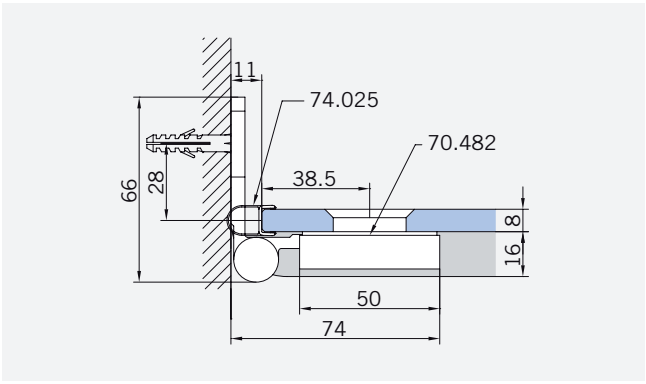


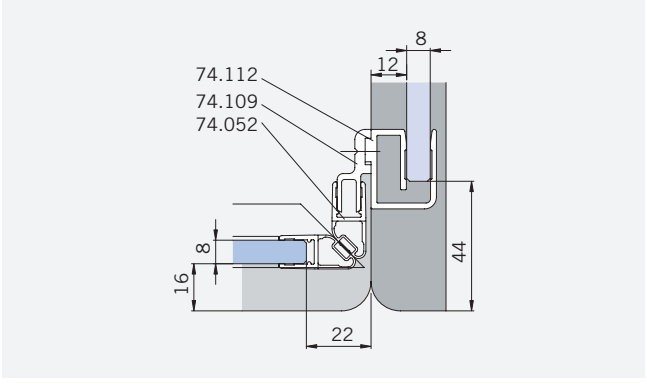


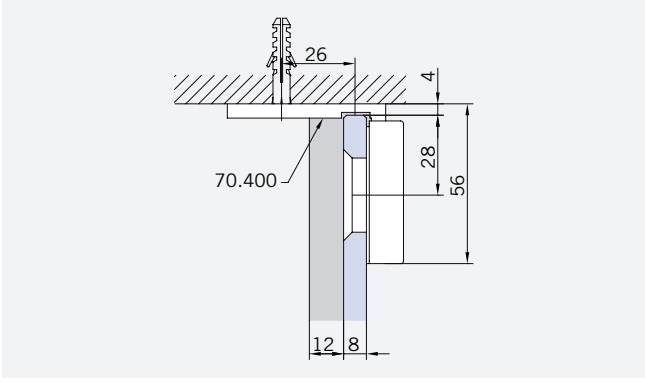


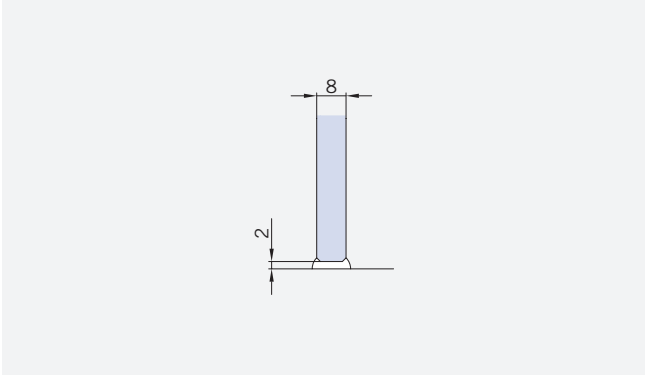

TYP / TYPE 131 W

**Draufsicht** / Für Duschen **mit / ohne** Duschtasse
**Top view** / For showers **with / without** shower tray

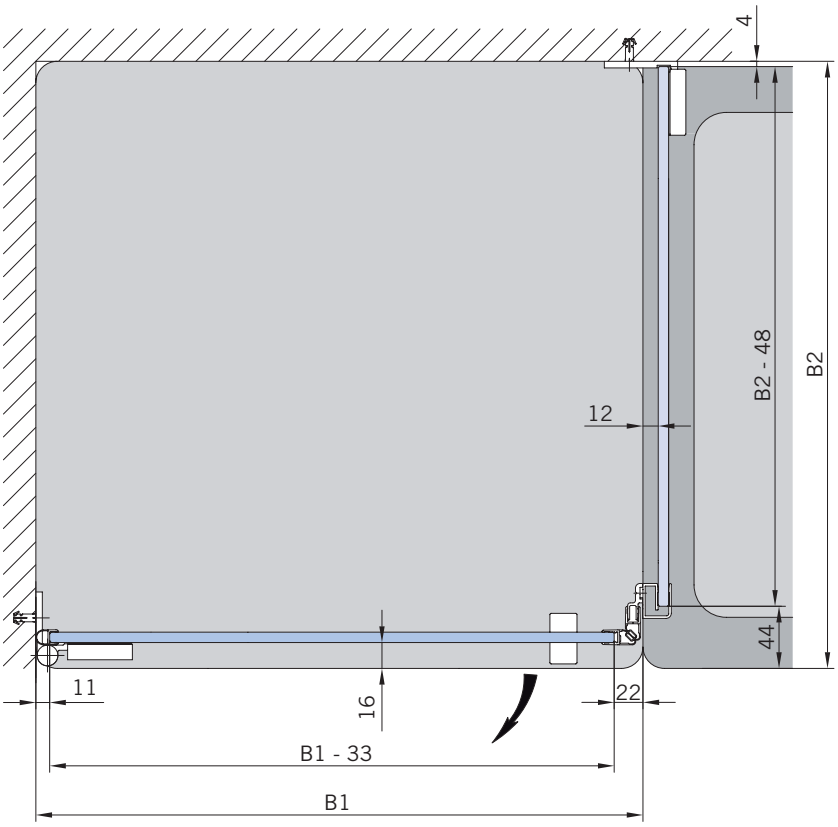


Beschlag / Hinge

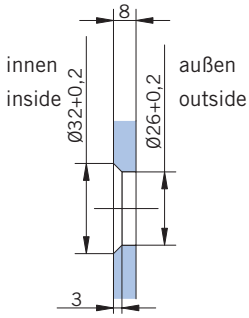


**Glasbearbeitung**:
Für DIN-Links Duschen **mit / ohne** Duschtasse, Aussenansicht.
DIN-Rechts spiegelbildlich.

**Glass preparation**:
For DIN-Left showers **with / without** shower tray, view from outside.
DIN-right shower mirror-inverted.

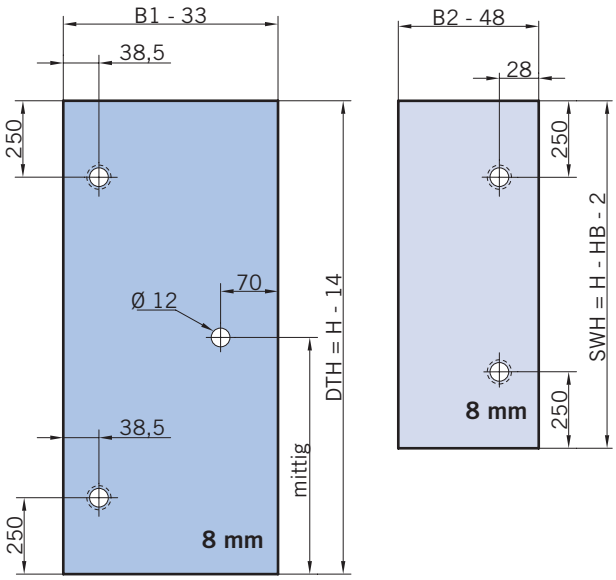

TYP / TYPE 170

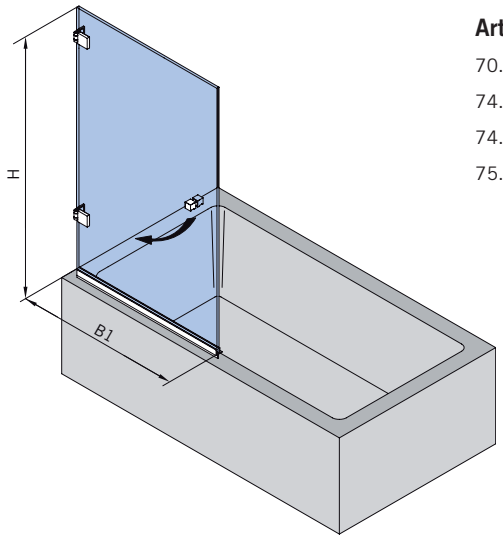


| Art.-Nr | Bezeichnung | description |
|---|---|---|
| 70.482 | Band Glas/Wand | Hinge glass/wall |
| 74.017 | Wasserabweiser für 8mm Glas | Water disperser for 8mm glass |
| 74.025 | Schlauchdichtung für 8mm Glas | Soft nose seal for 8mm glass |
| 75.017 | Türknopf eckig | Door knob |

**Details**

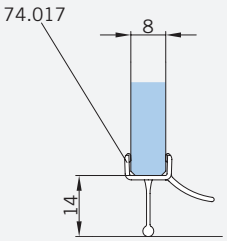


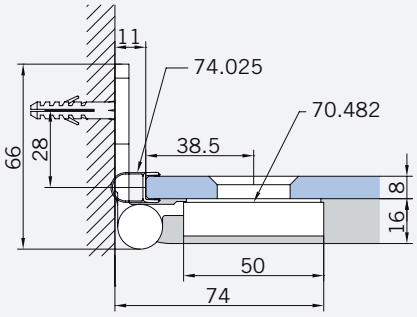

TYP / TYPE 170

**Draufsicht** / Für Duschen **mit / ohne** Duschtasse
**Top view** / For showers **with / without** shower tray

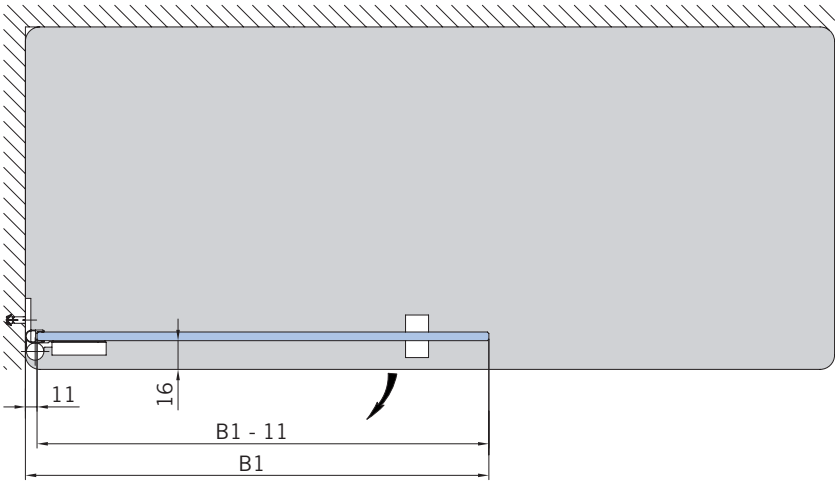


Beschlag / Hinge

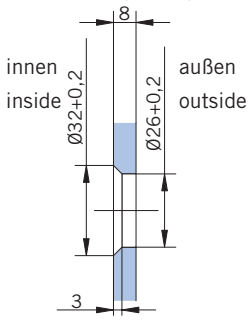


**Glasbearbeitung**:
Für DIN-Links Duschen **mit / ohne** Duschtasse, Aussenansicht.
DIN-Rechts spiegelbildlich.

**Glass preparation**:
For DIN-Left showers **with / without** shower tray, view from outside.
DIN-right shower mirror-inverted.

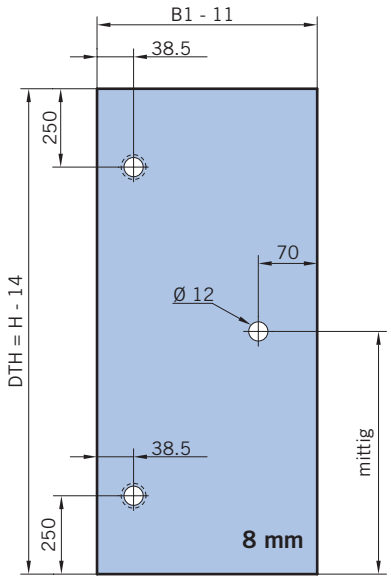

TYP / TYPE 200 P

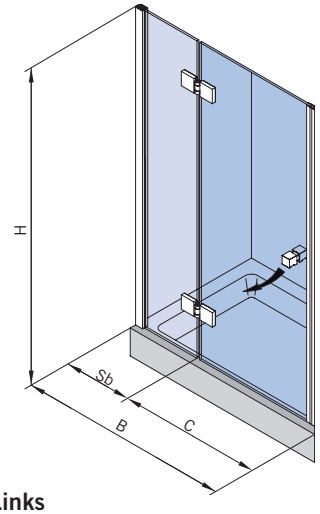


**DIN-Links**
**DIN left**

| Art.-Nr | Bezeichnung | description |
|---|---|---|
| 70.483 | Band Glas/Glas | Hinge glass/glass |
| 74.017 | Wasserabweiser für 8mm Glas | Water disperser for 8mm glass |
| 74.064 | Mitteldichtung rund für 8mm Glas | Middle seal round for 8mm glass |
| 74.052 | Magnetdichtung 90° für 6-8mm Glas | Magnetic seal 90° for 6-8mm glass |
| 74.127 | Seitenteilaufnahme | Side element holder |
| 74.109 | Magnetleistenträger | Magnetic support profile |
| 75.017 | Türknopf eckig | Door knob |

**Details**

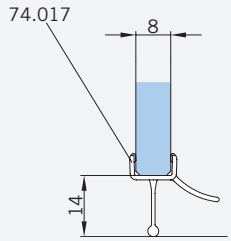


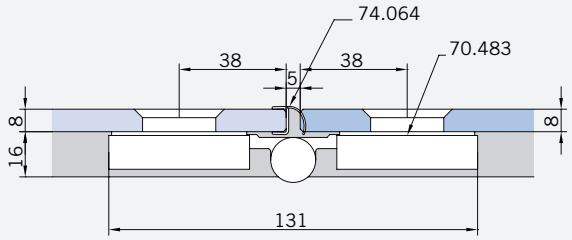


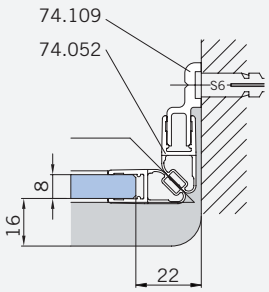


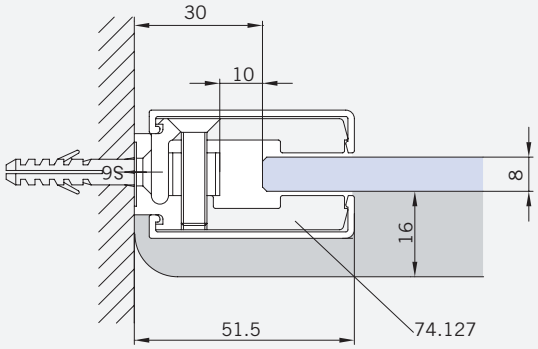


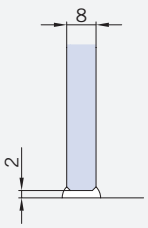

TYP / TYPE 200 P

**Draufsicht** / Für Duschen **mit / ohne** Duschtasse
**Top view** / For showers **with / without** shower tray

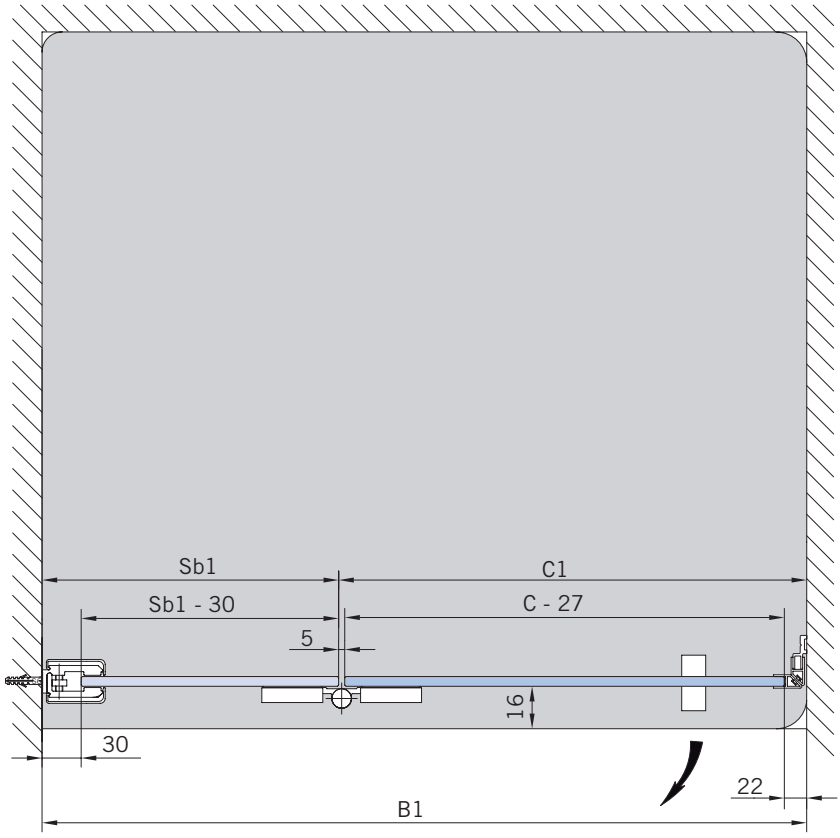


Beschlag / Hinge

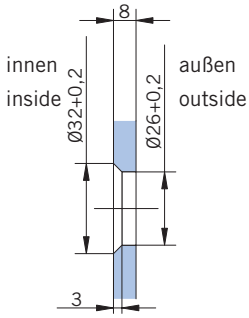


**Glasbearbeitung**:
Für DIN-Links Duschen **mit / ohne** Duschtasse, Aussenansicht.
DIN-Rechts spiegelbildlich.

**Glass preparation**:
For DIN-Left showers **with / without** shower tray, view from outside.
DIN-right shower mirror-inverted.

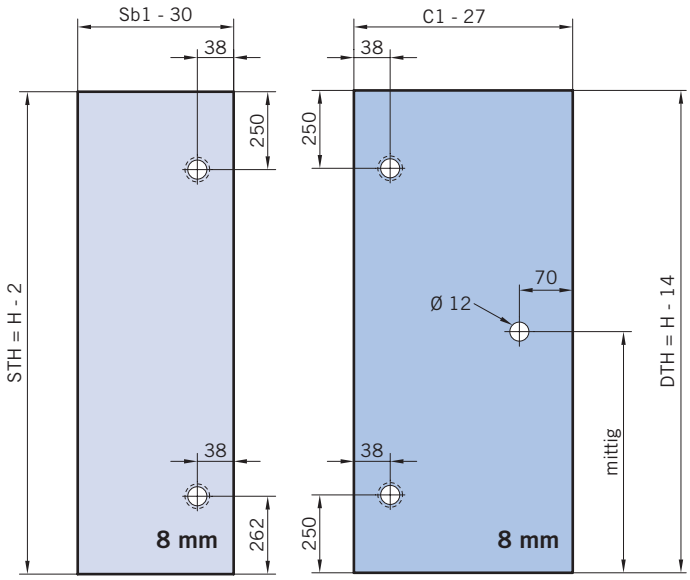

TYP / TYPE 200 W

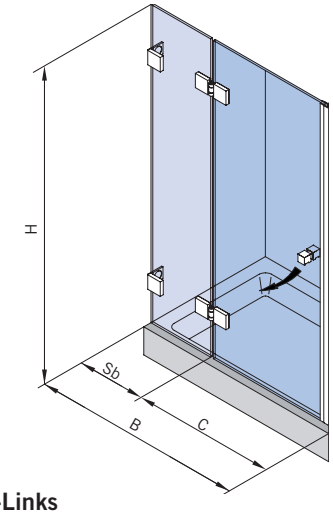


**DIN-Links**
**DIN left**

| Art.-Nr | Bezeichnung | description |
|---|---|---|
| 70.483 | Band Glas/Glas | Hinge glass/glass |
| 70.400 | Winkel Glas/Wand | Bracket glass/wall |
| 74.017 | Wasserabweiser für 8mm Glas | Water disperser for 8mm glass |
| 74.064 | Mitteldichtung rund für 8mm Glas | Middle seal round for 8mm glass |
| 74.052 | Magnetdichtung 90° für 6-8mm Glas | Magnetic seal 90° for 6-8mm glass |
| 74.109 | Magnetleistenträger | Magnetic support profile |
| 75.017 | Türknopf eckig | Door knob |

**Details**

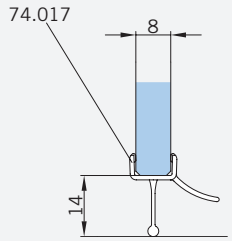


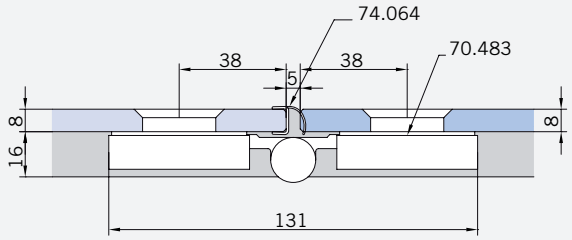


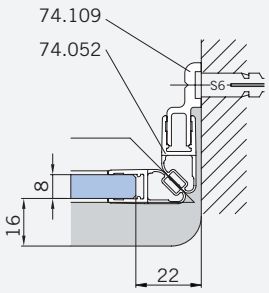


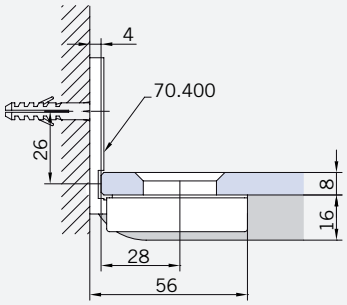


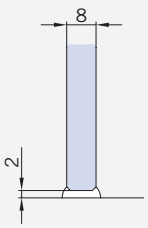

TYP / TYPE 200 W

**Draufsicht** / Für Duschen **mit / ohne** Duschtasse
**Top view** / For showers **with / without** shower tray

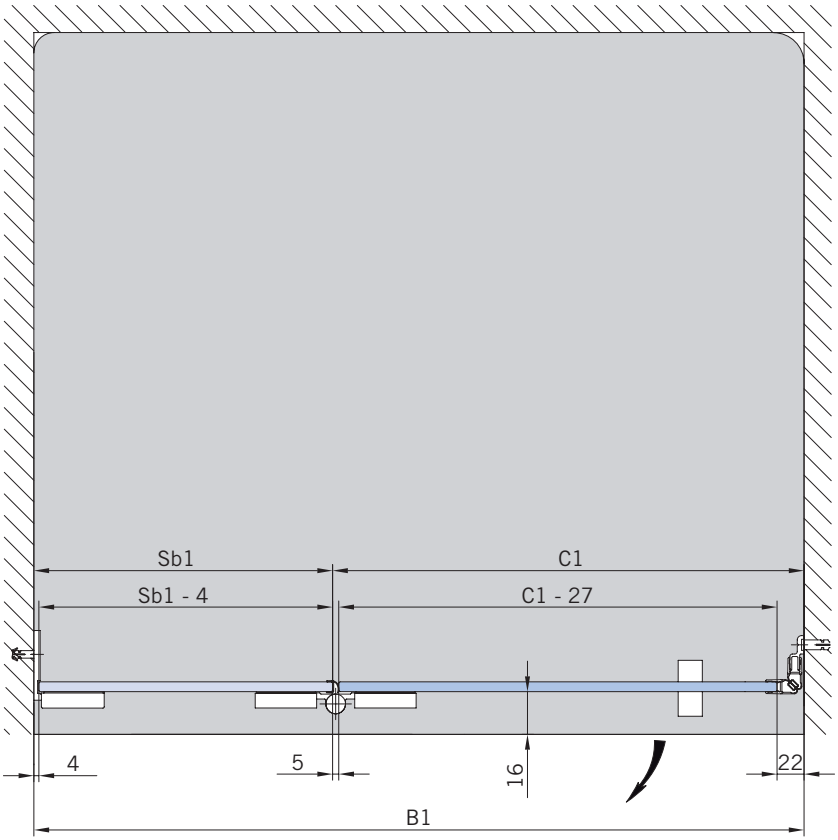


**Glasbearbeitung**:
Für DIN-Links Duschen **mit / ohne** Duschtasse, Aussenansicht.
DIN-Rechts spiegelbildlich.

**Glass preparation**:
For DIN-Left showers **with / without** shower tray, view from outside.
DIN-right shower mirror-inverted.

Beschlag / Hinge

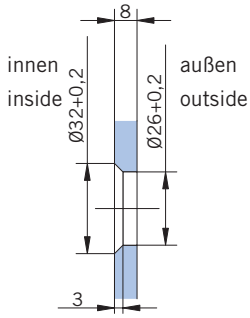


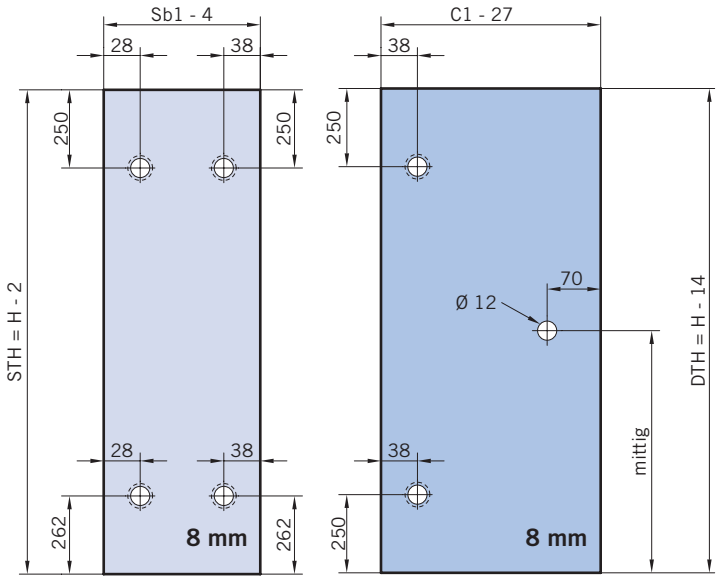

TYP / TYPE 220 P

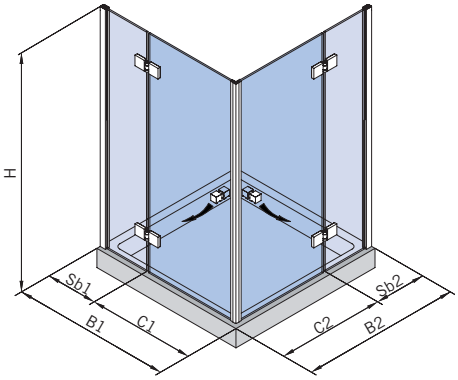


| Art.-Nr | Bezeichnung | description |
|---|---|---|
| 70.483 | Band Glas/Glas | Hinge glass/glass |
| 74.017 | Wasserabweiser für 8mm Glas | Water disperser for 8mm glass |
| 74.064 | Mitteldichtung rund für 8mm Glas | Middle seal round for 8mm glass |
| 74.052 | Magnetdichtung 90° für 6-8mm Glas | Magnetic seal 90° for 6-8mm glass |
| 74.127 | Seitenteilaufnahme | Side element holder |
| 75.017 | Türknopf eckig | Door knob |

## Details

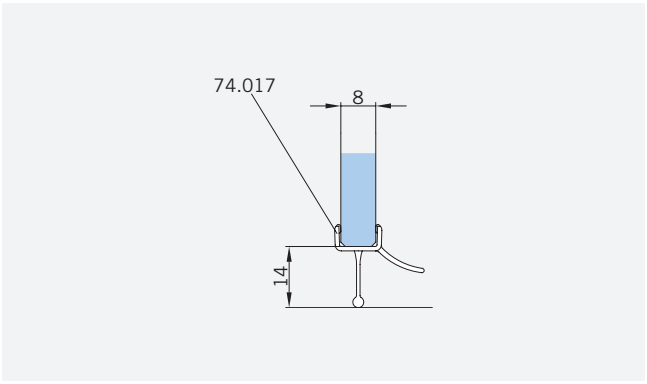


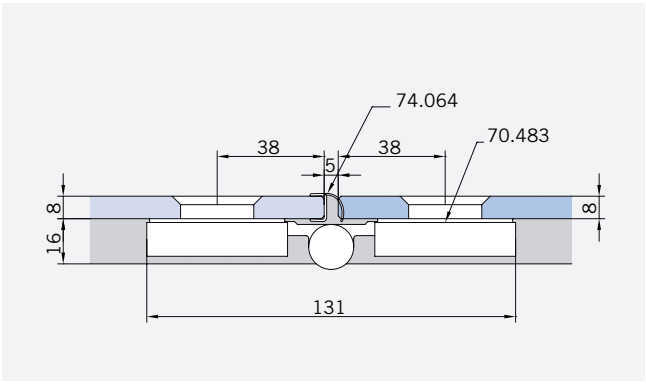


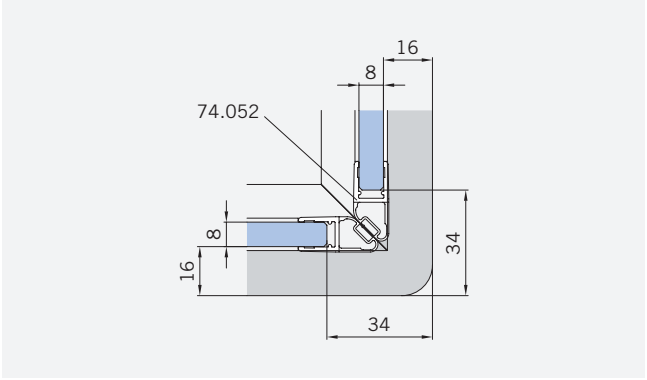


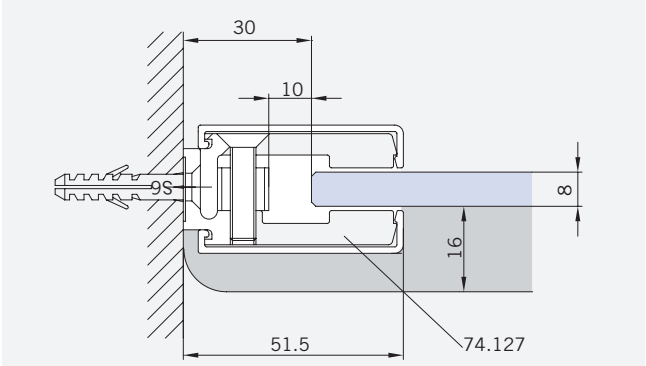


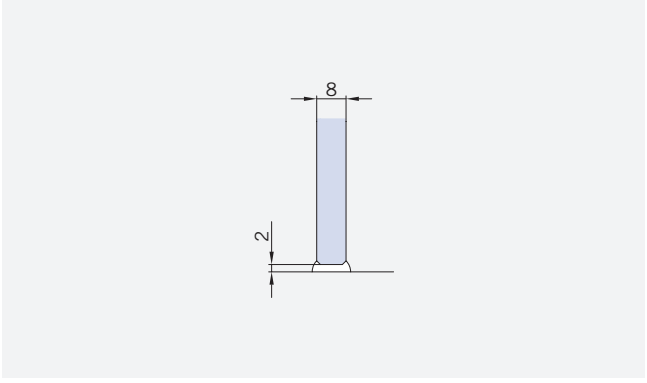

TYP / TYPE 220 P

**Draufsicht** / Für Duschen **mit** Duschtasse
**Top view** / For showers **with** shower tray

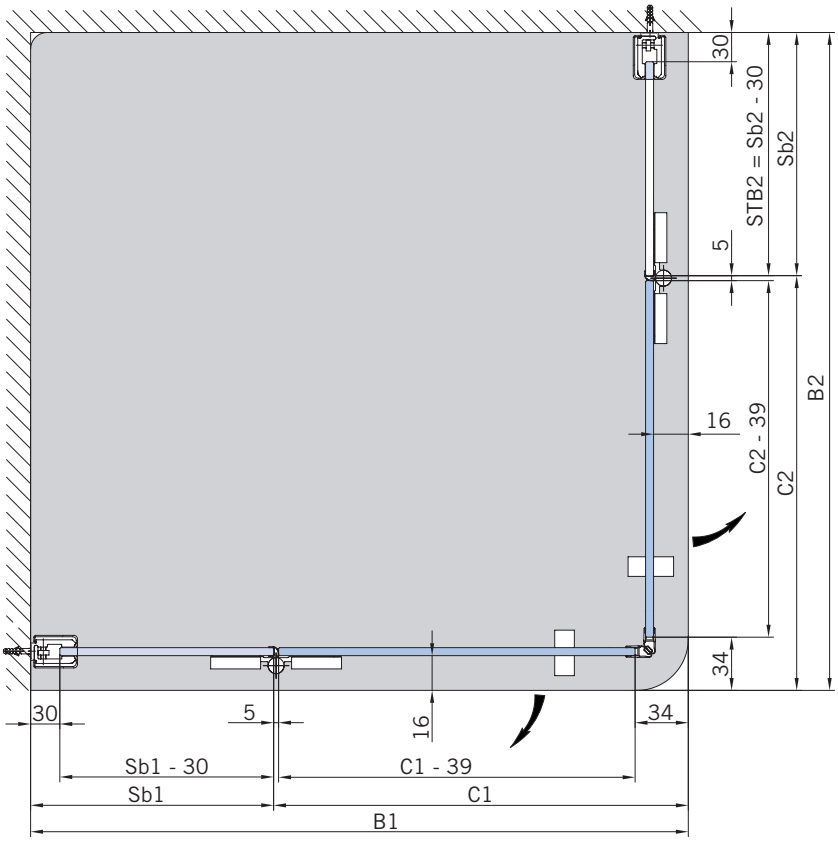


Beschlag / Hinge

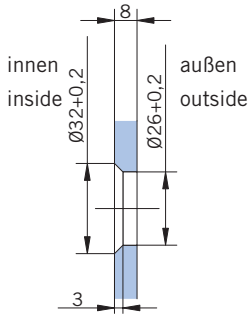


**Glasbearbeitung**:
Für Duschen **mit** Duschtasse, Aussenansicht.

**Glass preparation**:
For showers **with** shower tray, view from outside.

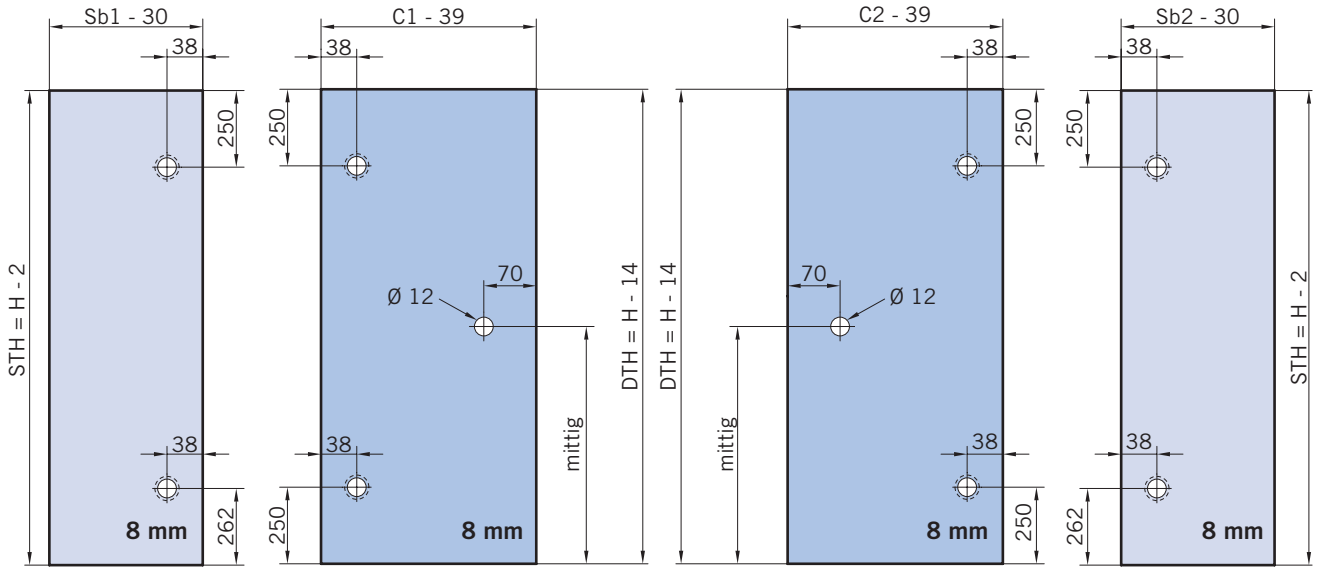

TYP / TYPE 220 P

**Draufsicht** / Für Duschen **ohne** Duschtasse
**Top view** / For showers **without** shower tray

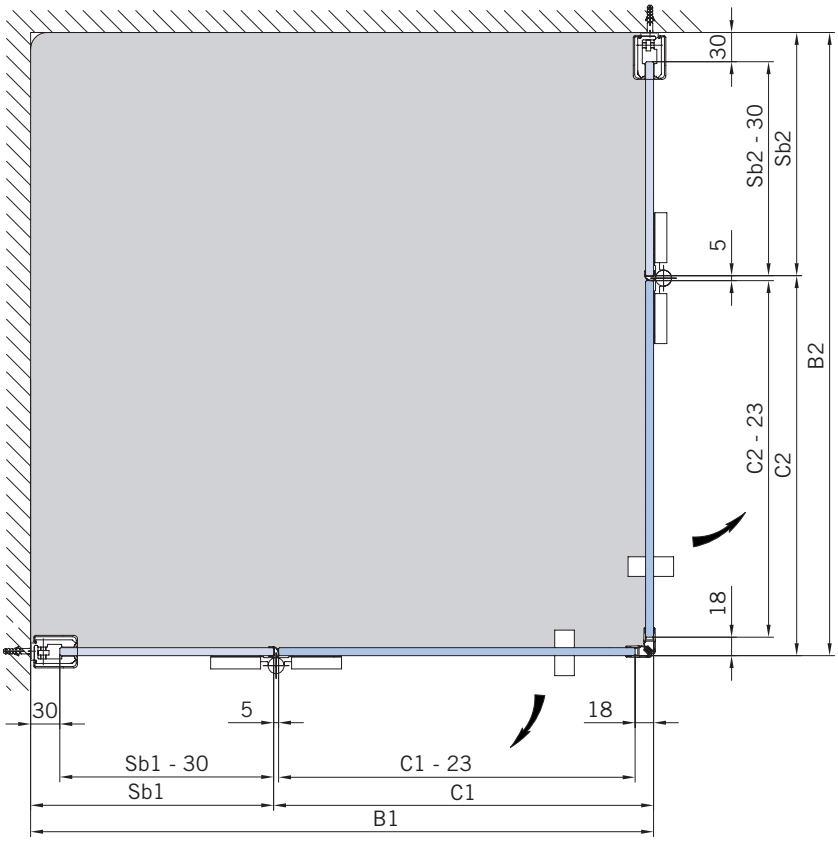


Beschlag / Hinge

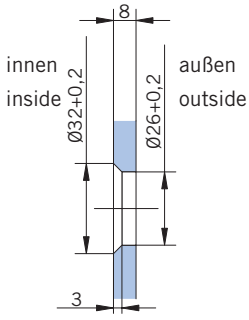


**Glasbearbeitung**:
Für Duschen **ohne** Duschtasse, Aussenansicht.

**Glass preparation**:
For showers **without** shower tray, view from outside..

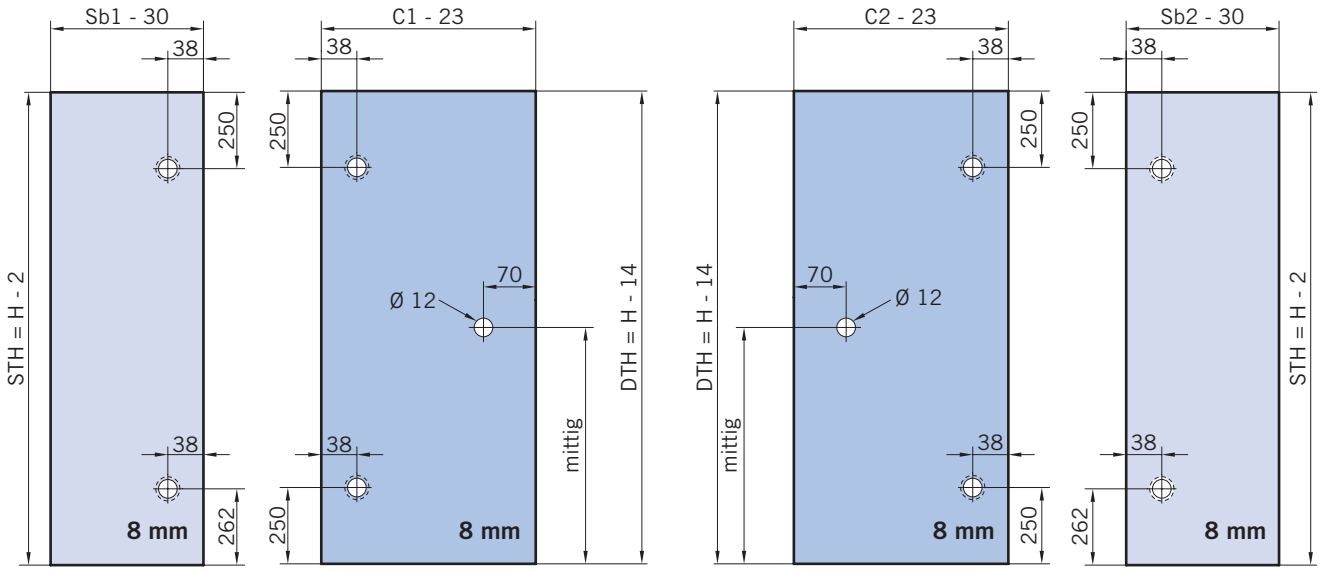

TYP / TYPE 220 W

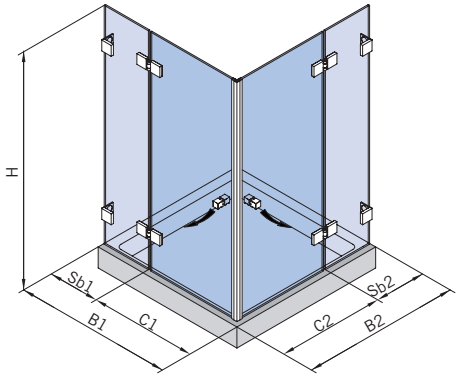


| Art.-Nr | Bezeichnung | description |
|---|---|---|
| 70.483 | Band Glas/Glas | Hinge glass/glass |
| 74.017 | Wasserabweiser für 8mm Glas | Water disperser for 8mm glass |
| 74.064 | Mitteldichtung rund für 8mm Glas | Middle seal round for 8mm glass |
| 74.052 | Magnetdichtung 90° für 6-8mm Glas | Magnetic seal 90° for 6-8mm glass |
| 70.400 | Winkel Glas/Wand | Bracket glass/wall |
| 75.017 | Türknopf eckig | Door knob |

## Details

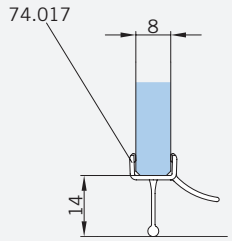


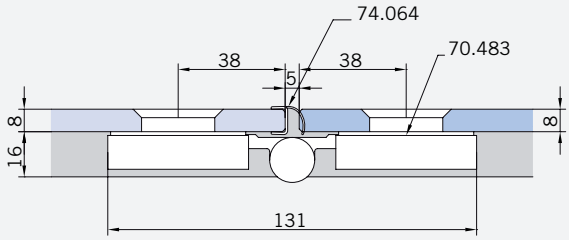


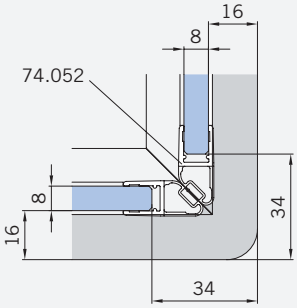


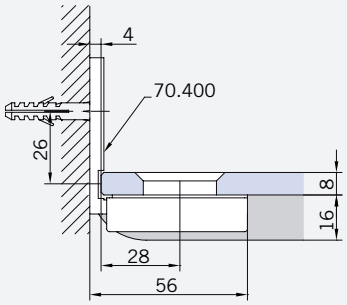


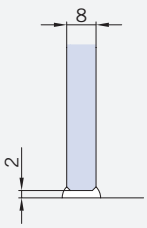

TYP / TYPE 220 W

**Draufsicht** / Für Duschen **mit** Duschtasse
**Top view** / For showers **with** shower tray

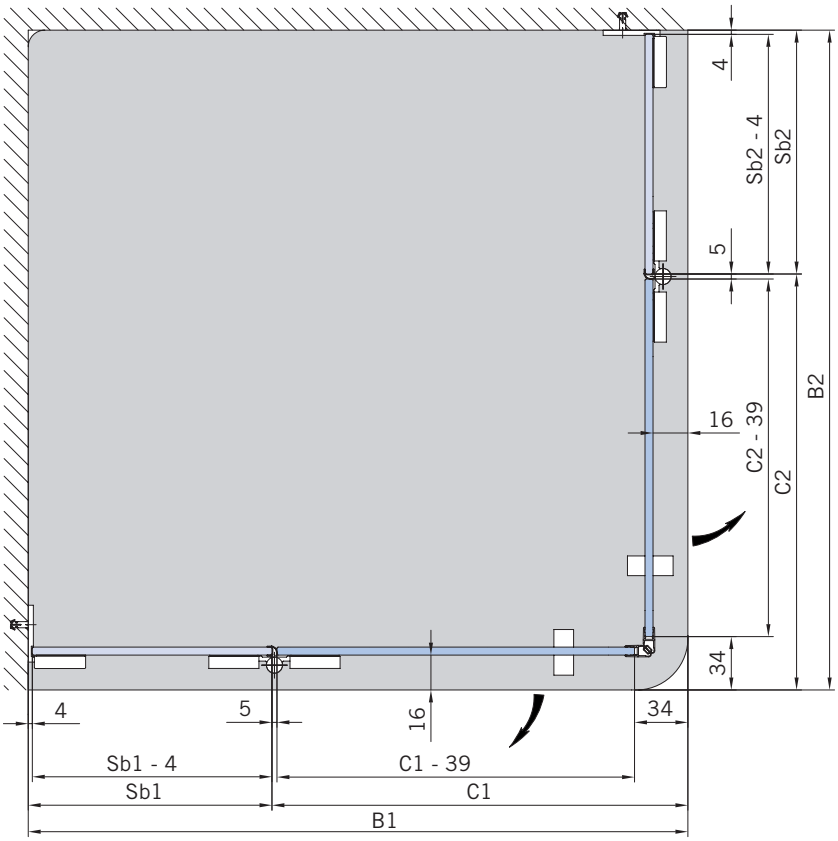


Beschlag / Hinge

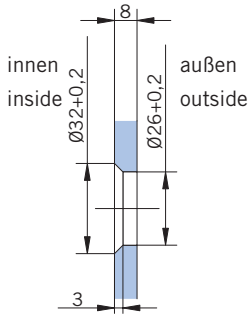


**Glasbearbeitung**:
Für Duschen **mit** Duschtasse, Aussenansicht.

**Glass preparation**:
For DIN-Left showers **with** shower tray, view from outside.

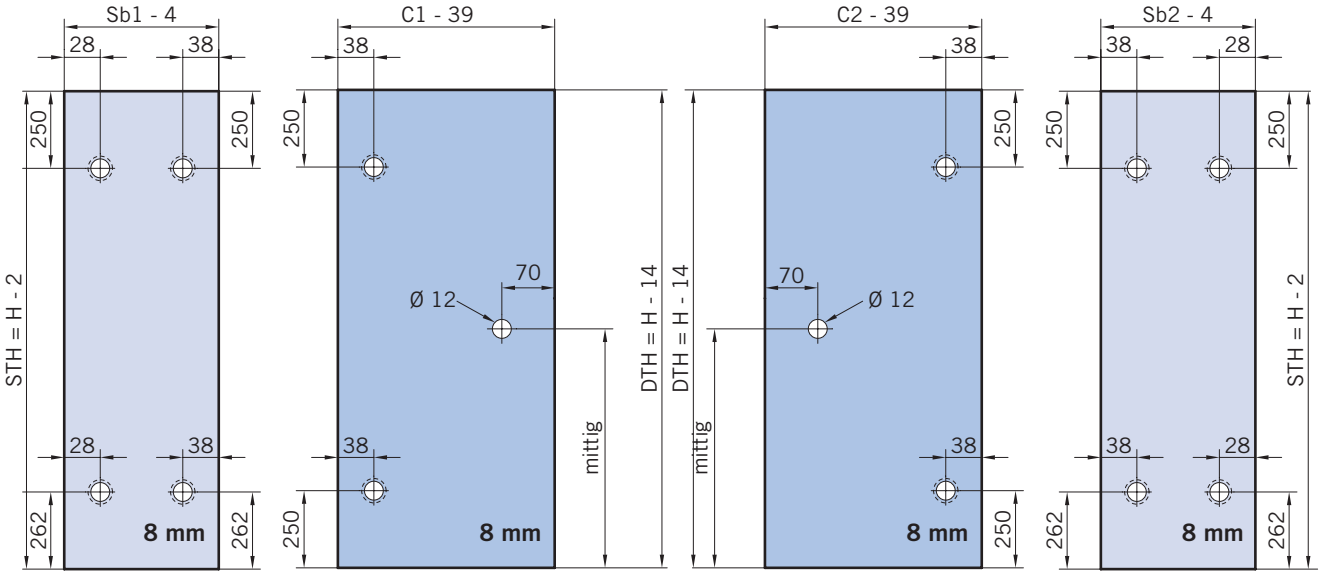

TYP / TYPE 220 W

**Draufsicht** / Für Duschen **ohne** Duschtasse
**Top view** / For showers **without** shower tray

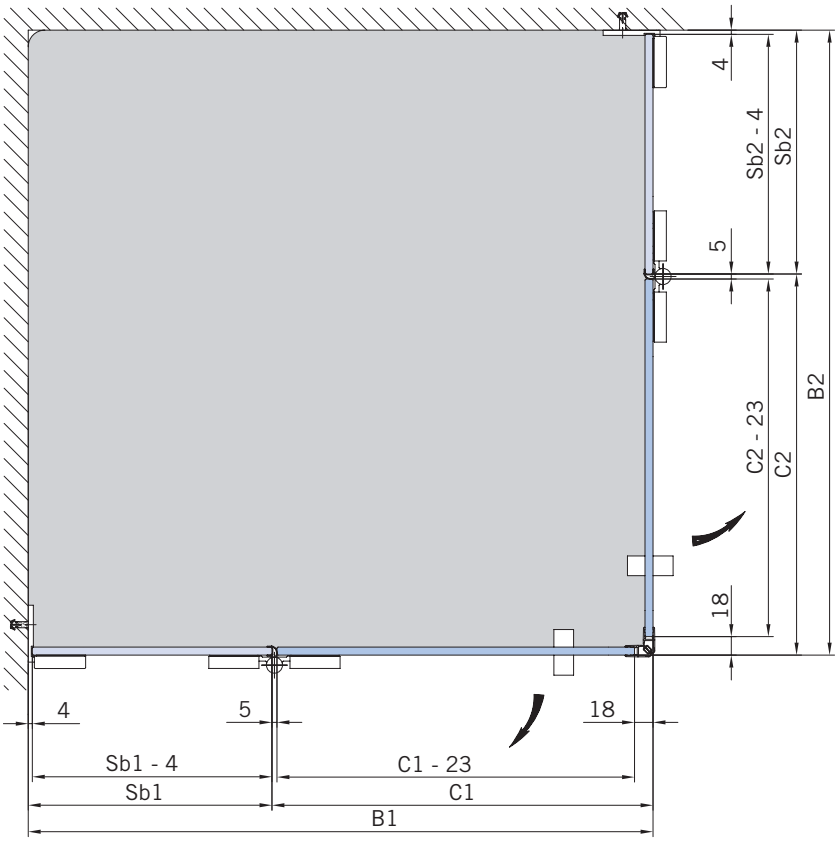


Beschlag / Hinge

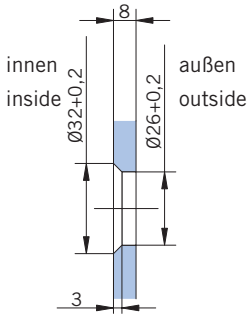


**Glasbearbeitung**:
Für Duschen **ohne** Duschtasse, Aussenansicht.

**Glass preparation**:
For showers **without** shower tray, view from outside.

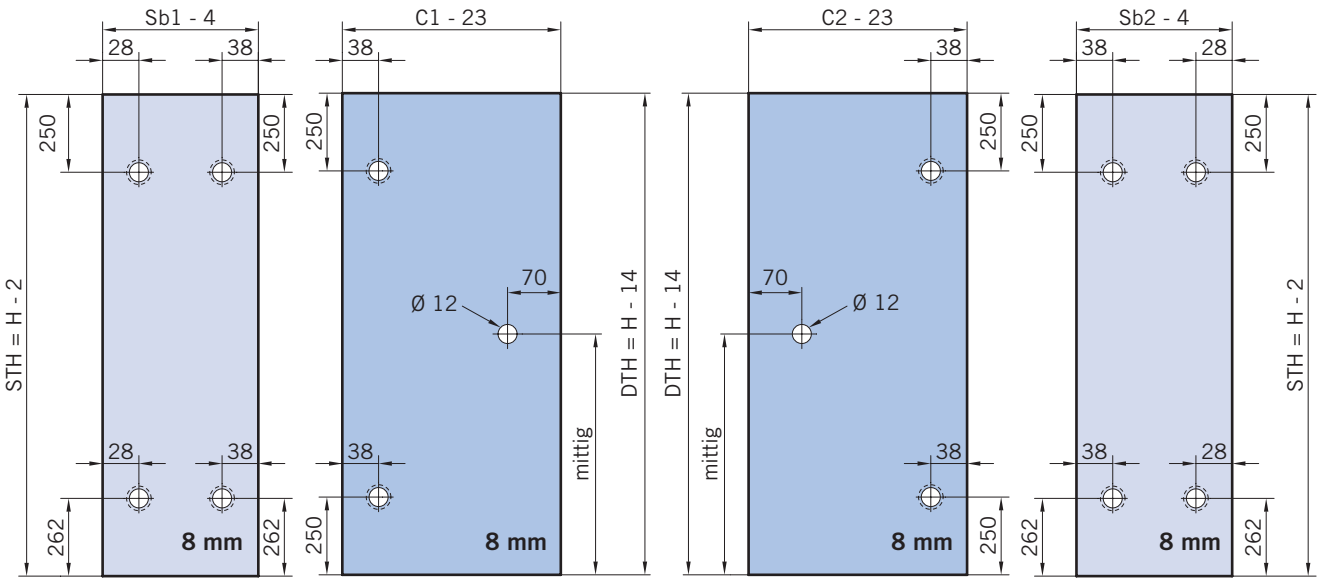

TYP / TYPE 230 P

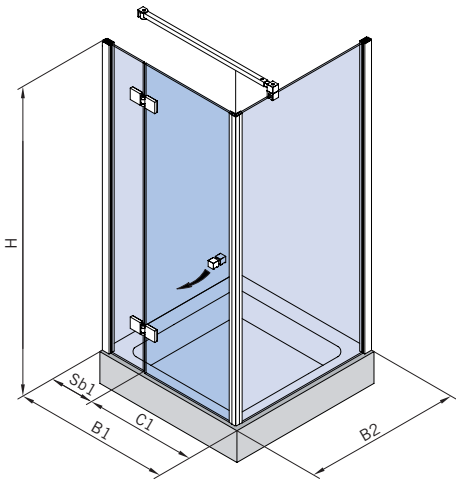


**DIN-Links**
**DIN left**

| Art.-Nr | Bezeichnung | description |
|---|---|---|
| 70.483 | Band Glas/Glas | Hinge glass/glass |
| 74.017 | Wasserabweiser für 8mm Glas | Water disperser for 8mm glass |
| 74.064 | Mitteldichtung rund für 8mm Glas | Middle seal round for 8mm glass |
| 74.127 | Seitenteilaufnahme | Side element holder |
| 74.052 | Magnetdichtung 90° für 6-8mm Glas | Magnetic seal 90° for 6-8mm glass |
| 75.017 | Türknopf eckig | Door knob |
| 75.052 | Haltestange "Quadrat", Glas an Wand | Support bar "Square", glass to wall |

**Details**

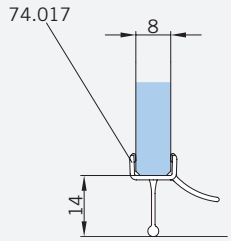


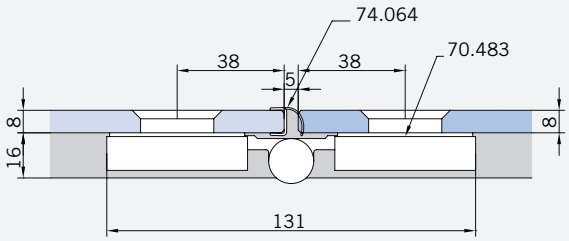


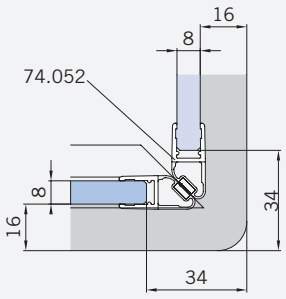


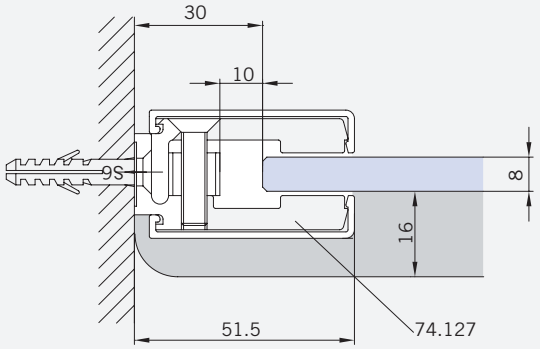


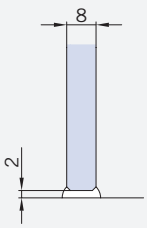

TYP / TYPE 230 P

**Draufsicht** / Für Duschen **mit** Duschtasse
**Top view** / For showers **with** shower tray

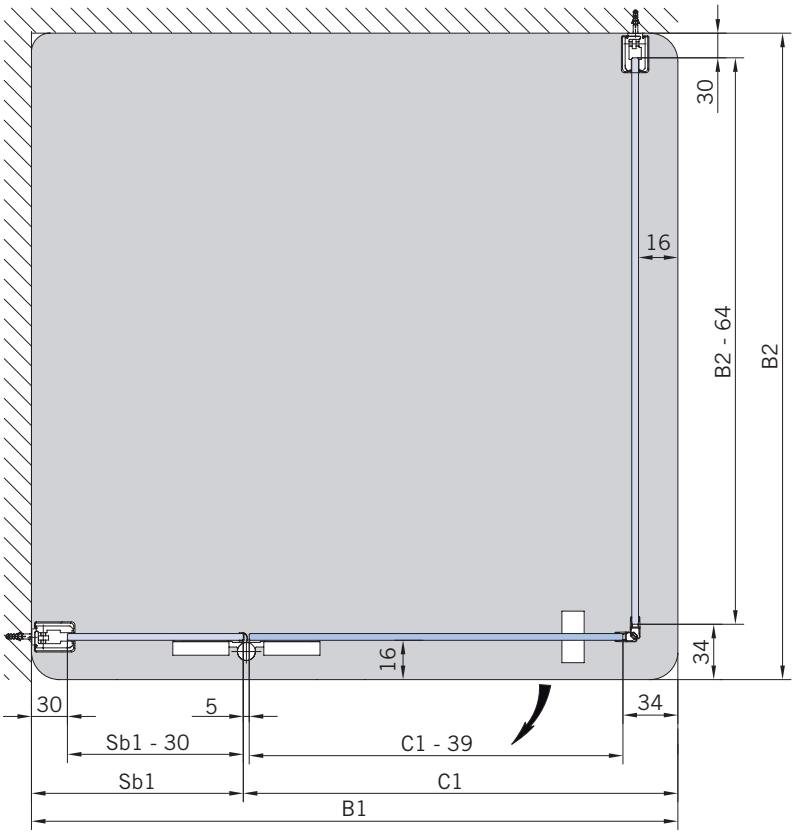


Beschlag / Hinge

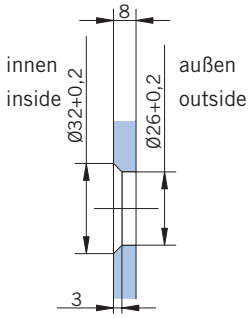


**Glasbearbeitung**:
Für DIN-Links Duschen **mit** Duschtasse, Aussenansicht.
DIN-Rechts spiegelbildlich.

**Glass preparation**:
For DIN-Left showers **with** shower tray, view from outside.
DIN-right shower mirror-inverted.

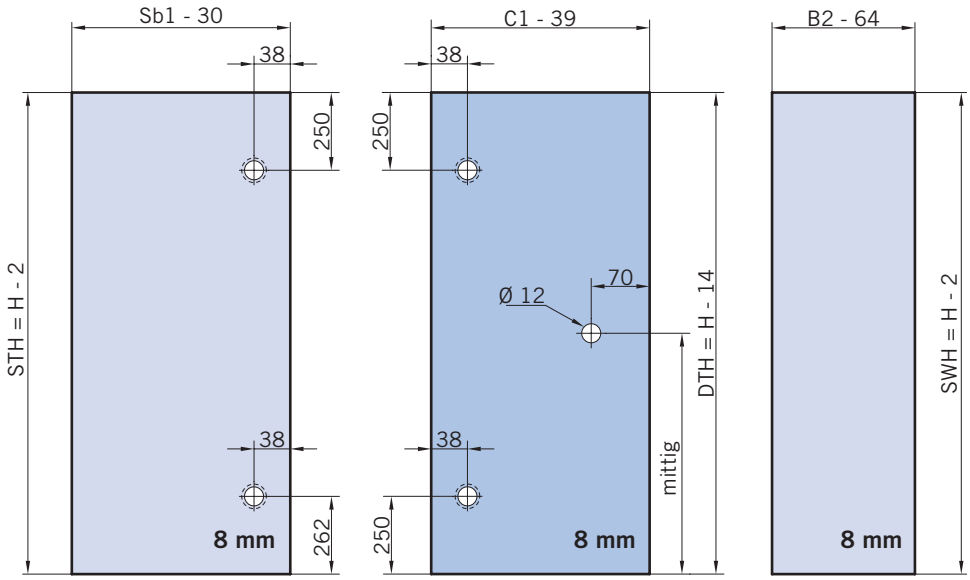

TYP / TYPE 230 P

**Draufsicht** / Für Duschen **ohne** Duschtasse
**Top view** / For showers **without** shower tray

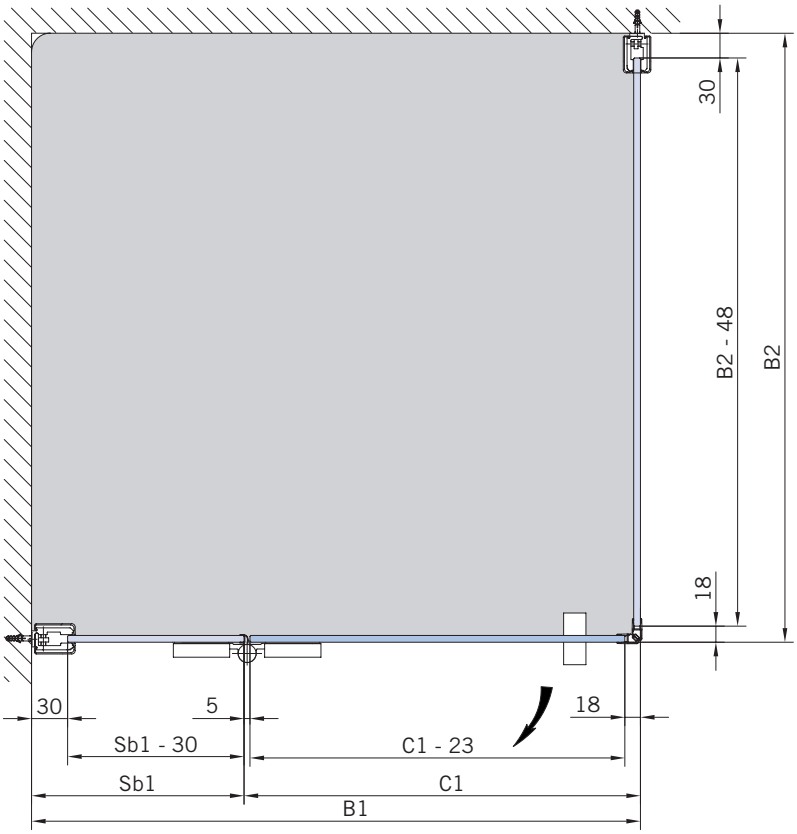


Beschlag / Hinge

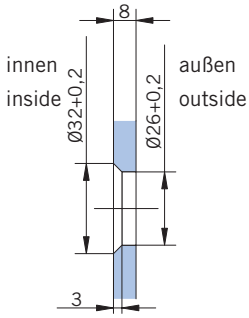


**Glasbearbeitung**:
Für DIN-Links Duschen **ohne** Duschtasse, Aussenansicht.
DIN-Rechts spiegelbildlich.

**Glass preparation**:
For DIN-Left showers **without** shower tray, view from outside.
DIN-right shower mirror-inverted.

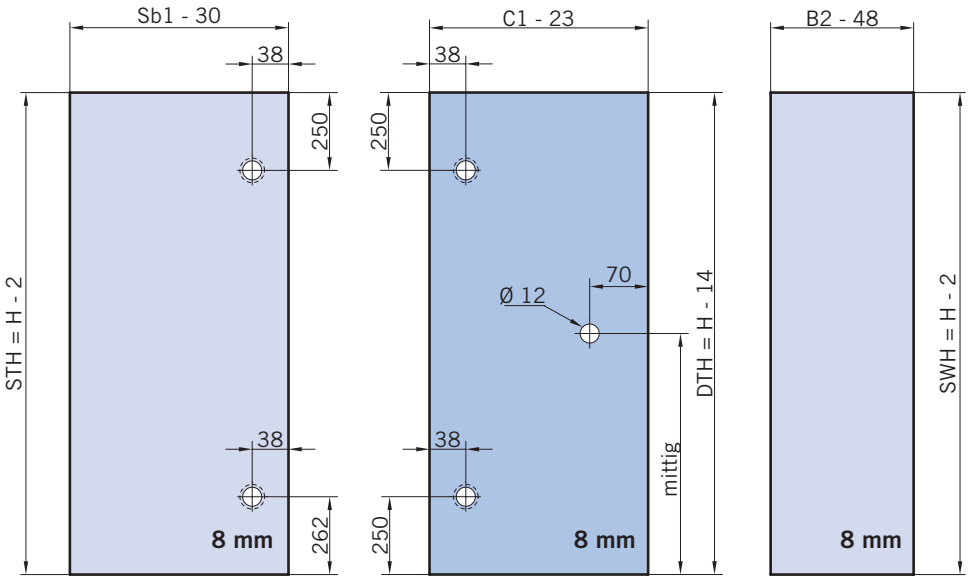

TYP / TYPE 230 W

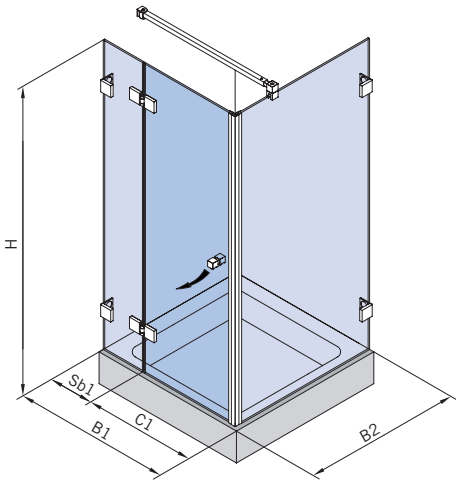


**DIN-Links**
**DIN left**

| Art.-Nr | Bezeichnung | description |
|---|---|---|
| 70.483 | Band Glas/Glas | Hinge glass/glass |
| 70.400 | Winkel Glas/Wand | Bracket glass/wall |
| 74.017 | Wasserabweiser für 8mm Glas | Water disperser for 8mm glass |
| 74.064 | Mitteldichtung rund für 8mm Glas | Middle seal round for 8mm glass |
| 74.052 | Magnetdichtung 90° für 6-8mm Glas | Magnetic seal 90° for 6-8mm glass |
| 75.017 | Türknopf eckig | Door knob |
| 75.052 | Haltestange "Quadrat", Glas an Wand | Support bar "Square", glass to wall |

## Details

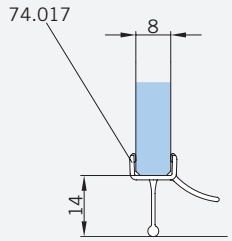


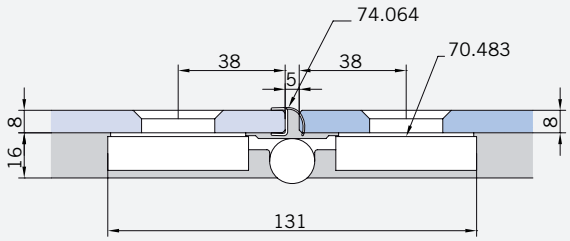


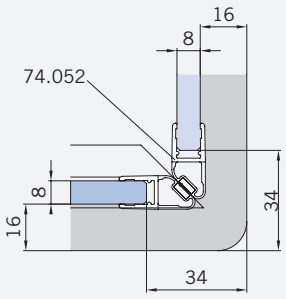


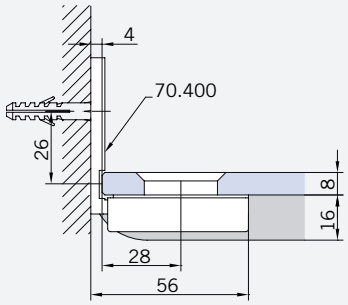


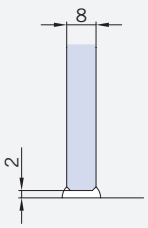

TYP / TYPE 230 W

**Draufsicht** / Für Duschen **mit** Duschtasse
**Top view** / For showers **with** shower tray

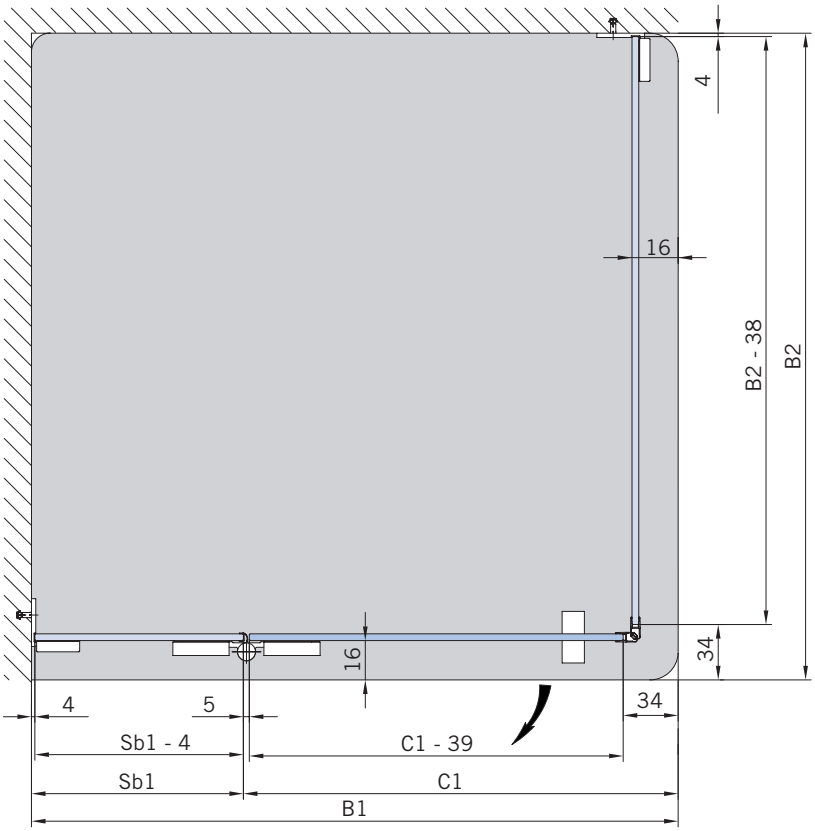


Beschlag / Hinge

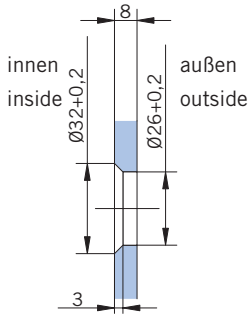


**Glasbearbeitung**:
Für DIN-Links Duschen **mit** Duschtasse, Aussenansicht.
DIN-Rechts spiegelbildlich.

**Glass preparation**:
For DIN-Left showers **with** shower tray, view from outside.
DIN-right shower mirror-inverted.

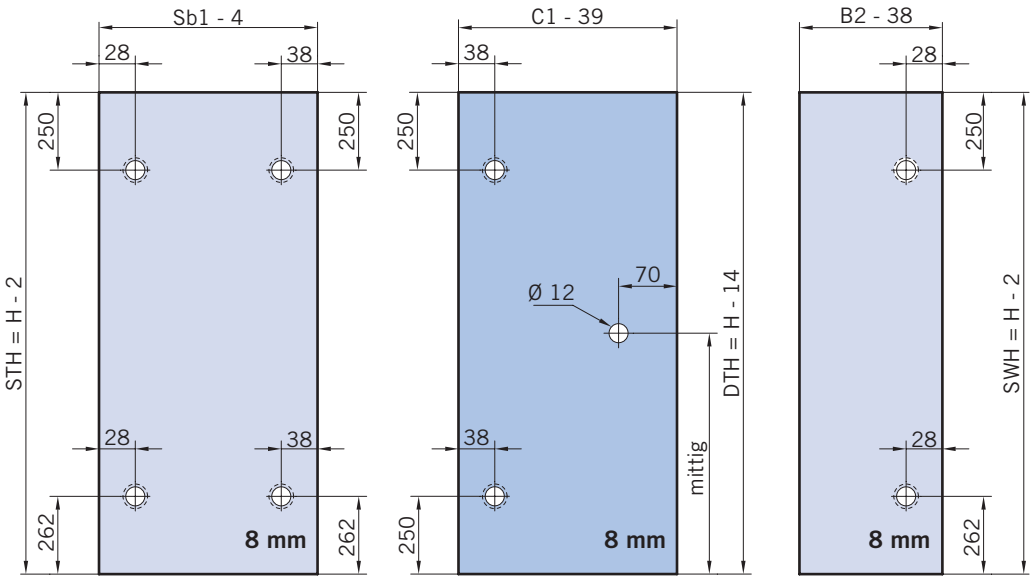

TYP / TYPE 230 W

**Draufsicht** / Für Duschen **ohne** Duschtasse
**Top view** / For showers **without** shower tray

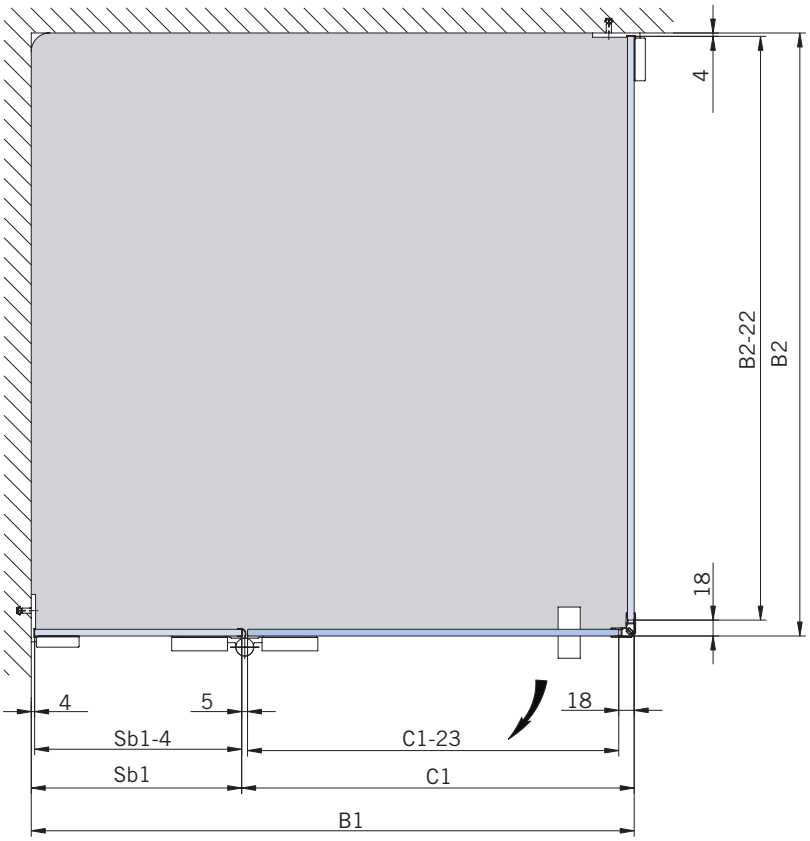


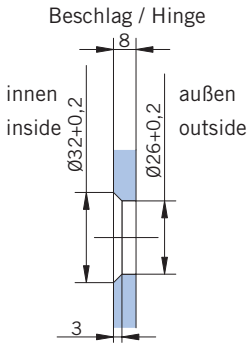


**Glasbearbeitung**:
Für DIN-Links Duschen **ohne** Duschtasse, Aussenansicht.
DIN-Rechts spiegelbildlich.

**Glass preparation**:
For DIN-Left showers **without** shower tray, view from outside.
DIN-right shower mirror-inverted.

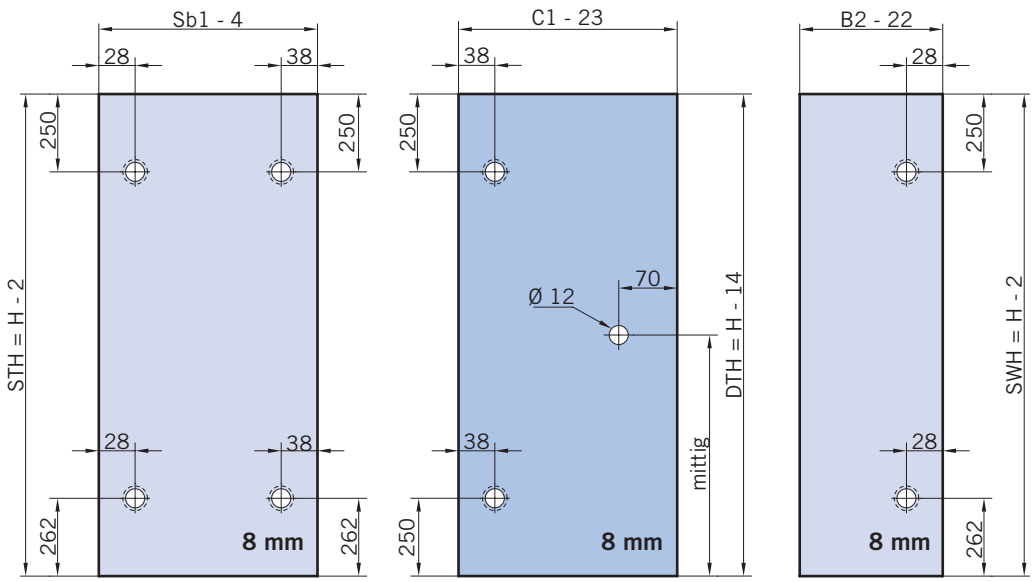

TYP / TYPE 231 P

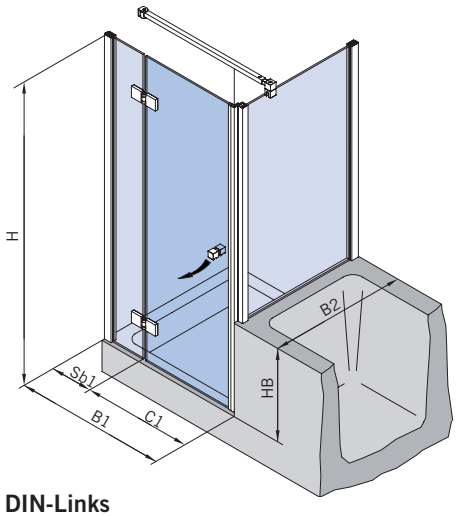


**DIN-Links**
**DIN left**

| Art.-Nr | Bezeichnung | description |
|---|---|---|
| 70.483 | Band Glas/Glas | Hinge glass/glass |
| 74.017 | Wasserabweiser für 8mm Glas | Water disperser for 8mm glass |
| 74.064 | Mitteldichtung rund für 8mm Glas | Middle seal round for 8mm glass |
| 74.052 | Magnetdichtung 90° für 6-8mm Glas | Magnetic seal 90° for 6-8mm glass |
| 74.127 | Seitenteilaufnahme | Side element holder |
| 74.109 | Magnetleistenträger | Magnetic support profile |
| 74.112 | Badewannenaufsatz-Profil | Bathtub atachement profile |
| 75.017 | Türknopf eckig | Door knob |
| 75.052 | Haltestange "Quadrat", Glas an Wand | Support bar "Square", glass to wall |

## Details

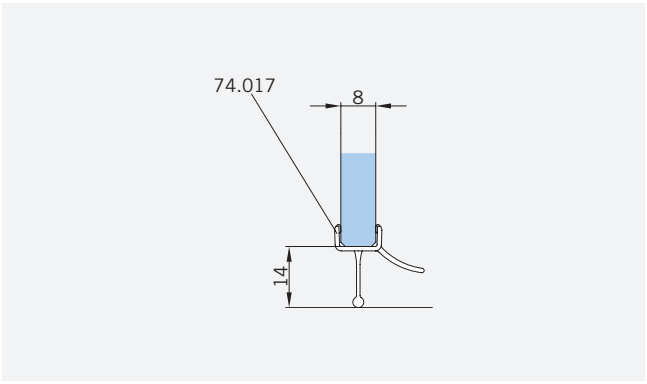


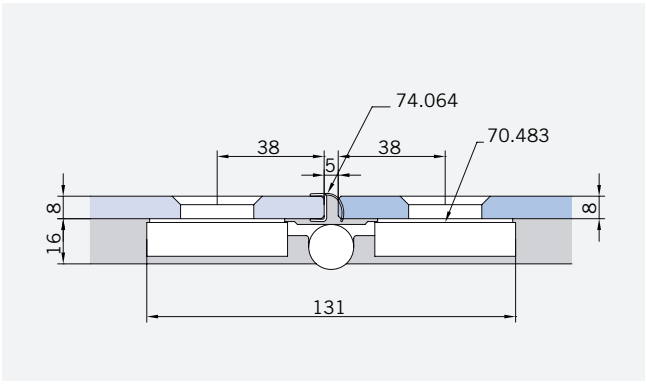


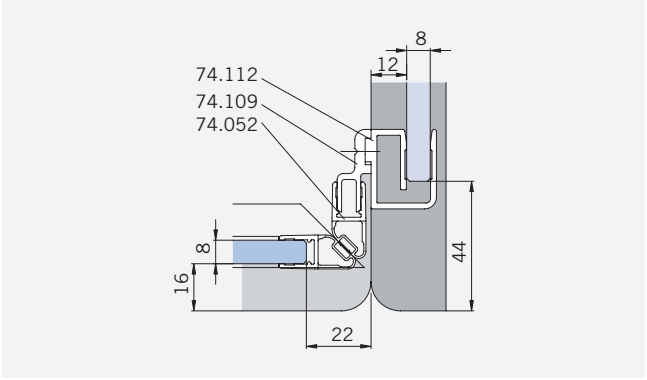


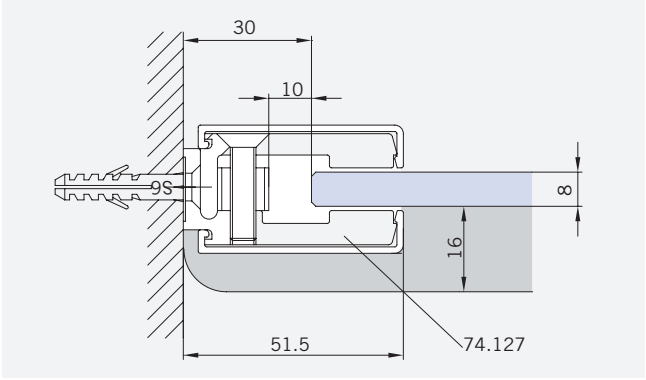


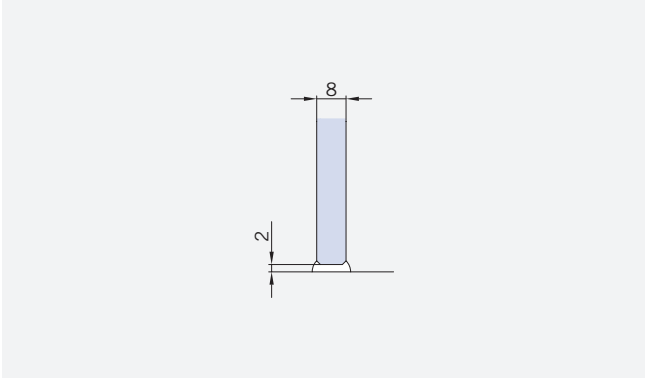

TYP / TYPE 231 P

**Draufsicht** / Für Duschen **mit / ohne** Duschtasse
**Top view** / For showers **with / without** shower tray

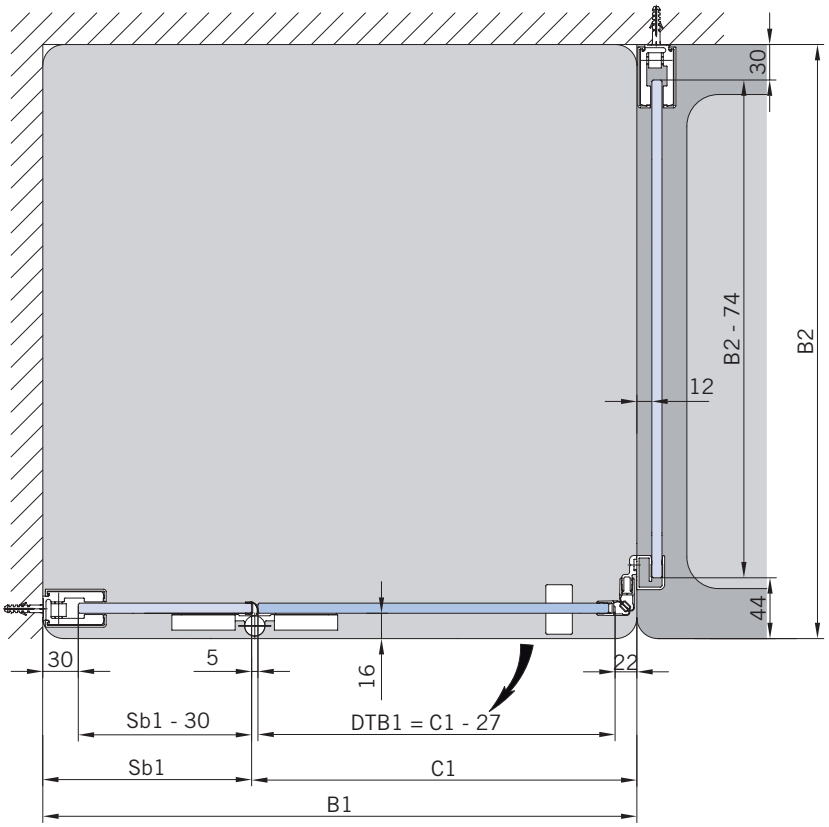


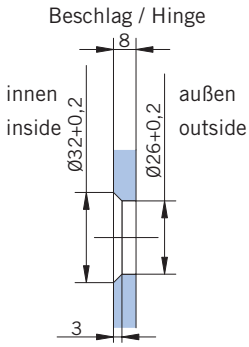


**Glasbearbeitung**:
Für DIN-Links Duschen **mit / ohne** Duschtasse, Aussenansicht.
DIN-Rechts spiegelbildlich.

**Glass preparation**:
For DIN-Left showers **with / without** shower tray, view from outside.
DIN-right shower mirror-inverted.

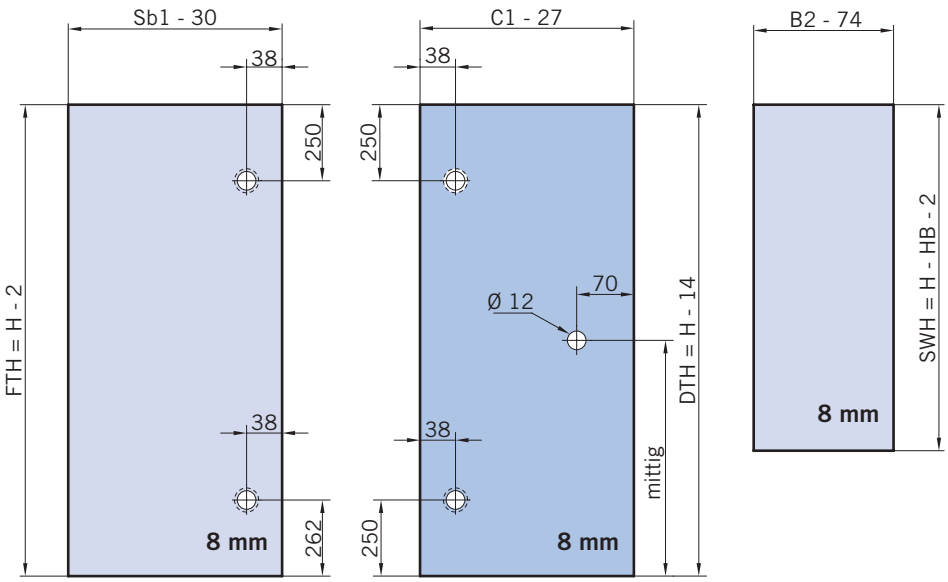

TYP / TYPE 231 W

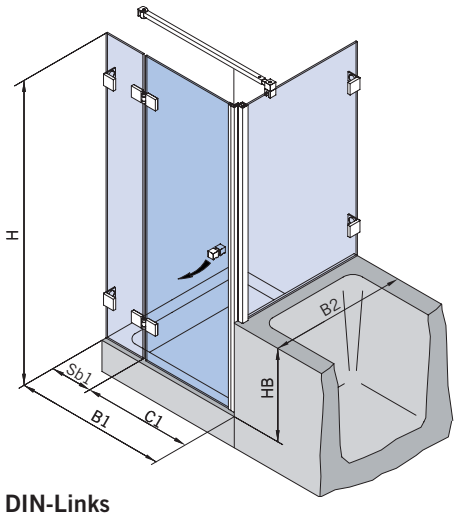


**DIN-Links**
**DIN left**

| Art.-Nr | Bezeichnung | description |
|---|---|---|
| 70.483 | Band Glas/Glas | Hinge glass/glass |
| 70.400 | Winkel Glas/Wand | Bracket glass/wall |
| 74.017 | Wasserabweiser für 8mm Glas | Water disperser for 8mm glass |
| 74.064 | Mitteldichtung rund für 8mm Glas | Middle seal round for 8mm glass |
| 74.052 | Magnetdichtung 90° für 6-8mm Glas | Magnetic seal 90° for 6-8mm glass |
| 74.109 | Magnetleistenträger | Magnetic support profile |
| 74.112 | Badewannenaufsatz-Profil | Bathtub atachement profile |
| 75.017 | Türknopf eckig | Door knob |
| 75.052 | Haltestange "Quadrat", Glas an Wand | Support bar "Square", glass to wall |

**Details**

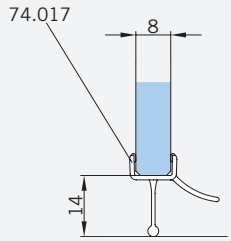


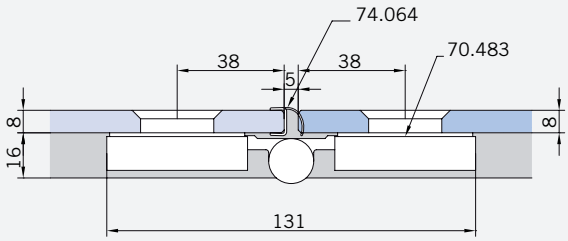


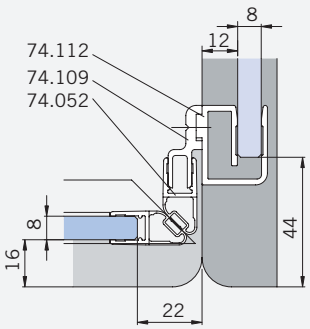


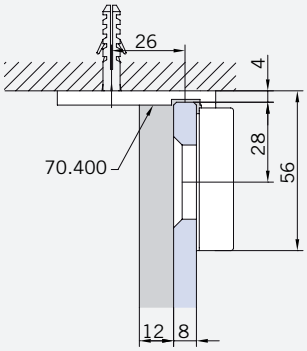


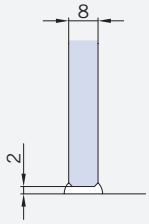


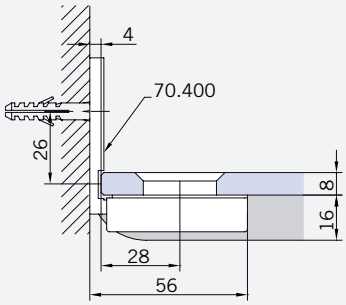

TYP / TYPE 231 W

**Draufsicht** / Für Duschen **mit / ohne** Duschtasse
**Top view** / For showers **with / without** shower tray

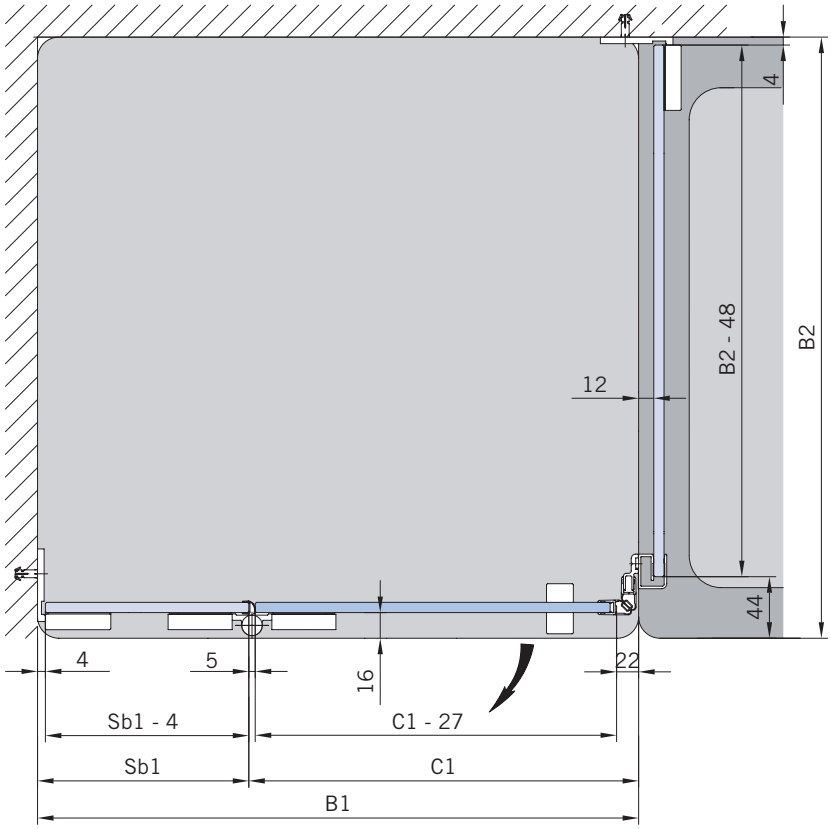


Beschlag / Hinge

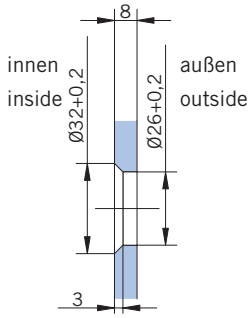


**Glasbearbeitung**:
Für DIN-Links Duschen **mit / ohne** Duschtasse, Aussenansicht.
DIN-Rechts spiegelbildlich.

**Glass preparation**:
For DIN-Left showers **with / without** shower tray, view from outside.
DIN-right shower mirror-inverted.

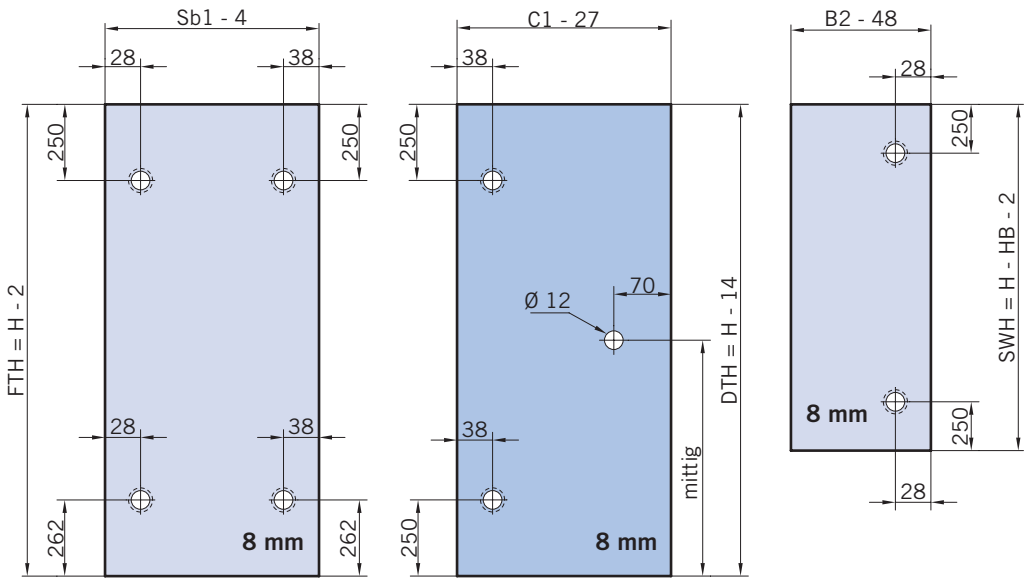

TYP / TYPE 233 P

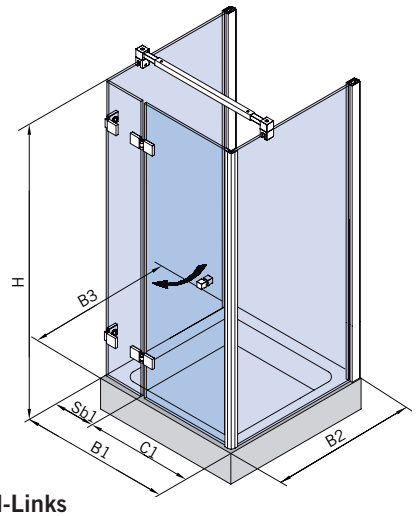


**DIN-Links**
**DIN left**

| Art.-Nr | Bezeichnung | description |
|---|---|---|
| 70.483 | Band Glas/Glas | Hinge glass/glass |
| 70.401 | Winkel Glas/Glas | Bracket glass/glass |
| 74.017 | Wasserabweiser für 8mm Glas | Water disperser for 8mm glass |
| 74.064 | Mitteldichtung rund für 8mm Glas | Middle seal round for 8mm glass |
| 74.127 | Seitenteilaufnahme | Side element holder |
| 74.052 | Magnetdichtung 90° für 6-8mm Glas | Magnetic seal 90° for 6-8mm glass |
| 75.017 | Türknopf eckig | Door knob |
| 75.046 | Haltestange "Quadrat", Glas an Glas | Support bar "Square", glass to glass |

**Details**

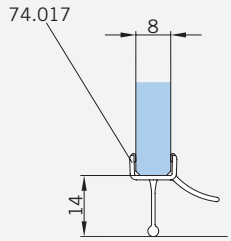


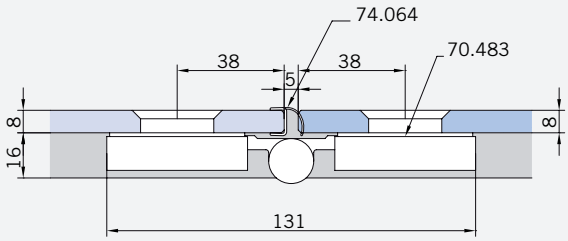


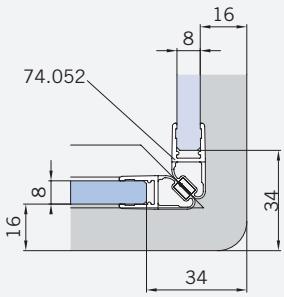


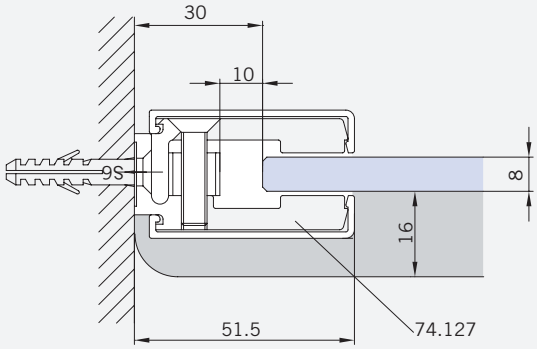


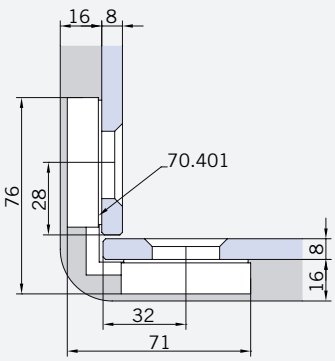


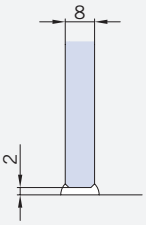

TYP / TYPE 233 P

**Draufsicht** / Für Duschen **mit** Duschtasse
**Top view** / For showers **with** shower tray

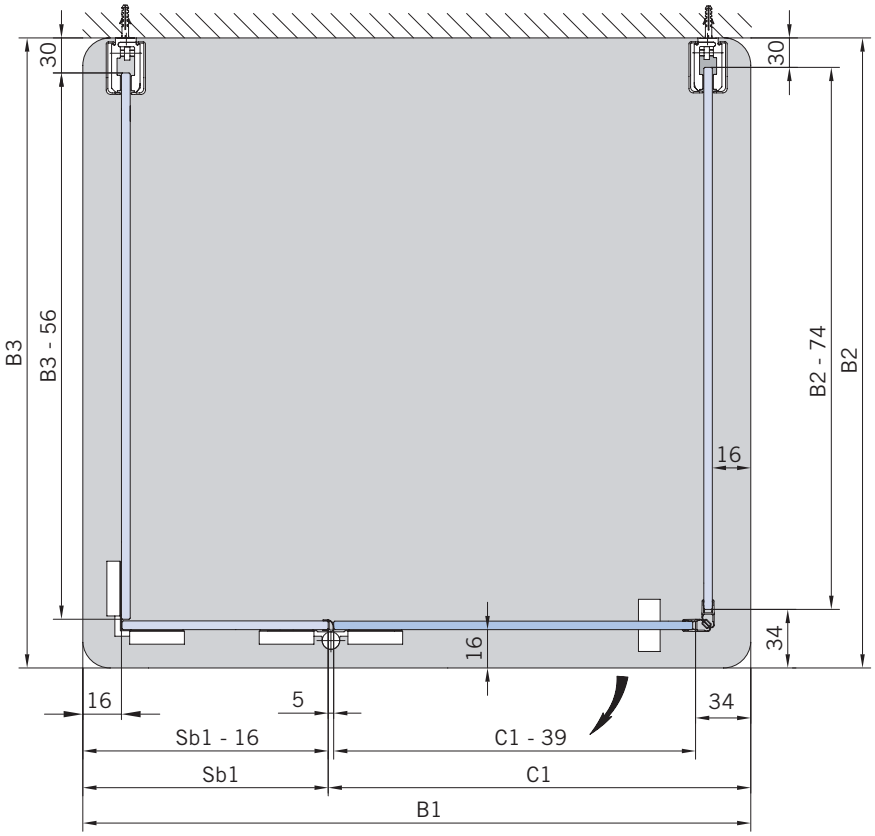


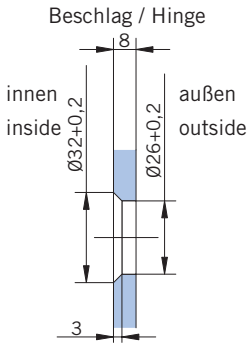


**Glasbearbeitung**:
Für DIN-Links Duschen **mit** Duschtasse, Aussenansicht.
DIN-Rechts spiegelbildlich.

**Glass preparation**:
For DIN-Left showers **with** shower tray, view from outside.
DIN-right shower mirror-inverted.

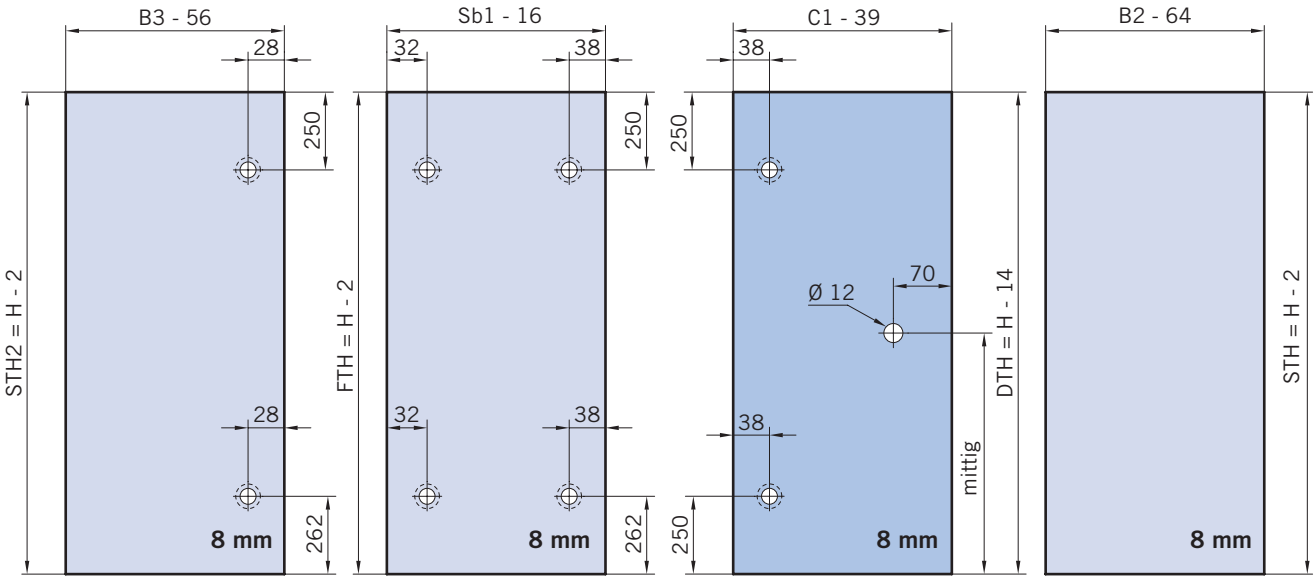

TYP / TYPE 233 P

**Draufsicht** / Für Duschen **ohne** Duschtasse
**Top view** / For showers **without** shower tray

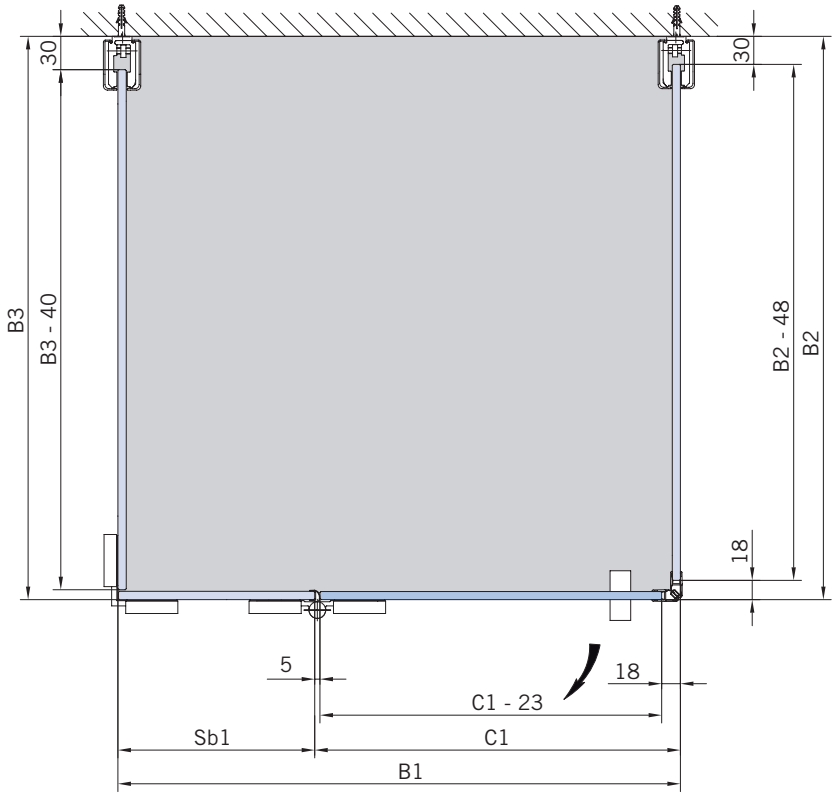


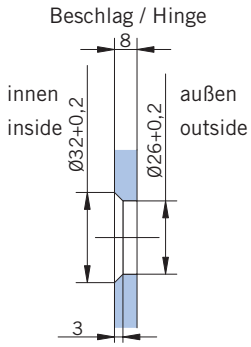


**Glasbearbeitung**:
Für DIN-Links Duschen **ohne** Duschtasse, Aussenansicht.
DIN-Rechts spiegelbildlich.

**Glass preparation**:
For DIN-Left showers **without** shower tray, view from outside.
DIN-right shower mirror-inverted.

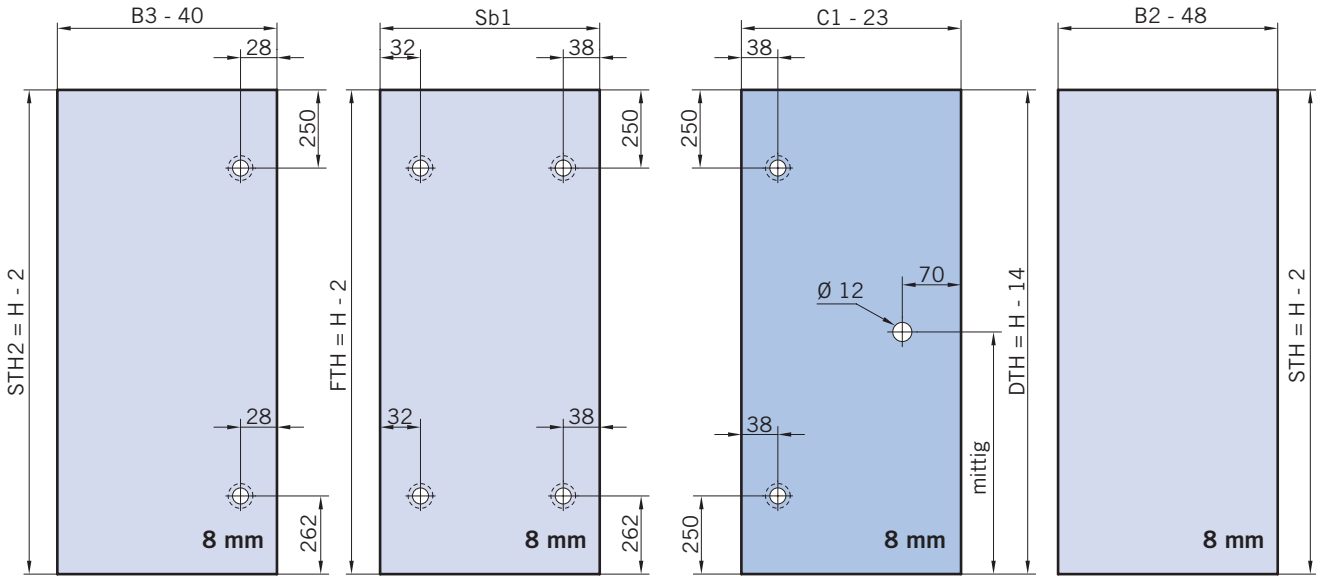

TYP / TYPE 233 W

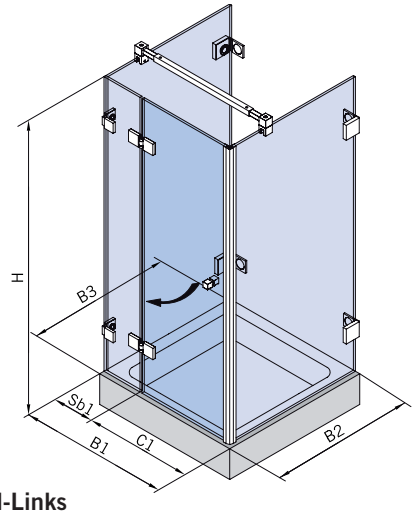


**DIN-Links**
**DIN left**

| Art.-Nr | Bezeichnung | description |
|---|---|---|
| 70.483 | Band Glas/Glas | Hinge glass/glass |
| 70.401 | Winkel Glas/Glas | Bracket glass/glass |
| 70.400 | Winkel Glas/Wand | Bracket glass/wall |
| 74.017 | Wasserabweiser für 8mm Glas | Water disperser for 8mm glass |
| 74.064 | Mitteldichtung rund für 8mm Glas | Middle seal round for 8mm glass |
| 74.052 | Magnetdichtung 90° für 6-8mm Glas | Magnetic seal 90° for 6-8mm glass |
| 75.017 | Türknopf eckig | Door knob |
| 75.046 | Haltestange "Quadrat", Glas an Glas | Support bar "Square", glass to glass |

**Details**

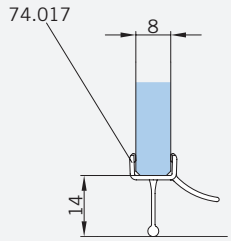


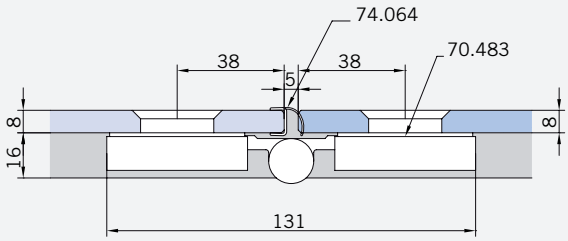


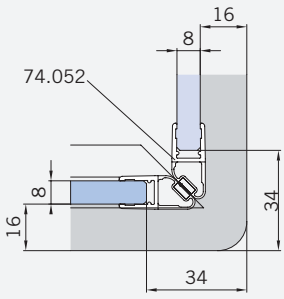


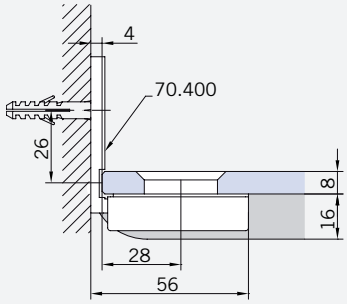


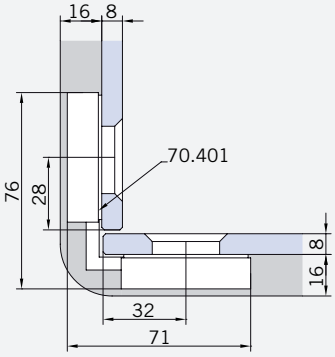


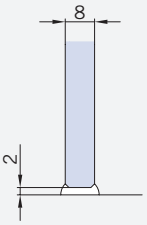

TYP / TYPE 233 W

**Draufsicht** / Für Duschen **mit** Duschtasse
**Top view** / For showers **with** shower tray

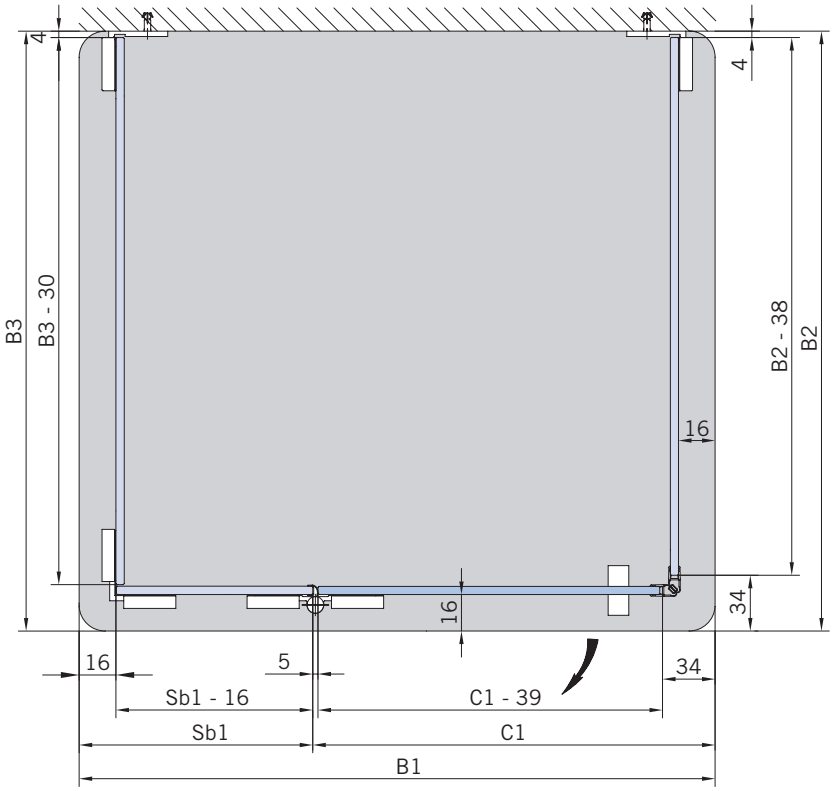


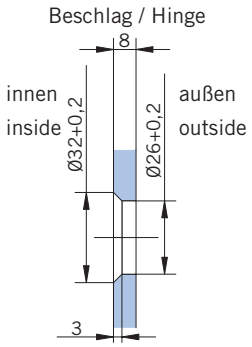


**Glasbearbeitung**:
Für DIN-Links Duschen **mit** Duschtasse, Aussenansicht.
DIN-Rechts spiegelbildlich.

**Glass preparation**:
For DIN-Left showers **with** shower tray, view from outside.
DIN-right shower mirror-inverted.

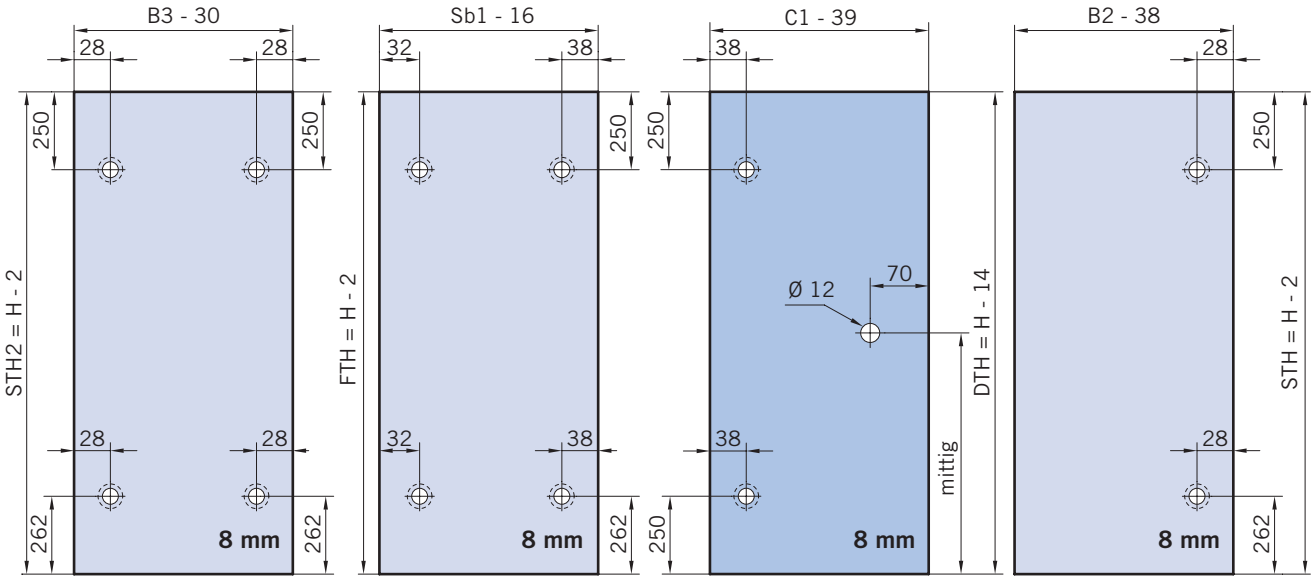

TYP / TYPE 233 W

**Draufsicht** / Für Duschen **ohne** Duschtasse
**Top view** / For showers **without** shower tray

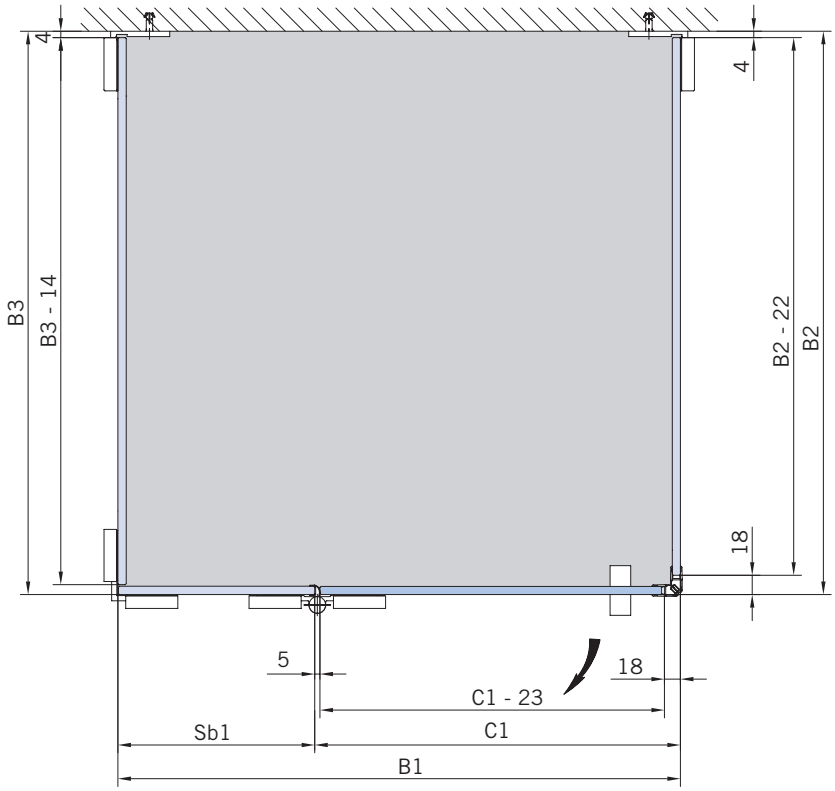


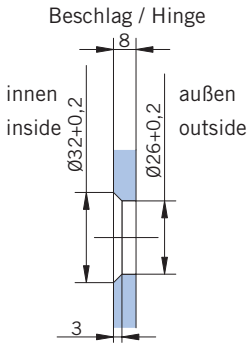


**Glasbearbeitung**:
Für DIN-Links Duschen **ohne** Duschtasse, Aussenansicht.
DIN-Rechts spiegelbildlich.

**Glass preparation**:
For DIN-Left showers **without** shower tray, view from outside.
DIN-right shower mirror-inverted.

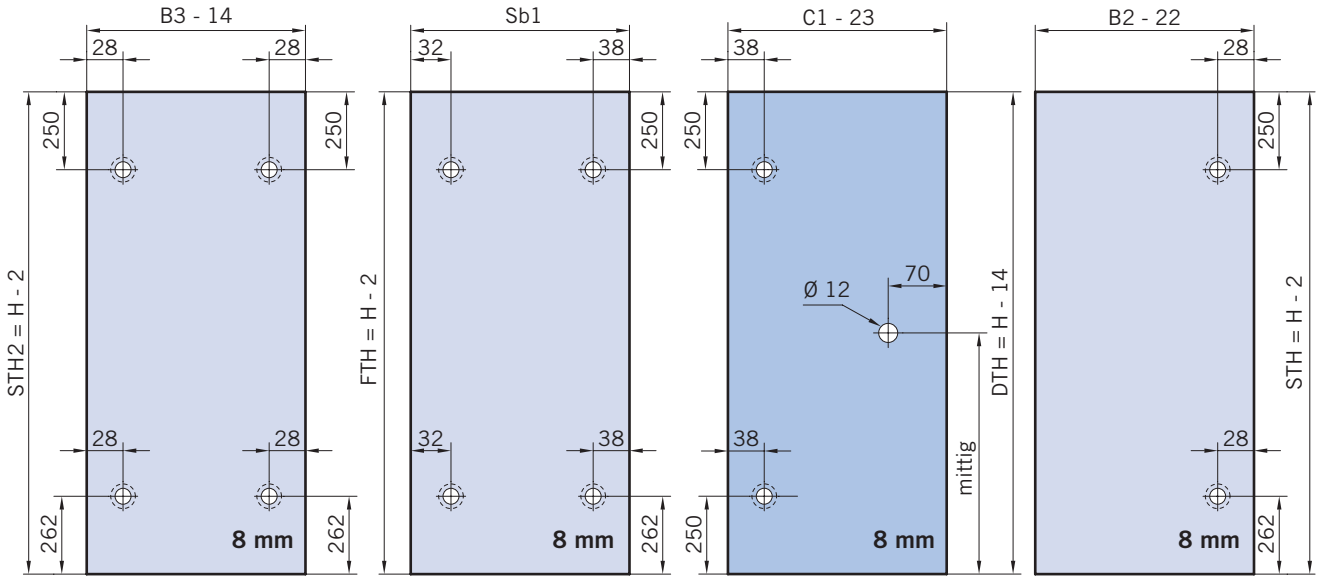

TYP / TYPE 250 P

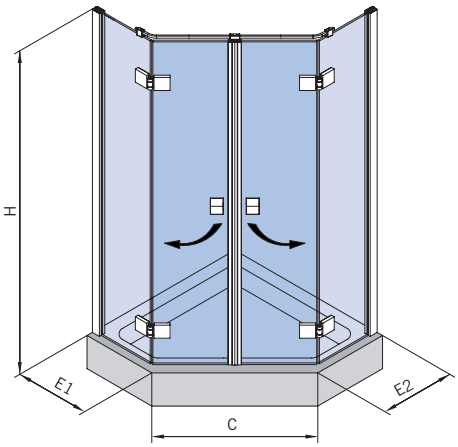


| Art.-Nr | Bezeichnung | description |
|---|---|---|
| 70.483 | Band Glas/Glas | Hinge glass/glass |
| 74.127 | Seitenteilaufnahme | Side element holder |
| 74.017 | Wasserabweiser für 8mm Glas | Water disperser for 8mm glass |
| 74.064 | Mitteldichtung rund für 8mm Glas | Middle seal round for 8mm glass |
| 74.056 | Magnetdichtung 180° für 6-8mm Glas | Magnetic seal 180° for 6-8mm glass |
| 75.017 | Türknopf eckig | Door knob |
| 75.061 | Haltestange "Quadrat" für 5-Eck-Duschen | Support bar "Square" for pentangular showers |

## Details

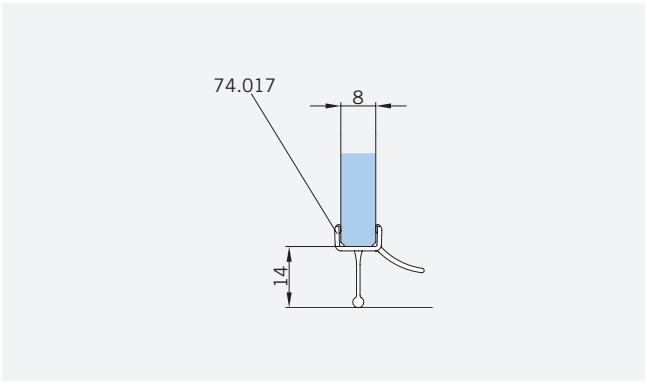


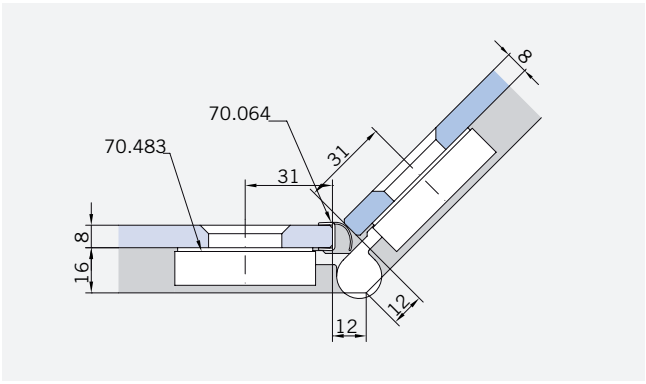


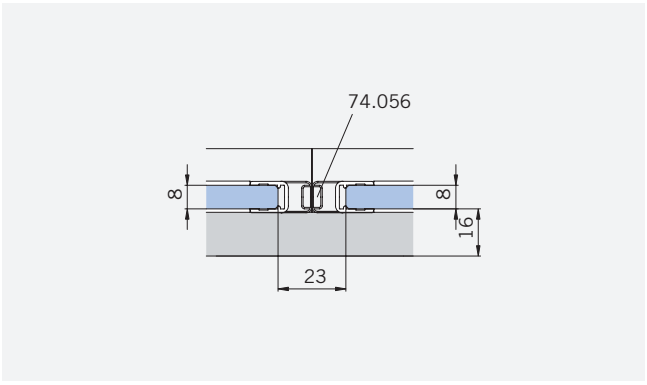


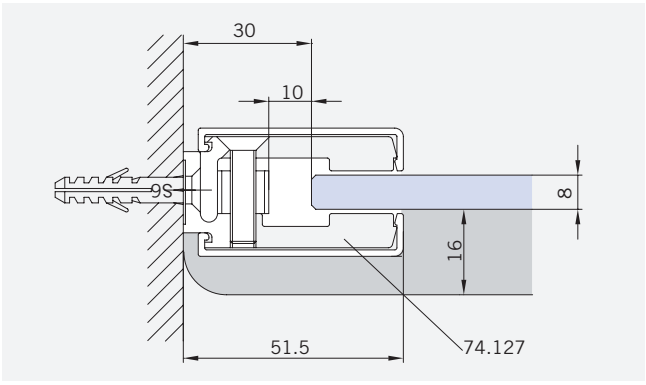


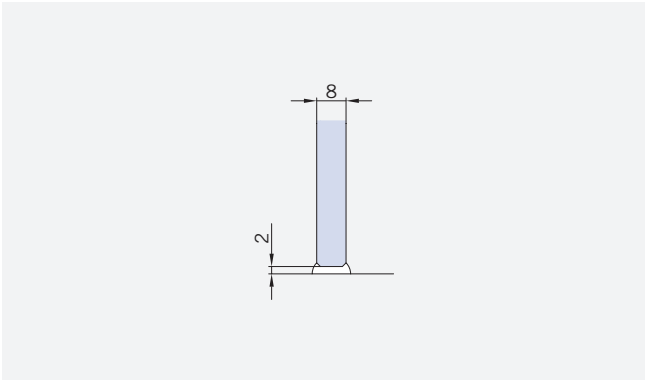

TYP / TYPE 250 P

**Draufsicht** / Für Duschen **mit** Duschtasse
**Top view** / For showers **with** shower tray

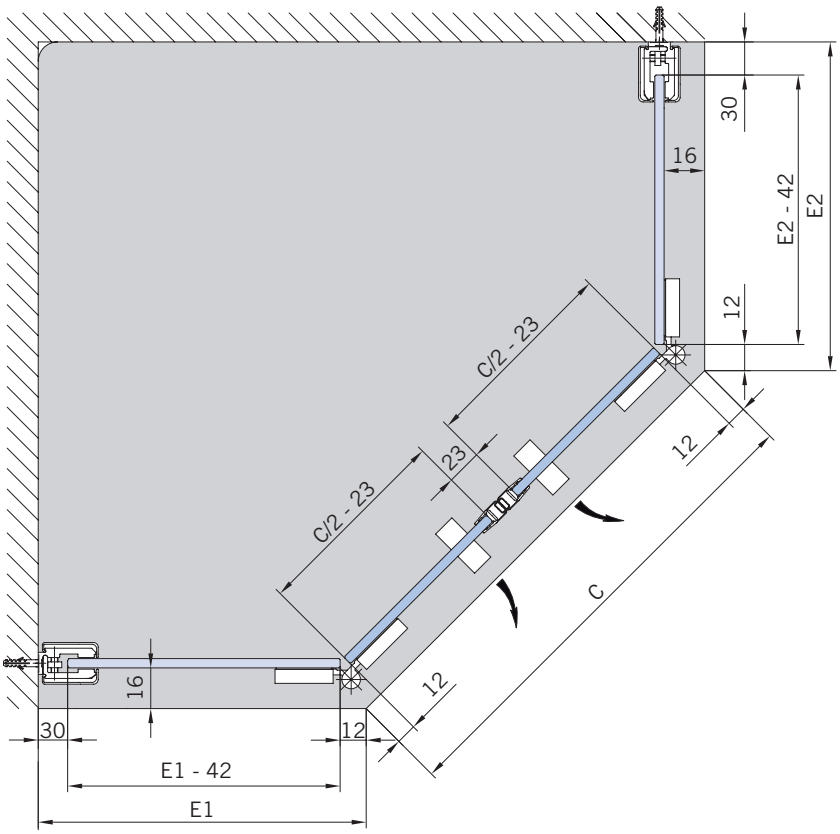


Beschlag / Hinge

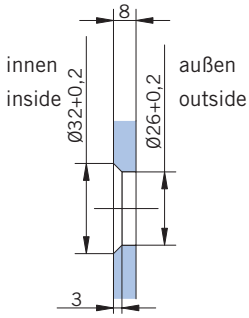


**Glasbearbeitung**:
Für Duschen **mit** Duschtasse, Aussenansicht.

**Glass preparation**:
For showers **with** shower tray, view from outside.

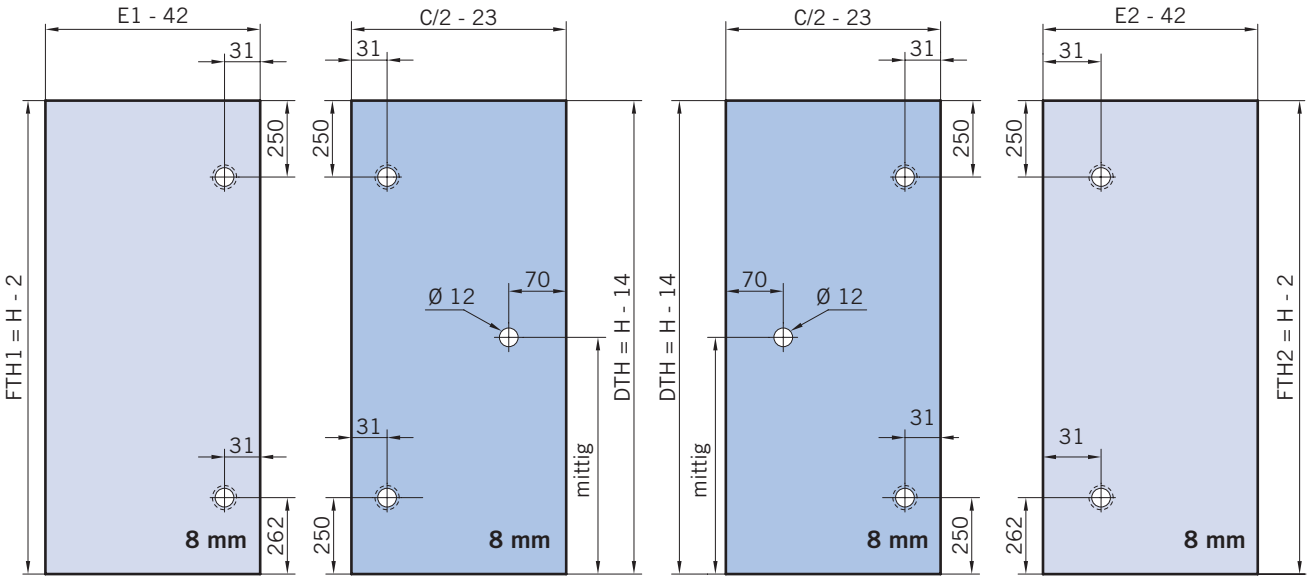

TYP / TYPE 250 P

**Draufsicht** / Für Duschen **ohne** Duschtasse
**Top view** / For showers **without** shower tray

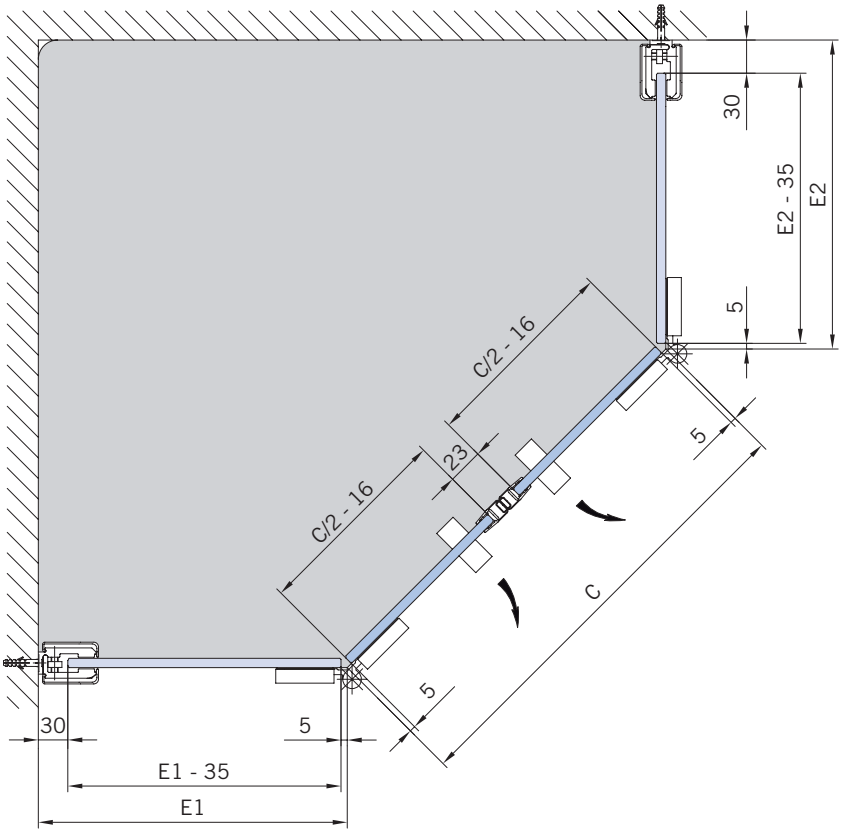


Beschlag / Hinge

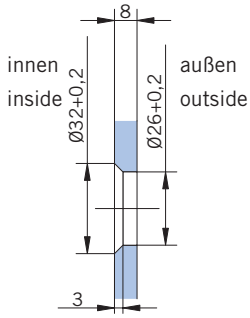


**Glasbearbeitung**:
Für Duschen **ohne** Duschtasse, Aussenansicht.

**Glass preparation**:
For showers **without** shower tray, view from outside.

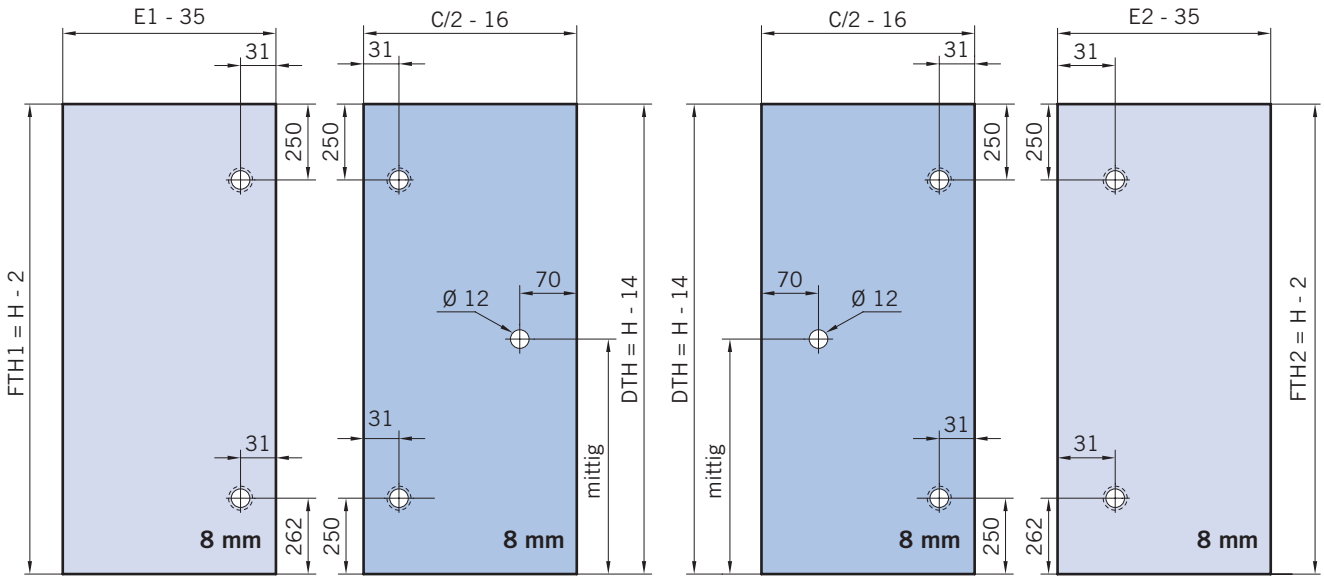

TYP / TYPE 250 W

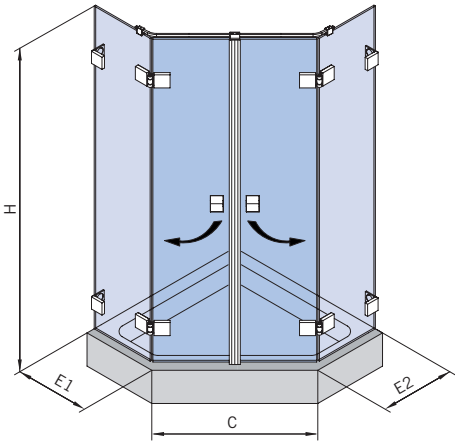


| Art.-Nr | Bezeichnung | description |
|---|---|---|
| 70.483 | Band Glas/Glas | Hinge glass/glass |
| 70.400 | Winkel Glas/Wand | Bracket glass/wall |
| 74.017 | Wasserabweiser für 8mm Glas | Water disperser for 8mm glass |
| 74.064 | Mitteldichtung rund für 8mm Glas | Middle seal round for 8mm glass |
| 74.056 | Magnetdichtung 180° für 6-8mm Glas | Magnetic seal 180° for 6-8mm glass |
| 75.017 | Türknopf eckig | Door knob |
| 75.061 | Haltestange "Quadrat" für 5-Eck-Duschen | Support bar "Square" for pentangular showers |

## Details

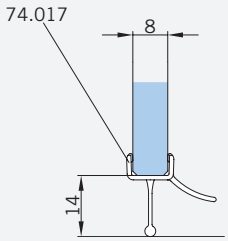


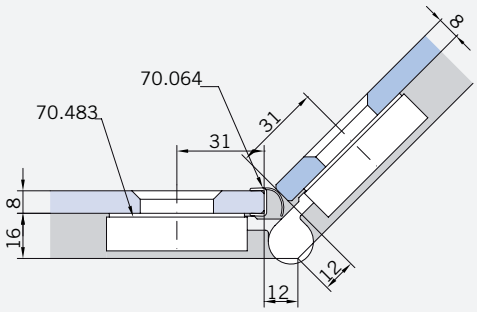


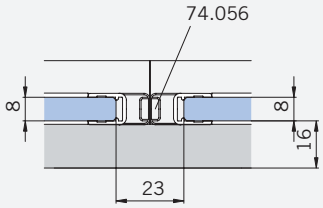


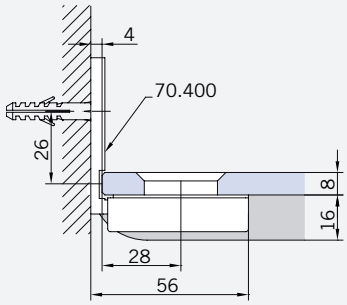


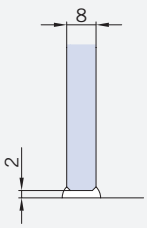

TYP / TYPE 250 W

**Draufsicht** / Für Duschen **mit** Duschtasse
**Top view** / For showers **with** shower tray

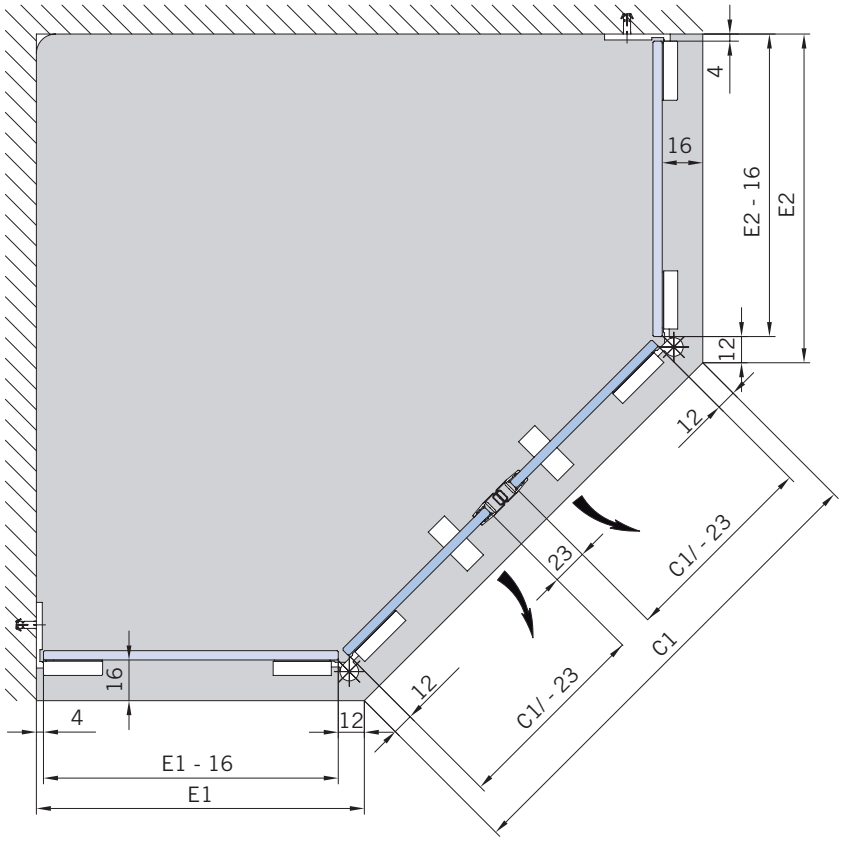


Beschlag / Hinge

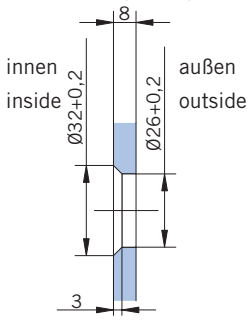


**Glasbearbeitung**:
Für Duschen **mit** Duschtasse, Aussenansicht.

**Glass preparation**:
For showers **with** shower tray, view from outside.

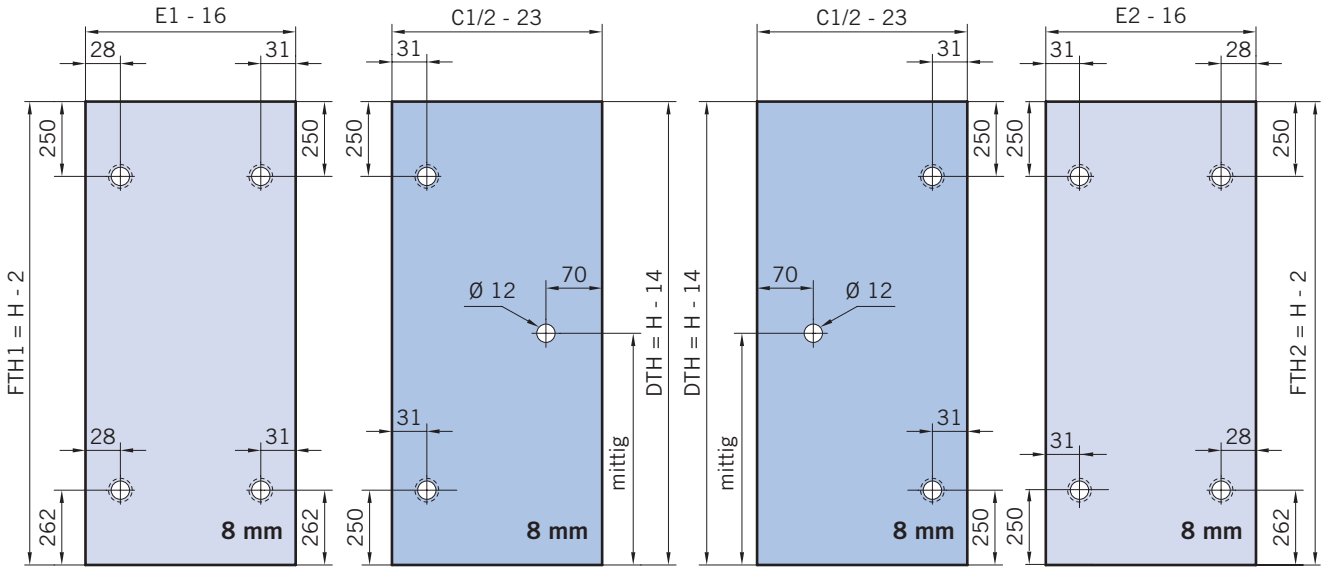

TYP / TYPE 250 W

**Draufsicht** / Für Duschen **ohne** Duschtasse
**Top view** / For showers **without** shower tray

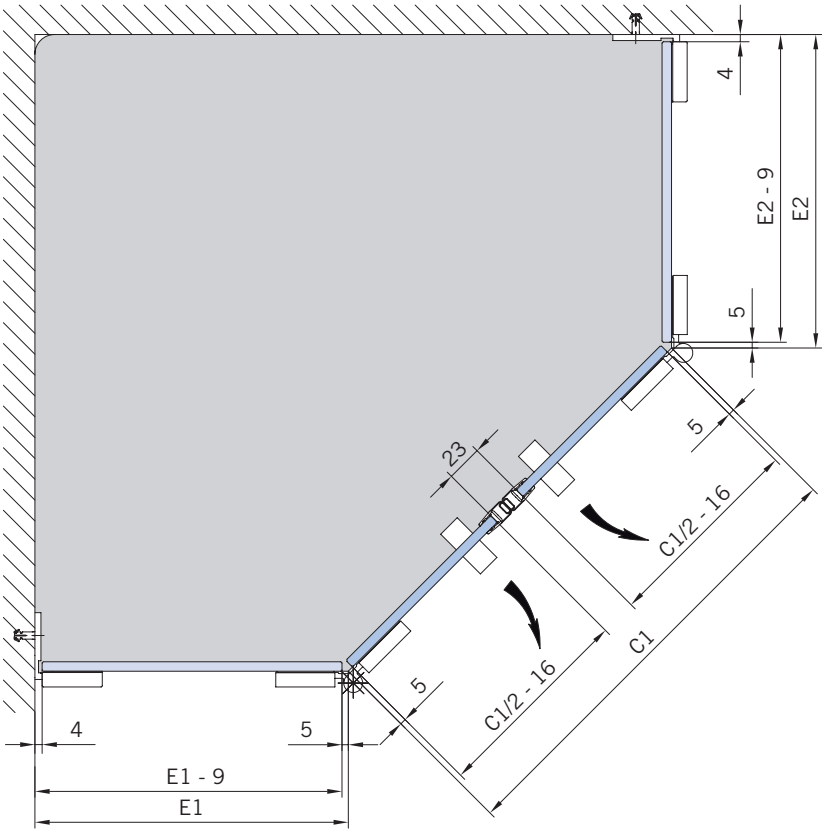


Beschlag / Hinge

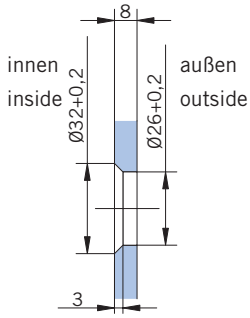


**Glasbearbeitung**:
Für Duschen **ohne** Duschtasse, Aussenansicht.

**Glass preparation**:
For showers **without** shower tray, view from outside.

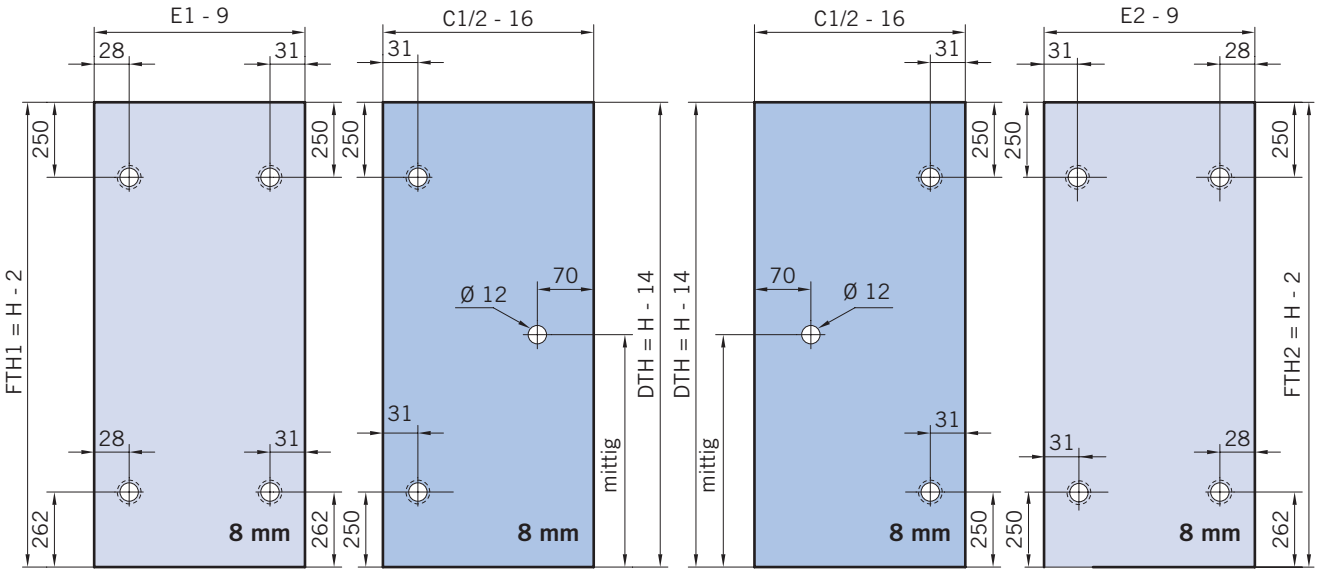

TYP / TYPE 255 P

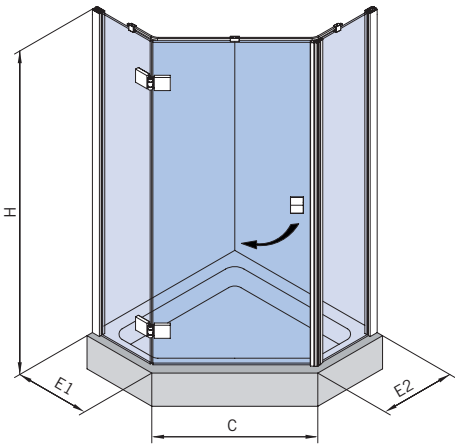


| Art.-Nr | Bezeichnung | description |
|---|---|---|
| 70.483 | Band Glas/Glas | Hinge glass/glass |
| 74.017 | Wasserabweiser für 8mm Glas | Water disperser for 8mm glass |
| 74.064 | Mitteldichtung rund für 8mm Glas | Middle seal round for 8mm glass |
| 74.048 | Magnetdichtung 135° (KS) | Magnetic seal 135° |
| 74.127 | Seitenteilaufnahme | Side element holder |
| 75.017 | Türknopf eckig | Door knob |
| 75.060 | Haltestange "Quadrat" für 5-Eck-Duschen | Support bar "Square" for pentangular showers |

## Details

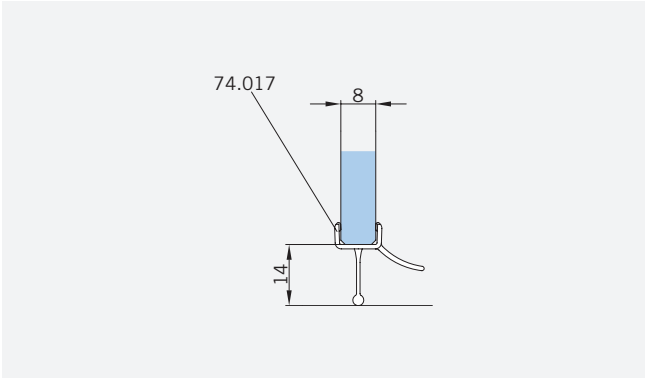


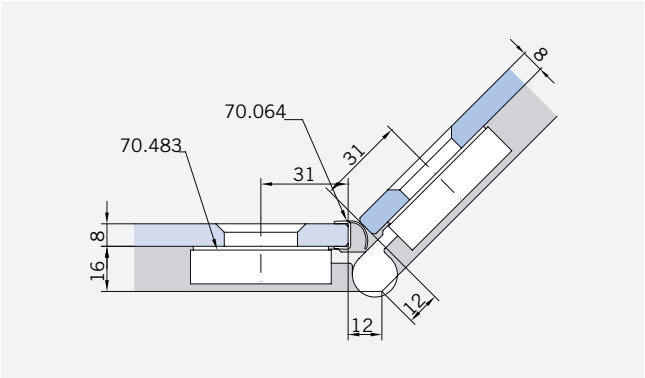


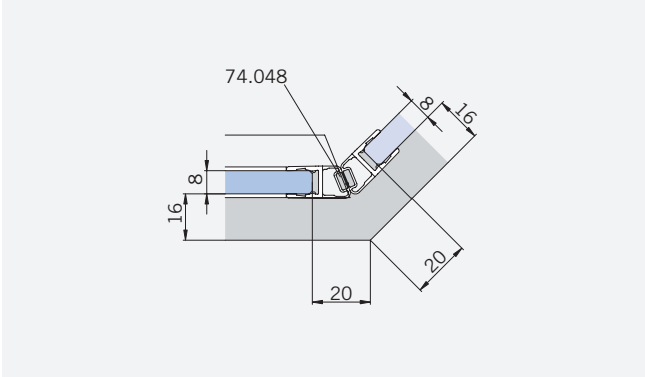


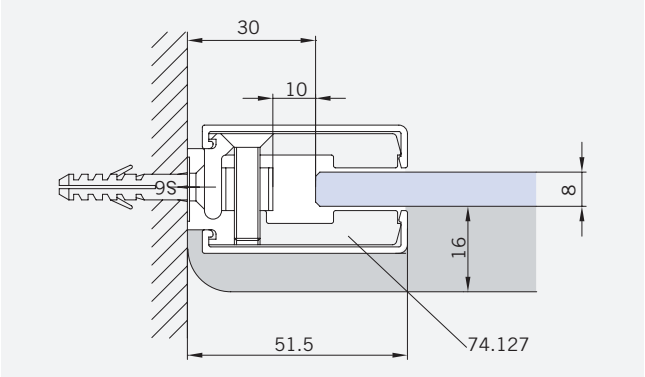


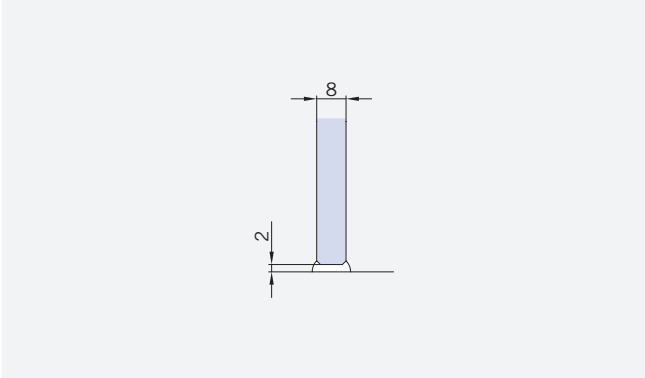

TYP / TYPE 255 P

**Draufsicht** / Für Duschen **mit** Duschtasse
**Top view** / For showers **with** shower tray

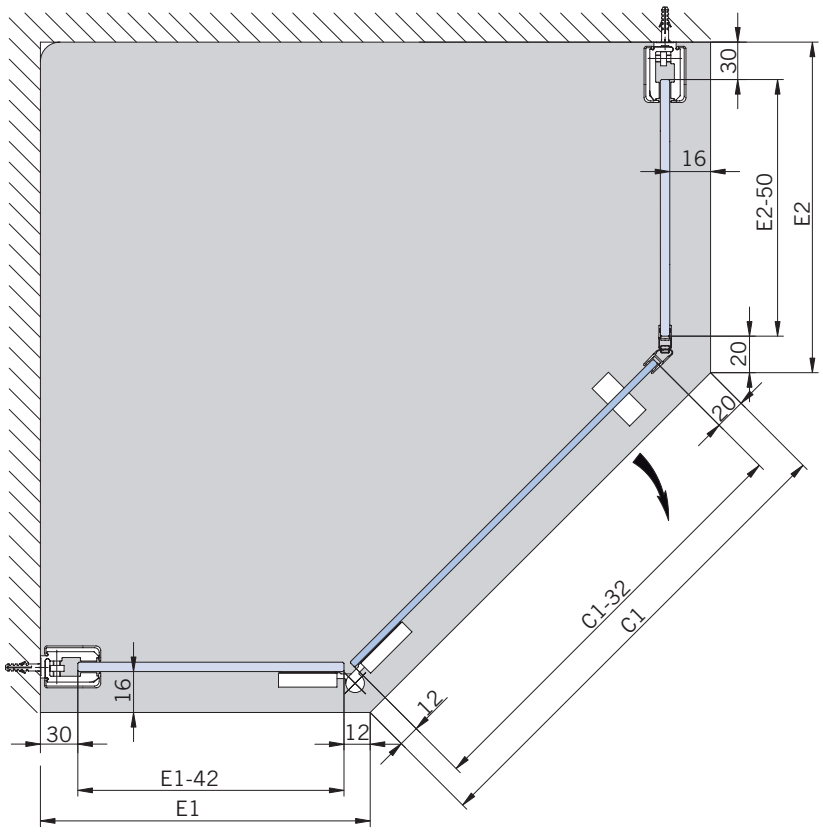


Beschlag / Hinge

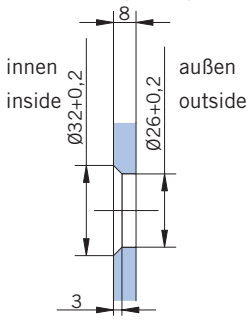


**Glasbearbeitung**:
Für DIN-Links Duschen **mit** Duschtasse, Aussenansicht.
DIN-Rechts spiegelbildlich.

**Glass preparation**:
For DIN-Left showers **with** shower tray, view from outside.
DIN-right shower mirror-inverted.

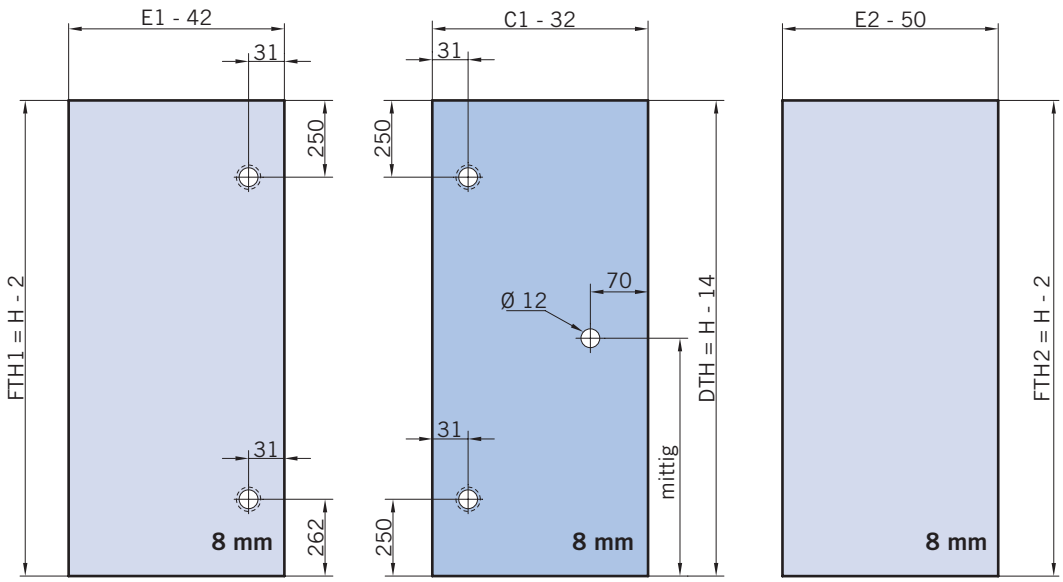

TYP / TYPE 255 P

**Draufsicht** / Für Duschen **ohne** Duschtasse
**Top view** / For showers **without** shower tray

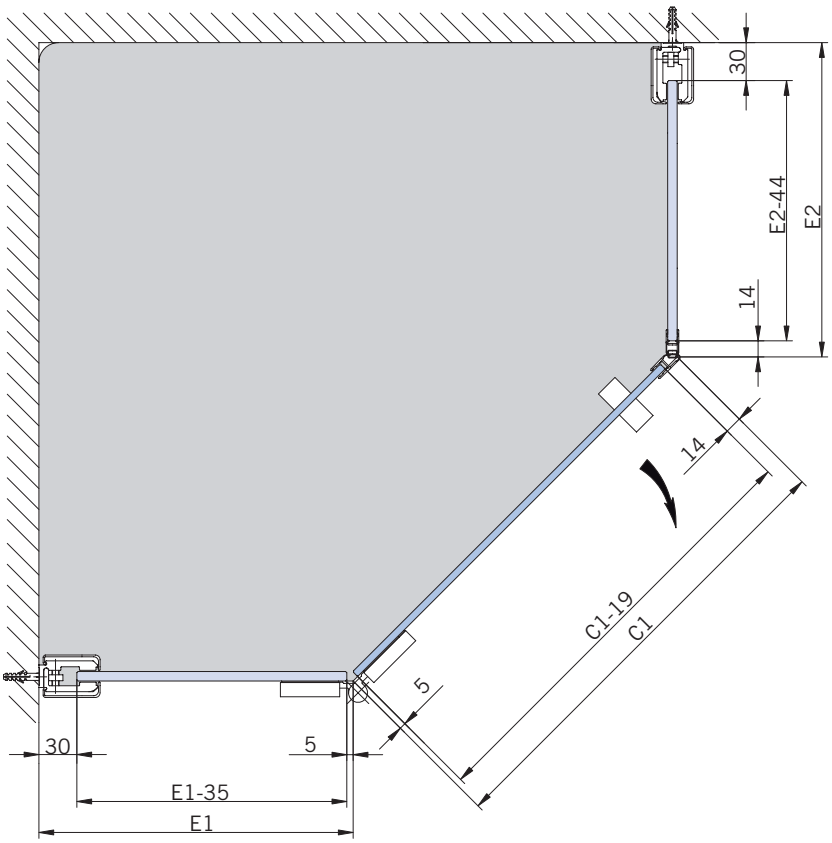


Beschlag / Hinge

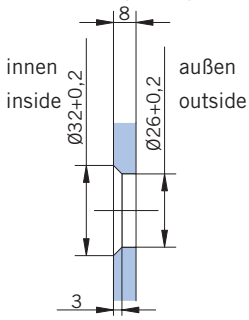


**Glasbearbeitung**:
Für DIN-Links Duschen **ohne** Duschtasse, Aussenansicht.
DIN-Rechts spiegelbildlich.

**Glass preparation**:
For DIN-Left showers **without** shower tray, view from outside.
DIN-right shower mirror-inverted.

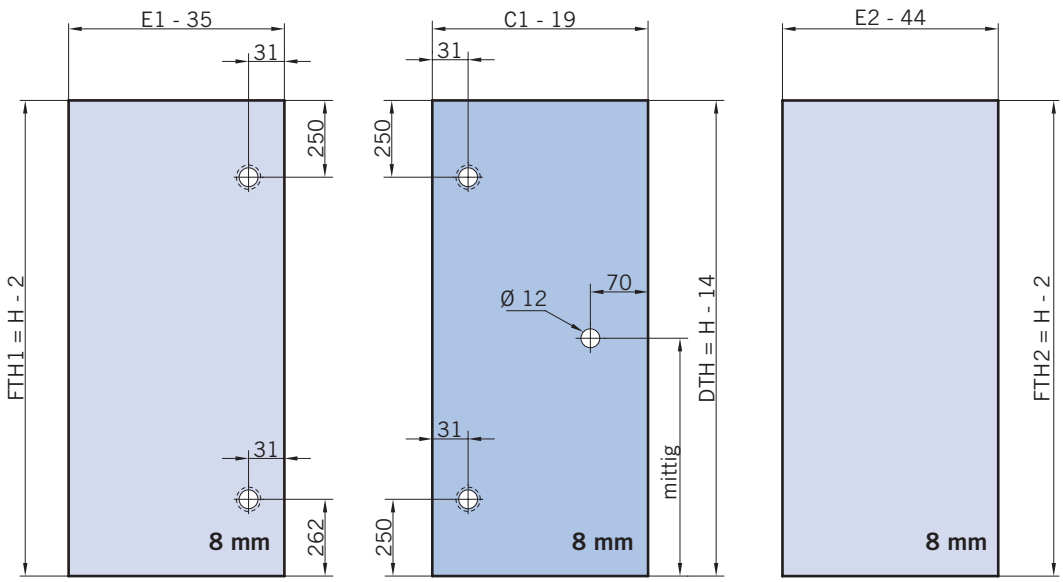

gral DUSCHSYSTEME

TYP / TYPE 255 W

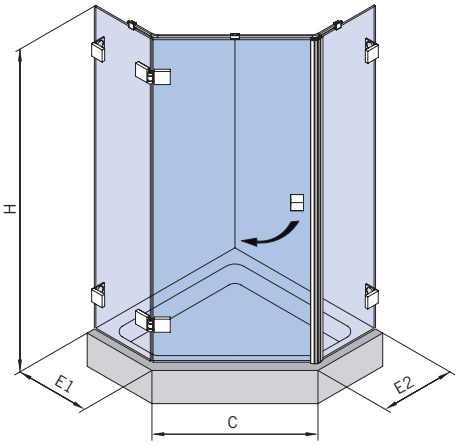


| Art.-Nr | Bezeichnung | description |
|---|---|---|
| 70.483 | Band Glas/Glas | Hinge glass/glass |
| 70.400 | Winkel Glas/Wand | Bracket glass/wall |
| 74.017 | Wasserabweiser für 8mm Glas | Water disperser for 8mm glass |
| 74.064 | Mitteldichtung rund für 8mm Glas | Middle seal round for 8mm glass |
| 74.048 | Magnetdichtung 135° (KS) | Magnetic seal 135° |
| 75.017 | Türknopf eckig | Door knob |
| 75.060 | Haltestange "Quadrat" für 5-Eck-Duschen | Support bar "Square" for pentangular showers |

## Details

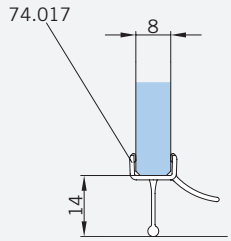


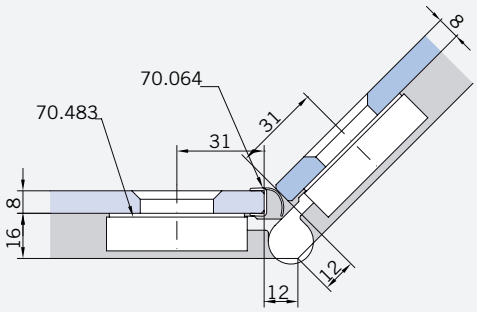


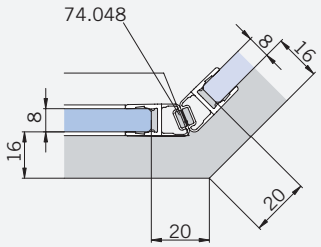


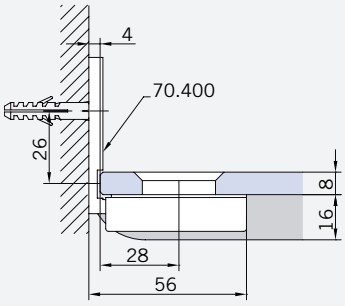


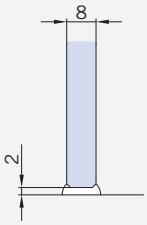

TYP / TYPE 255 W

**Draufsicht** / Für Duschen **mit** Duschtasse
**Top view** / For showers **with** shower tray

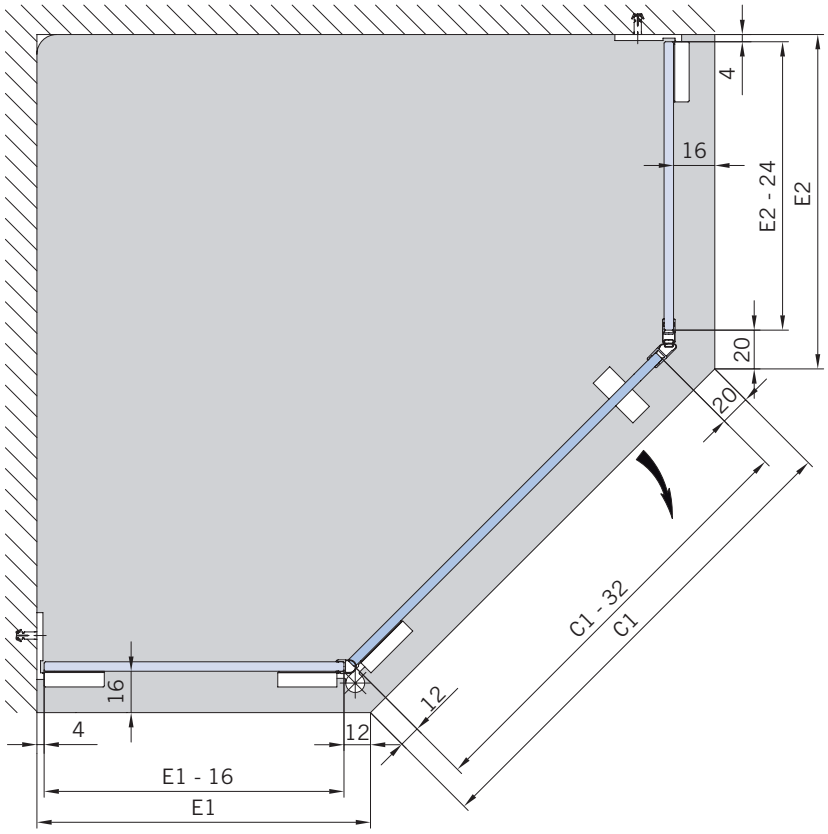


Beschlag / Hinge

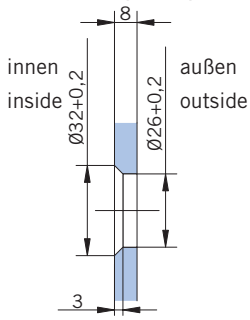


**Glasbearbeitung**:
Für DIN-Links Duschen **mit** Duschtasse, Aussenansicht.
DIN-Rechts spiegelbildlich.

**Glass preparation**:
For DIN-Left showers **with** shower tray, view from outside.
DIN-right shower mirror-inverted.

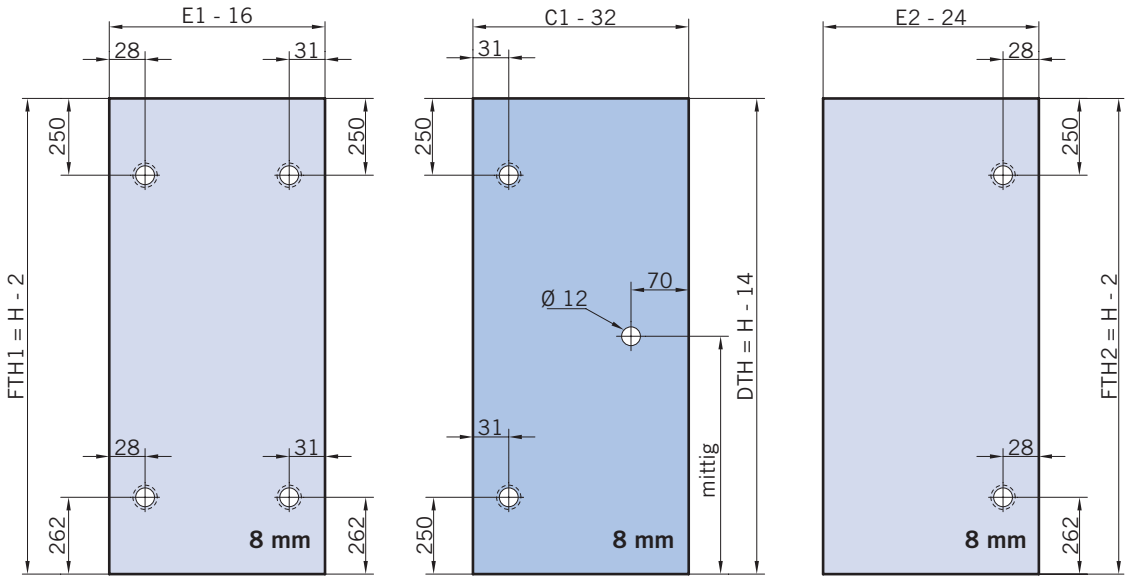

TYP / TYPE 255 W

**Draufsicht** / Für Duschen **ohne** Duschtasse
**Top view** / For showers **without** shower tray

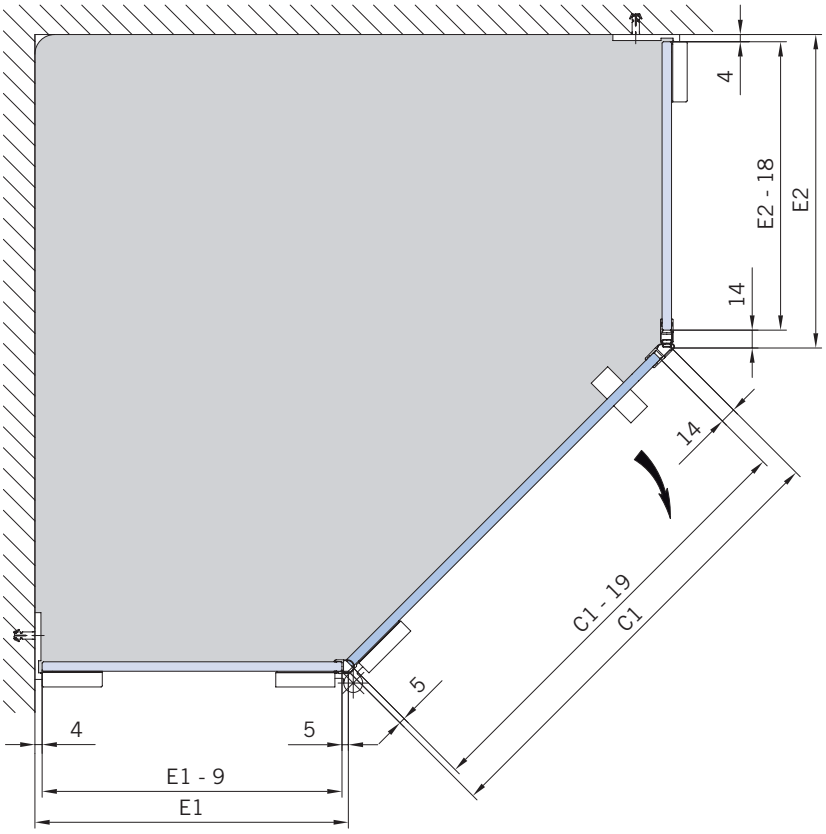


Beschlag / Hinge

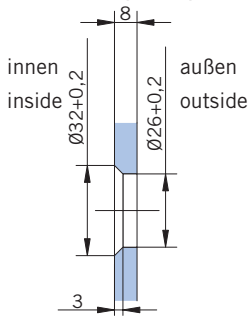


**Glasbearbeitung**:
Für DIN-Links Duschen **ohne** Duschtasse, Aussenansicht.
DIN-Rechts spiegelbildlich.
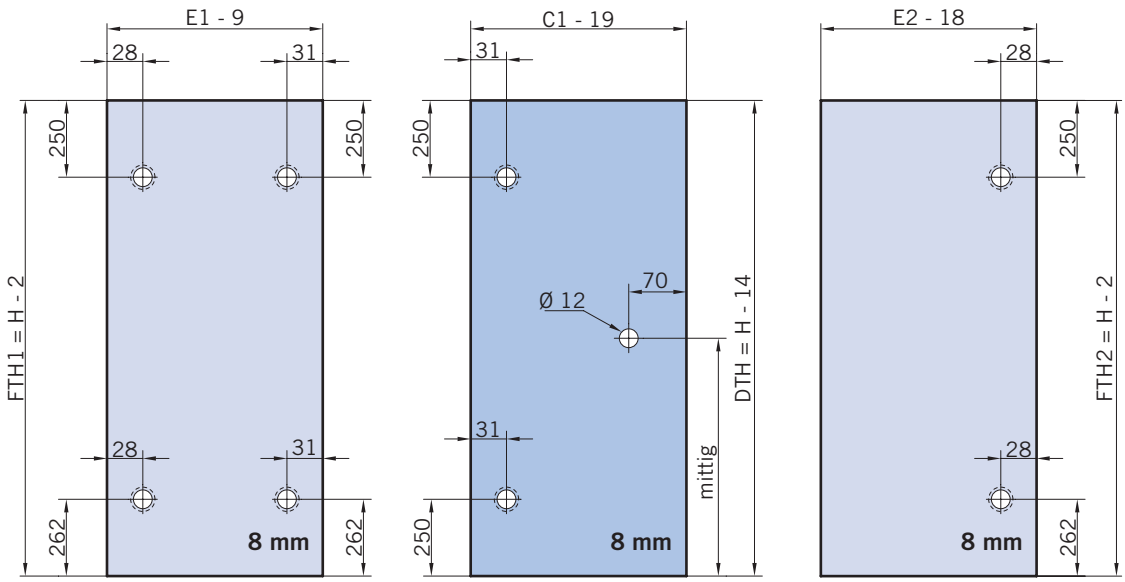
**Glass preparation**:
For DIN-Left showers **without** shower tray, view from outside.
DIN-right shower mirror-inverted.